LA FUNDAMENTO DE POLIESPO: Ĉeroke, 'ᎠᎾᏕᎶᏍᏗ ᎯᏚᎢᏍᏙᏗ' ('Anagalisgi Didehlogŭasdohdi'): pe, 'Fundamentȧl Pqd'

P.1

Malgrandigoj: **** = nova paragrafo; E-o = Esperanto; Ĉ-a = Ĉeroka; S. = Sekvojo; Z. = Zamenhof; Po = Poliespo; pa = poliespa k.t.p.

LA ORIGINO DE PO. La origino de Po troviĝas ĉe Ĉerokujo (ĉeroke 'ᏣᎳᎩ ᎠᏰᎵ' ['ĝalagi ajehli?i']) kaj sia historio: ĉe la ĉeroka saĝulo Sekvojo (ĉ-e 'ᏍᎦᏯᏫ' ['sikŭoja']), sia skribsistemo kaj travivaĵoj; kaj ĉe mia hejmurbo Talekvo (ĉ-e 'ᏓᎵᎩᏌ' ['daligŭa']) (angle, 'Tahlequah') la Ĉefurbo de Ĉerokujo.****Antaŭ ol eŭropanoj venis al Nordameriko, ĉerokoj loĝis en 60 urboj kaj 200 vilaĝoj - kun registaro multe pli demokratia ol la posta uŝa (usona). Ok uŝaj ŝtatoj okupas la teron de tiama ĉerokujo. La ĉeroka lingvo havis 4 dialektojn. La dialekto' kun la konsonanto 'R' malaperis pro pafmortigado de siaj anoj far uŝoj. Laŭ leĝo en Virĝinio, blankulo mortiginta ĉerokon akiris tuj $130. dolarojn kontraŭ kaphaŭta hararo. Tiam tio estis unu-jara salajro. Tiel multaj uŝoj vivtenis murdante eĉ bebinojn. Plej eminentaj kristanaj pastroj publike kaj forte predikis ke estis la sankta devo de ĉiu kristano ekstermi indianojn. Neniu nacio faris pli da militoj kontraŭ Uŝio ol Ĉerokujo. Neniu nacio subskribis pli da traktatoj kun Uŝio ol Ĉerokujo.****"La Ĉeroka Fenikso" aperis en 1828 - la unua indianlingva gazeto en la mondo. La Ĉ-a registaro sendis ĝin senpage al ĉiu malriĉa civitano kiu deziris ĝin. Tial Ĉ-ujo estis unika en la mondo. Ĉeroka literaturo ekfloris dum malmultaj lingvoj havis presitan literaturon. Ĝi presiĝis en silabaro kreita de Sekvojo. Oni diras ke en monda historio S. estis la sola persono krei skribsistemon por sia propra popolo. Oni diras ke Ĉ-ujo estas la sola indiana popolo kun sia propra skribsistemo. La "Fenikso" ekhavis abonantojn en aliaj landoj speciale Eŭropo. Tial komenciĝis vigla korespondado inter Ĉ-aj redaktoroj kaj siaj eksterlandaj legantoj. Ĝi presiĝis en la s-a silabaro sed partoj estis anglalingvaj. Kiam Z. estis juna, la "Fenikso", S., kaj Ĉ-ujo estis famaj en la mondo. Eŭropaj ĵurnalistaj kaj lingvistaj rondoj ŝatis kopiojn de la "Fenikso". Ĝi fariĝis la unua "klasikaĵo" de irokeza lingvistiko - la plej bona ĝis tiam aperinta studilo por polisinteza lingvo kun interalie ampleksaj verbaj konjugaciaj paradigmoj kun tabeloj de lingvikaj klarigoj en la angla.****Uŝio invadis en 1838. La uŝa armeo marŝigis ĉerokojn dum frosta vintro en sovaĝejon transkontinente al hodiaŭa Oklahomo. Unu el ĉiu kvar Ĉ-oj mortis en tiu "Pado de Larmoj". Malsano, malsato, kaj frostiĝo mortigis preskaŭ ĉiujn bebojn, gravedajn virinojn, kaj maljunulojn. Oni denove establis sendependan Ĉ-ujon. Talekvo estis la nacia centro kaj ĉefurbo.****Ok kaj duono mejlojn for de Talekvo, miaj geavoj kreskigis min en la kamparo. Kiam mi estis kvar-jaraĝa (1956) la avo portis hejmen mirindan, timigan aparaton. Mi neniam estis priaŭdinta nek vidinta tian aparaton antaŭe. Ĉeroklingve oni nomis ĝin ' ᎠᏓᏴᎳᏍᏗ ' ('adaj2lat2sgi'). Vi nomas ĝin 'televido'. Kelkajn tagojn poste sur ĝi mi vidis la 'liberigon' de la lastaj apaĉoj en malliberejo. Ili estis maljunaj viroj elirantaj prizonon en Florido. En la lasta apaĉa milito kontraŭ Uŝio oni kaptis ĉefon Ĝeronimo kaj siajn soldatojn; devigis ilin en trajnon; transportis ilin transkontinente al Florido kaj ĵetis ilin en kaĝojn, kie ili restis dum la tuta vivo ĉar ili batalis por sia propra popolo, lingvo, kaj aŭtonomio kontraŭ invadintoj. Iom da ili estis ankoraŭ knaboj kiam ili ekloĝis en uŝaj kaĝoj. Mi vidis ilin - kurbdorsajn maljunulojn kriple, malrapide marŝantajn, parolante inter si en la apaĉa lingvo, elirantajn siajn kaĝojn al finfina - ĉu-libereco?****Kiam Z. prezentis E-on al la mondo (1887), Talekvo estis la centro de aŭtonomia nacio. La sendependeco de Ĉ-ujo daŭris dum kelkaj miloj da jaroj. Dum mia infanaĝo Uŝio estis jam invadinta, konkerinta. Ĉeroka aŭtonomio perdiĝis en 1904 kiam mia avo kiu kreskigis min estis 13 jaraĝa. Uŝio estis ankoraŭ ne du-cent jaraĝa.****Kiel infano, mi rimarkis ke en la ĉ-a mi povis pensi iom da pensoj tiom rapide ke ili estis kvazaŭ fulmobriloj en komparo kun la pli peza, longtempa, kaj pli komplika pensado necesa por pensi ilin en la angla lingvo. Jen du ekzemploj: ' ᏩᎢ '. (ŭai) = 'He is walking away from me.': ' ᏓᏍᏓᏩᎢ ' . ('dasdai'.) = "Both of you are walking in my direction." La unua signifas "Li estas marŝanta en direkto for de mi." kaj la dua "Vi ambaŭ estas marŝantaj en mia direkto." ' ᏩᎢ .' estas frazo sed nur dusilaba vorto. ' ᏓᏍᏓᏩᎢ .' estas tri silaba vorto. Jen la aritmetika komparo.

P.1

	silaboj	vortoj	literoj	literspacoj
ĉeroka	2,3	1,1	2,4	2,4
angla	8,11	6,8	21,32	26,39
esperanta	13,14	8,7	31,33	38,39

P.2

ia troviĝas 26 literspacoj anglaj kaj 38 literspacoj esperantaj por esprimi sur paperon la ĉerokan ' ᏩᎢ ' kiu ja estas nur 2 literspacoj sur la ĉeroka paĝo kaj nur 2 silaboj en la ĉeroka menso.****Mi ankaŭ konstatis aferojn en la angla rapide esprimeblajn dum iliaj ĉ-aj ekvivalentoj estis pli longaj, pli pezaj. La fenomeno ŝajnis en nuboj de mistero. Ĝi mirigis min kaj mi forte atentis ĝin penante kompreni la gramatikajn misterojn - HO! -dum jaroj ne tre sukcese!****En malekvo mi finis elementan lernejon, mezlernejon kaj gimnazion. Estis kontraŭlĝe instrui ĉ-ajn lingvon, historion kaj kulturon en lernejo. Kontraŭleĝis eĉ por ni elekti ĉefon. Laŭ federa leĝo, la usa prezidento elektis la prezidenton de la ĉ-a nacio. En la lernejo, ĉeroklingva ekparolo tuj ricevis punon kaj malestimon. En elementa lernejo oni devigis min studi la hispanan. Kun ĝojo mi studis ĝin. Mi naskiĝis kun granda intersiĝo pri lingvoj. En mezlernejo, mi studis la francan - en gimnazio plu la francan. Antaŭ ol mezlernejo mi jam konis krikojn kaj ĉoktojn el najbaraj indianaj nacioj kaj aŭdis ilin flue paroli en siaj malsamaj lingvoj. Kiam mi estis en gimnazio mi havis amikinon kiu flue parolis krike kaj ĉeroke sed tute ne komprenis la anglan. Mi havis geamikojn krile inteligentajn en la ĉeroka kiuj subite fariĝis grandaj stultuloj en la angla. Proksima al mia hejmo, la lasta parolanto de la naĉeza lingvo mortis. ****En elementa lernejo mi ekpensis la demandon: Kial oni ne kolektu la "fulmorilojn" de multaj lingvoj kaj metu ilin en kreitan, simplan rapidpensan lingvon. Mi pridemandis homojn, serĉis biblioteke, kaj konkludis ke neniu iam faris tion. Mi sentis devon mem fari. Mi nomis mian kreotan lingvon: " ᎠᎾᏚᏣᎩᎽ " ("anagalisgi") (en E-o anagalisgo) kiu signifas 'fulmo' en la ĉ-a. Mi metis en ĝin 'fulmojn' el diversaj lingvoj. Jen dialogeto skribita en la naŭa grado (mezlernejo): AN: Osiyo Wil. WIL: Siyo An, tohiju hoy? AN: Ꮟ , bon wado. WIL: Tre warm neju? AN: Ꮟ , tre. En esperanta fonetika skribo: AN: Osijo Wil. ŬIL: Sijo An, tohiĝu hoj? AN: 2, bô ŭa?do. ŬIL: Tre ŭarm neĝu? ['2' = nazala ŝvavokalo; ô = nazala 'o'; ? = glota halto] Jen traduko: ANJO: Saluton Vilĉjo. VILĈJO: Saluton Anjo, Ĉu vi bonfartas hodiaŭ? (Ĉu harmonio, paco, kaj bonfarteco estas ĉe vi hodiaŭ?) ANJO: Jes, bone dankon. VILĈJO: Estas tre varme, ĉu ne? ANJO: Jes tre. Jen la fontoj: Osiyo, Siyo, tohiju, 2, wado, -ju -> el la ĉeroka; hoy -> el la hispana; bon, tre, ne-, -> el la franca; warm -> el la angla. Sciu ke la 'ju' ('j' pro angla literumo) en 'tohiju' (s-Ꮟ,' ᏙᎯᏧ ') en la Ĉ-a kaj en Prapraanagalisgo havas la jenajn prononceblecojn; ĝu, cu(tsu), dzu, ĉu. Ĉi tio estas pro dialektaj influoj. Iu komunumo prononcas tin per unu kaj alia komunumo per alia. Jen la alternativaj prononcoj al la koncernaj s-aj literoj: ' Ꮐ ' -> ĝa, ca, dza, ĉa; ' Ꮙ ' -> ĝe, ce, dze, ĉe; ' Ꮒ ' -> ĝi, ci, dzi, ĉi; ' Ꮶ ' -> ĝo, co, dzo, ĉo; ' Ꮧ ' -> ĝu, cu, dzu, ĉu; ' ᏣᎳ ' -> ĝ2, c2, dz2, ĉ2. Jen tri vortoj kaj iliaj alternativaj prononcoj:

ekvoje	ĝ	ts(c)	dz	ĉ	la signifo
ᏙᎯᏧ	tohiĝu	tohitsu tohicu	tohidzu	tohiĉu	'Ĉu paco, harmonio, k, bonfarteco, estas ĉe vi'?
ᏣᎳᎩ	ĝalagi	tsalagi calagi	dzalagi	ĉalagi	'Ĉeroka'
ᎡᏂᏃ	eĝino	etsino ecino	edzino	eĉino	'kaj patrino'

ia fonetika diferenco inter ĝ, c, dz, kaj ĉ en la Ĉ-a kaj en prapraanagalisgo ne estas fonema. Ĉi tio signifas ke ĝi neniam faras diferencon en la signifo de vorto. En E-o kaj la angla ĝi ja estas fonema. Rimarku ke la diferenco inter ĉ kaj ĝ vere estas eta. Ili estas identaj escepte ke la gorĝo vibras komete ĉe unu sed ne ĉe la alia. 'ĝ' estas voĉa versio de ĉ'. Ĉi tia fenomeno troviĝas ĉe la e-a 'k': La 'k' en 'kato' ne estas fonetike la sama 'k' en 'kilo'. La diferenco ne faras ŝanĝon en signifoj en E-o; sed en alia lingvo la fonetika diferenco inter ĉi tiuj du koj estas fonema kaj ŝangas la signifojn de vortoj. Legu pli pri ĝi en "Lingvistikaj Aspektoj de E-o" de John Wells. Jen la evoluo de 'neju' en Prapraanagalisgo. Unue mi simpligis la francan formon de 'ĉu ne' al 'nespa'. Due mi nuligis 's'; do, fariĝis 'nepa'. Trie, mi anstataŭigis 'pa' per la ĉ-a ĉu-ilo ' ᏧᏂ ' [nespa -> nepa -> neju' (ne e-a 'j' sed anglalfabeta 'j')]. S-e 'neju' estas ' ᏁᏧ ' pronon-

ata neĝu, necu, nedzu aŭ neĉu. ' ĵ ' estas demanda sufikso en la ĉ-a kiu ankaŭ povas memstari kiel vorto. P.
Rimarku ke 'ĉu' ankaŭ estas demandilo en E-o. La vorto ' ŝĵ ' restis en 'anagalisgi' kun siaj ĉerokpronon-
eblecoj ĝis kiam mi renkontis E-on kaj supriziĝis, ke la sama esprimo troviĝas en E-o tamen inversa ŝĵ ->ĵ-
ŋ (neĉu -> ĉu ne). Mi revadis pri tago kiam ekzistos la jena tutmonda leĝo: 1. Ĉiu homo rajtas en ĉiu lernejo
.e la mondo lerni en 'anagalisgi' aŭ en sia denaska lingvo. 2. Ĉiu lernejano ricevu almenaŭ du horojn semajne
.a instruo en sia etna lingvo se malsama ol la denaska; ekde la unua grado de elementa lernejo ĝis fino de
imnazio. 3. Ĉiu persono devas lerni 'Anagalisgi' ekde la unua grado de elementa lernejo almenaŭ unu horon
iutage ĝis kiam pi flue regas ĝin. 4. Neniu dunganto (kompanio, organizaĵo, instanco, individuo, k.t.p.) rajtas
ostuli scion de lingvo alia ol 'anagalisgi' escepte por malgranda minoritato de prilingvaj okupoj. 5. Ĉio presita
n lingvo estu en 'anagalisgi' aŭ almenaŭ havu version en 'anagalisgi' ofertita je la sama prezo, escepte por
ereantaj endanĝerigitaj lingvoj. Mi ne imagis tiam, ke estonte ĉi tio eblos per rapidaj kaj malmultekostaj
omputoraj tradukprogramoj. Kun ĉi tia universala leĝo la grandaj maljustaĵoj kiujn ĉeroklingvanoj suferas
ıalaperus; kaj ĉiuj malgrandaj lingvoj estus en justa statuso kun la grandaj. **** Pro mia devo al anagalisgo mi
liĝis al la mararmeo por travojaĝi la mondon, konatiĝi kun popoloj kaj iliaj lingvoj. En la plej granda militista
ospitalo de la mondo mi ekvidis afiŝon pri E-o sur koridora muro. Mi rapide enamiĝis kun E-o kaj ĉiam amos
in. Mi trovis suprizajn similaĵojn al la ĉ-a. **** Mi informis amikinon pri ĉi tio. Ŝi, tre lerta en ĉ-a lingvistiko
aj denaska ĉerokparolanto, multege laboris por kolekti kaj ekzameni rarajn ĉeroklingvajn kaj ĉerokhistoriajn
okumentojn. Ŝi informis min ke la kreinto de E-o aŭ persono kun la sama nomo korespondis kun ĉ-a redak-
ɔro antaŭ ol 1887. La redaktoro respondis al la unua letero kaj Z. skribis duan. En la unua letero Z. skribis,
e li estis leginta serion de artikoloj aperintaj en "La Ĉeroka Fenikso". Li listigis la datojn de ili. Mi akiris
opiojn de la artikoloj kaj ekzamenis ilin. En unu el ili estas listo de ĉirkaŭ 40 vortoj en la angla - ĉiu kun sia
'aduko en la apalaĉa kaj la ĉ-a. La unua horizontala vico ŝokis min. Ĝi estas la angla vorto por viro, kun tri
palaĉaj vortoj por viro, kun la ĉ-a vorto por viro. Jen ĝi kiel "La Ĉeroka Fenikso" presis ĝin.

English	Apalachi	Cherokee
man	viro, cara, hua	a-sga-ya

i tio gnifas, ke la e-a kaj la apalaĉa uzas la saman vorton por viro. La apalaĉa vorto 'viro' havas la saman
lerumon kaj signifon de ĝia e-a ekvivalento. Verŝajne ĝi havis ankaŭ la saman prononcon. En la dua vico
peras la apalaĉa vorto 'nia' kiu aspektas e-ece (sed ne kun e-a signifo). En la tria kaj kvara vicoj oni pritrak-
ıs 'patro kaj patrino'. Kian efikon 'patro kaj patrino' ĉi tie havis sur Z.? Sciu ke en la junaĝo de Z., S. kaj
aj travivaĵoj estis famaj en Eŭropo kaj la mondo. Gazetoj vaste raportis detalojn pri lia vivo: pri - persekutoj
sorĉist-proceso - cikatrigo - la fina akcepto - kaj la fakto, ke la edzino de S. bruligis la kabanon de S. por
ɛtrui liajn skribaĵojn. Estas interesaj paraleloj inter la vivoj de Z. kaj S.. La plej okulfrapa estas la fakto, ke
patro de Z. bruligis la skribaĵojn de Z. same kiel la edzino de S. bruligis la skribaĵojn de S. Do, la plej
ɛntokapta paralelo rilatas al PATRO KAJ EDZINO. 'PATRO' en la ĉ-a lingvo estas ' ŘVŪ ' ('EDOD') (en sia
nga formo 'edoda'); 'kaj patrino' en la ĉ-a estas ' ŘhZ ' ('EDZINO'). Do, 'EDOD' kaj 'EDZINO' estas 2 tute
ɛroklingvaj vortoj. Sed, ili estas preskaŭ e-aj, ĉu ne? Oni devus enmeti 'z' kaj forpreni 'd' ĉe unu kaj nenion
ri al la alia. Esperantologoj diras, ke la radiko 'EDZ' estas la sola radiko en la Fundamento de E-o kiu ne
ɛnis el iu nacia eŭropa lingvo. Ekzistas diversaj originteorioj kaj polemikoj pri ĝi. **** En aliaj vicoj de la
ıtaŭe menciita artikolo (el "La Ĉeroka Fenikso") kiun Z. vidis aperas la jenaj apalaĉaj vortoj: kie, ule, mi,
ıza, teka, ilo, ol, tona, mile, lama (neniu kun la sama e-a signifo). **** En la dekkvina vico oni klarigas, ke la
a vorto ' ŘTĴ ' ('egŭa') signifas 'granda'. Rimarku ke 'egŭa' tre similas al la e-a 'ega' kaj havas la saman
gnifon. Jen interesa ĉ-a vorto ' ĐOlV ('amegŭo'): 'am' signifas 'akvo'; 'egŭ' signifas 'granda'; 'amegŭo' signi-
s 'akvego', 'occano', 'maro' k.s. [esperantstila substantiva vortformado!] **** En la supremenciitaj artikoloj
gitaj de Z. oni ankaŭ informas, ke la ĉ-a silabo ' ĵ ' (prononcata ĝu, cu, dzu, aŭ ĉu) estas demandilo kaj
emstaras en la lingvo kiel sendependa vorto. ' ĵ ' estas en la ĉ-a jen sufikso jen sendependa vorto. **** Nu,
i ne ɔovas nun daŭrigi la montradon de similaĵoj al E-o el feniksaj artikoloj legitaj de Z. - estas multe pli!!!
mé serĉu ilin. [Vi eĉ ne devas veni al Nordameriko por tio. La plej kompleta kolekto de 'Feniksoj' troviĝas
ɛ en Nordameriko sed en la Brita Muzeo en Londono, ĉar eŭropa abonanto tiom zorge tenis ĉiujn ekzemp-
rojn.] Anstataŭ tio, mi skizu iom de la ĉefaj: **EN LA ESPERANTA KAJ EN LA ĈEROKA, SED NE EN LA
NGLA (LA PLEJ GRANDA EŬROPA LINGVO) ONI:** 1. Faras grandan uzadon de kunmetiteco kaj afikseco. 2.
ɛas la vokalon 'a' por sufikse esprimi la estantecon: ' ĐJĐ ' ('adi'a') = 'li estas diranta ĝin': 'a' = li-pin: 'di' =
ir': 'a' = 'as anta'. 'Adi'a' estas prononcata de iuj ĉ-oj kiel 'adiha' (ĐJŧ). Rimarku kiom simila estas la pa
.vivalento 'adirâ'. Strukture ĝi estas tute sama. Literume kaj fonetike ĝi estas tre parenca. Apenaŭ ekzistas
ngforma verbo en la ĉ-a en as-anta tenso kiu ne havas la sufikson 'a' kiu liveras la signifon 'as-anta'. Plejpar-
de ĉ-aj vortoj havas siajn longajn kaj mallongajn formojn. Plejofte la mallonga formo estas la sama escepte
o manko de la lasta vokalo. Plejparto de vortoj en konversacio aperas mallongforme. Sed, oni uzas la longajn
rmojn se la vorto estas la fina vorto de la frazo aŭ por emfazo, formaleco, kantado, poezio, aŭ ĝentileco. La
a as-anta sufikso 'a' estas ofte la lasta vokalo; do ĝi ofte mankas ĉe la mallongformaj verboj sed ĝi neniam
ankas en la menso. Ĝi do, vere estas granda similaĵo inter E-o kaj la ĉ-a. Nenie en la angla lingvo ekzistas
sufikso 'a' kun la signifo 'as' aŭ 'as-anta'. Fakte, temas pri du similaĵoj: 1. struktura 2. fonetika. Ĉi tiu
ava similaĵo helpas montri, ke la kleruloj de la mondo kiuj diradas ke E-o estas tro eŭropeca esti justa
ternacia lingvo malpravas. Lingvikistoj diras, ke ne ekzistas lingvo pli ekzotika aŭ for de ĉefeŭropaj lingvoj ol
ĉ-a. Ili pravas. 3. Uzas la vokalon 'i' por sufikse esprimi la pasintecon kaj la infinitivon. En 'ŁVϤΘƉŁb
'dagil2hŭisdasi') (= 'mi ĵus laboris'), la lasta 'i' estas sufikso kiu signifas la pasintecon. Tamen ĝi ja signifas
ĵusan pasintecon: 'd' = plural-rekt-objekto (kvazaŭ 'laborojnfaris'); 'agi' = 'mi': 'l2hŭisdas' = 'labor'. La
kalo 'i' estas sufikse uzata en la ĉ-a ankaŭ por esprimi la simplan foran pasintecon. Preskaŭ ĉiuj ĉ-aj vortoj
ıvas kaj longajn kaj mallongajn formojn. Kutime al la mallonga formo mankas la fina vokalo. La vokalo 'i'
ɛras kiel parto de la simpla fora pasinta sufikso nur en sia longa formo: 'ugisdo'2'i'(' ƉVϤƉViT ') longforme
j 'ugisdo'2' (' ƉVϤƉVi ') mallongforme. 'u' estas ĉ-a pîyîâano (agiĝauano) (Vidu la 'Proponon Pri Subjektob-

P.3

ektafiksoj k.a.') kiu signifas 'pi-pin'; 'gisdo$^{?}$' = 'maĉ'; '2$^{?}$i' = simpla fora (a-e) pasinteco; entute -> 'Li maĉis ĝin?' P.7
La vokalo 'i' estas parto de la ofte uzata ĉ-a sufikso 'di' kiu indikas, ke la verbo estas en sia infinitiva formo.
'ᎮᏁ' ('ud2di') = 'pendigi flekseblan objekton': 'di' estas infinitiva finaĵo. 4. Uzas la vokalon 'o' por sufikse
esprimi la estontecon: 'ᏗᏕᏫᏂᏰᏐ ' ('digaŭonisiso') en la mallonga formo: en la longa formo -> 'ᏗᏕᏫᏂᏰᏐᎢ
' ('digaŭonisiso$^{?}$i'): la lasta 'o' estas sufikso (en la longa formo -> 'o$^{?}$i'). Ĝi kune kun la prefikso 'di' esprimas la
estontecon. Ĝi tamen ne estas la simpla oso (futuro). Ĝi signifas: 'Pi estas ĉiam parolonta' (pi= li, ŝi, au ĝi).
Ekzemplo de afiksa os-signifa 'o' en la simpla oso estas; 'ᏙᏓᏂᎪ ' (dodaĝigo') [en la longa formo -> 'ᏙᏓᏂᎪᎢ
('dodaĝigo$^{?}$i')]. La prefikso 'do' ĉi tie signifas, ke la rekta objekto estas plurala. Tamen, se la verbo estus en
as-anta tenso, 'do' ŝanĝiĝus al 'de'. Ĉi tio montras, ke la vokalo 'o' en la rekt-objekt-plurala prefikso 'do' helpas
ndiki la simplan oson. Tamen, la ĉefa indikilo de la simpla oso estas la prefikso 'da' kune kun neniu sufikso
en la mallonga formo) aŭ kun la sufikso 'i' en la longa formo: 'do' = plurala rektobjekto en simpla oso; 'da' =
simpla oso; 'ĝi' = 'mi'; 'go' = 'vid'-; Entute -> 'Mi vidos ilin'. ['ilin' = 'nevivulojn']: 5. Uzas la vokalon 'u' por
esprimi kondiĉecon kaj la imperativon: Ekzistas sufikso ' ᎡᏕ ' ('ega') kiu aperas en verboj en as-anta tenso.
Ĝi signifas 'iranta tien por fari la verbagon'. Ekzemple, 'ᎦᏬᏂᏎᏕ ' ('gaŭonisega') signifas 'Pi estas iranta tien
por fari la paroladon.'; 'ga' = pi; 'ŭonis' = 'parol'; 'ega' = 'estas iranta tien por fari la (radiko)-adon'. Kiam ĉi tiu
sufikso uziĝas en kondiĉecaj kaj imperativaj verboj la 'e' ĉiam ŝanĝiĝas al 'u'. Ekzemple 'ᏯᏬᏂᏯᏕ ' ('hiŭonis-
iga'); 'hi' = 'vi'; 'ŭonis' = 'parol'; 'uga' = 'iru tien por fari la verbagon': Entute -> 'Iru tien fari la paroladon'.
En la ĉ-a kaj en la e-a oni aldonas afikson al u-verbo por akiri kondiĉecan verbon. En E-o, oni aldonas 's' ('u'
plus 's' egalas 'us'). En la ĉ-a oni aldonas la prefikson 'j' aŭ siajn alternativajn formojn 'ji', 'j2' aŭ 'ju'; ekzemple
-> 'ᎶᏬᏫᏓᏁᎷᎩ ' ('juŭosdiluhgi') = 'pi kaj mi alvenus'. Por akiri la imperativan formon, deprenu 'ju' -> 'ᏫᏫᏁᎷᎩ
' ('ŭosdiluhgi') = 'Pi kaj mi alvenu'. La 'u' en 'ju' estas ekzemplo de la vokalo 'u' uzata en la ĉ-a por esprimi
afikse kondiĉecon. Jen du ekzemploj de la kondiĉa prefikso kun la 'ega/uga'-sufikso -> 'ᏴᏕᎯᏍᏕ ' ('j2gasuh-
uga') = 'eble mi irus fiskapti.': 'ᏴᎬᏫᏓᏳᏕᏕ ' ('j2g2sdaŭaduga') = 'eble mi irus sekvi vin.'; 'j2' = kondiĉeca
prefikso; 'g2' = mi-vin; 'sdaŭad' = 'sekv'; 'uga' = 'iru(s) tien por fari la verbagon '. Ekzemplo de 'u' sufikse uzata
esprimi kondiĉecon estas la sufikso 'u' en la vorto: ᏯᏆᏕᎯᏗ , jagŭadul2ŭu = pi plaĉus min; j- plus -u = us;
agŭ = pi-min; adul2ŭ = plaĉ. Rimarko -> La ĉ-aj kondiĉecaj verbformoj ofte sed ne ĉiam tradukiĝas en E-on
per la e-a kondicionalo (us-formo). 6. Uzas la demandan silabon 'ĉu' (vidusupre). 7. Uzas la konsonanton
kun la vokalo 'i' por afikse esprimi la verban pasivon: 'ᎠᎪᏩᏁᏍᏫ ' ('agoŭtiha') = pi vidas'. 'ᎠᏂᎪᏩᏁᏍᏫ '
aĝigoŭtiha) = 'pi vidiĝas'. **** Laŭ Adolf Holzhaus en sia libro 'Doktoro kaj Lingvo E-o' la afikso 'iĝ' de E-o
troviĝas en neniu eŭropa lingvo. Post longa traserĉo en multaj eŭropaj lingvoj, Holzhaus konkludas sur paĝo
219 'Por la ideo fariĝi ne ekzistas taŭga sufikso." Ĝi certe ne troviĝas en la angla. La angla tute ne havas
afikson kiu pasivigas verbojn. Holzhaus diras (p. 220): "Estas nur koincido, ke sufikso 'iĝ' proksimiĝas al la
itala sufikso 'eggiare' (pr: eĝĝare) en 'biondeggiare' - 'esti blonda', 'verdeggiare' - 'esti verda'. Laŭ Holzhaus (p.
229) kaj Emba (pseŭdonimo de Imre Baranyai) Z. nur uzis, 'ad', 'mal', kaj 'ig' pliofte ol 'iĝ': El 35 afiksoj Z. uzis
iĝ' kvare plej ofte. Holzhaus plu diras ke Privat en 'Historio de E-o' kaj J. Baghy en 'Hura' uzis 'iĝ' unue plej
ofte. Iom da e-ologoj diras, ke 'iĝ' estas la sola afikso en la Fundamento de E-o kiu ne definitive venis el iu
iacia eŭropa lingvo. Ĉu ne ŝajnas strange al vi, ke la plej ofte uzata afikso de Privat kaj Baghy kaj la kvare
plej uzata de Z. ne venis el eŭropa lingvo? Ĉu "La Ĉeroka Fenikso" estis la faktoro aŭ unu el la faktoroj kiuj
igis Z-n ekuzi 'iĝ'? En 1878 juna Z. kun siaj lernejanoj kantis himnon en Prae-o. El tiu himno hodiaŭ estas
conata nur la komencaj vortoj: "Malamikete de las nacjes" "Kadó, kadó jam temp' está" "La tot" homoze in
familje" "Konunigare so debá". L. Courtinat en Historio de E-o (p.8) tradukas: "Malamikeco de la nacioj falu,
falu jam tempo estas. La tuta homaro en familio unuiĝi devas." Notu la 'iĝ' en 'unuiĝi'. Sed, Edmond Privat
en "Vivo de Z." (p.36) tradukas la lastajn tri vortojn: "Kununuigi sin devas." El tio mi hipotezas, ke en Prae-o
ne ekzistis 'iĝ'. Anstataŭ 'iĝ' Z. uzis aŭ nenion aŭ la kombinaĵon 'igare so' kiu signifas 'igi sin' kiu ofte havas
la saman signifon kiel 'iĝi'. Z. verŝajne prenis 'igi' pro la germana ('satt' - 'sat', 'sattigen' - 'satigi') kaj pro la
latina kiu havas sufikson 'igare' kiu devenas de 'agere' - 'agi': 'fatis' - 'laco', 'fatigare' - 'lacigi'. Pro la ig-iĝ-
fero en E-o ekzistas ofta gramatika alterna ŝanĝiĝo inter 'g' kaj 'ĝ'. En la ĉ-a ankaŭ ekzistas ofta gramatika
alterna ŝanĝiĝo inter 'g' kaj 'ĝ'. En E-o por alterni la gramatikan ŝanĝiĝon oni kvazaŭ prenas la 'ĝ' en la pas-
iga afikso kaj ŝanĝas ĝin al 'g'. En la ĉ-a, por alterni la gramatikan ŝanĝiĝon, oni ankaŭ kvazaŭ prenas la 'ĝ'
in la pasiviga afikso kaj ŝanĝas ĝin al 'g'. En E-o la alterna gramatika ŝanĝiĝo estas inter transitiveco kaj
pasiveco. En la ĉ-a la alterna gramatika ŝanĝiĝo estas inter fonetika akordeco kun konsonantkomenca radiko
kaj fonetika akordeco kun vokalkomenca radiko. Notu ke en 'aĝigoŭtiha' la radiko ('goŭtih') komenciĝas per
konsonanto. Se la radiko komenciĝus per vokalo la 'ĝ' fariĝus 'g' ekzemple: 'ᎠᎬᏂᏍ ' 'ag2niha', = 'li batiĝas'.
Notu ke la radiko '2nih' (= 'bat') komenciĝas per la nazala ŝvavokalo. Krom ĉi tio ekzistas en la ĉ-a ankaŭ
lispecaj oftaj gramatikaj alternoj inter 'g' kaj 'ĝ'. Mi scias pri neniu gramatika alterno inter 'g' kaj 'ĝ' en la tuta
angla lingvo. Unu el ĉi tiuj go-ĝo-alternoj ja enestas la ĉ-an pasivigan sufikson 'iĝ'. La ĉ-a vorto 'ᏫᏢᎢ .',
Udl2$^{?}$i.' signifas 'Pi versîs ĝin.': 'u' = ĉ-a pîyîâano (agiĝauano) kiu signifas 'pi'; 'dl' = 'versî'; '2$^{?}$i' = 'is'. Se oni
eziras pasivigi ĝin oni enmetas la ĉ-an sufikson 'iĝ' en la saman envortan pozicion kie oni farus en e-a vorto:
'ᏣᏣᎢ', 'Udliĝ2$^{?}$i.' = 'Pi versîĝis'. Ĉi tiu pasiviga sufikso havas plurajn formojn ekzemple: 'ig', 'iĝ', '2g', '2ĝ', 'og',
'oĝ'. Rimarku la alternon inter 'g' kaj 'ĝ'. Se la sufikso estas sekvata de la simpla fora pasinteca sufikso, ĝi
anĝiĝas de 'g' al 'ĝ'. Jen ekzemploj: 'ᎠᏫᎯᏗᏗ ', 'asgol2di$^{?}$a' = 'pi forvîsas ĝin': 'ᏫᏫᎯᏗᎮᎢ ', 'usgol2d2$^{?}$i' =
'pi forvîsis ĝin'; 'ᎠᏫᎯᏳ ', 'asgol2ga' = 'pi forvîsiĝas/ malheliĝas; 'ᏫᏫᎯᏣᏔᎢ ', 'usgol2ĝ2$^{?}$i' = 'pi forvîsiĝis/
malheliĝis': 'ᎠᏫᏢᎳ ', 'asgŭala' = 'pi estas mallonga' aŭ 'mallonga'; 'ᎠᏫᏢᏩᏳ ' 'asgŭaloga' = 'pi mallongiĝas'; 'ᏫᏫ
ᏩᏣᏔᎢ', 'usgŭalog2$^{?}$i' = 'pi mallongiĝis'. La ĉ-a sufikso 'is' havas plurajn formojn kaj signifojn. Jen iom da
iaj formoj: isahn (antaŭ e$^{?}$i aŭ 2$^{?}$i), isis (antaŭ 'g'), isih (antaŭ 'a'), is (antaŭ 'ilo'), isan (antaŭ 'eh'). Unu el la
signifoj de ĉi tiu sufikso estas tiu de la e-a 'iĝ': 'ᏫᏲᏫᏍ ', 'ujosiha' = 'pi malsatas'; 'ᏫᏲᏫᏫᏍ ', 'ujosisiha' = 'pi
malsatiĝas'; 'ᏫᏲᏰᏁᎢ ' 'ujosisahne$^{?}$i' = 'pi (raportite) malsatiĝis'. La ĉ-a sufikso 'dan' havas plurajn formojn
kaj signifojn. Unu el giaj formoj estas 'sdih'. Unu el ĝiaj signifoj estas tiu de la e-a 'ig': 'ᎠᏝᏫᎽᎠ', 'alsgi$^{?}$a' =
pi dancas'; 'ᎠᏝᏫᏔᏫᏍᏫ ' 'alsgisdiha' = 'pi dancigas pin': 'ᎠᏁᏔᏫᏕ', 'aditasga' = 'pi trinkas ĝin'; 'ᎠᏁᏔᏫᏫᏍᏫ ', P.4
.4

ıditasdiha' = 'pi trinkigas pin'. Pro la ĉeroklingva intensiva uzado de verbaj sufiksoj; oftaj gramatikaj go-ĝo- lternoj; ofta uzado de ig-kaj-iĝ-samsignifaj sufiksoj; kaj la ekzisto de la ĉ-a sufikso 'iĝ' kun la sama signifo, nvorta pozicio, kaj fonetiko kiel la e-a 'iĝ'; ĉeroklingvano plifacile kaj plirapide mastras la iĝ-ig-aferon de E-o ol nglalingvano mastras ĝin. Ĉiu e-isto scias, ke la iĝ-ig-afero estas grava kaj granda parto de E-o. La ĉ-a kaj la -a afikse pasivigas verbojn. La angla ne tion havas. 8. Uzas la vokalkonsonantan kombinaĵon 'eg' en adjekvo kun la signifo 'granda' kaj en sufikso kiu grandigas. Vidu supre. La 'a' en la ĉ-a 'egŭa' kaj en la e-a 'ega' stas adjektiva finaĵo. La 'o' en la ĉ-a 'amegŭo' kaj en la e-a 'akvego' estas substantiva finaĵo. Holzhaus diras). 216), ke 'eg' venas de rusa lingvo: "En rusa lingvo estas sufikso 'jag'.' 'En 'jaga' 'a' estas finaĵo de substanvo.' "Bednij' - malriĉa, 'bednjaga' - malriĉulego; 'delo' - afero, 'deljaga' - aferulego..." Holzhaus plu diras: n greka lingvo estas 'μεγας ' 'megas' - granda. Ekzemple, 'ω ' - 'o mega' - o granda, o ega. El 'megas' er forigo de komenclitero oni ricevas sufikson 'eg'." Grekaj kaj rusaj samideanoj pardonu min sed ŝajnas al ıi, ke la ĉ-a 'egŭ' estas pli simila al la e-a 'eg' en formo, signifo, kaj uzo ol la greka aŭ rusa konsiderante la ınetikajn formojn, la signifojn, kaj la aferon pri la finaĵoj. La angla tute ne havas afikson kiu grandigas. 9. kordigas adjektivojn kaj substantivojn laŭ nombro. En E-o oni preskaŭ ĉiam akordigas la adjektivojn kaj la ıbstantivojn laŭ nombro. En la ĉ-a oni ofte faras ĉi tion sed ne ĉiam. En la angla oni neniam faras ĉi tion. ', 'osda aj2ŭija' = 'bona indiano'; ' ', 'anosda anij2ŭija' = 'bonaj indianoj'. La refikso 'an' (antaŭ vokalo) kaj 'ani' (antaŭ konsonanto) indikas pluralecon. 'j2ŭi' = 'homo'; 'ja' = 'ja', aŭ 'vera'. otu ke la ĉ-a sufikso 'ja' havas similan signifon al la e-a 'ja' kaj la saman fonetikon. 10. Havas relative pli beran enfrazan vortordon. ' ' = 'Viro katon vidas'. (subjekto-objekto-verbo): ' .' = 'Katon vidas viro.'. Angle nur unu fiksita rigida strukturo permeseblas en ĉi tia situacio: "A man ees a cat." kiu estas subjekto-verbo-objekto-ordo. Nek la ĉ-a nek la e-a havas tute liberan enfrazan vortordon ed ĉio estas relativa. En komparo kun la multe plirigida kaj fiksita vortordo de la angla la vortordo de la ĉ-a aj la e-a estas relative pli libera. **** Mi akiris kopiojn de la supre menciitaj leteroj kiujn Z. skribis. Z. ja ekvojante sekvis la sekan vojon de Sekvojo". Mia amikino verkis tre interesan libron en kiu ŝi enmetis plenajn kstojn de supre menciitaj artikoloj kiujn Z. vidis. Se vi deziras informiĝi kiel ricevi kopiojn, skribu al mi ıklu te tri internaciajn respondkuponojn. 11. Uzas la vokalon 'o' kiel substantiva finaĵo. , ŭa'do = anko; , lolo = cikado; , asulo = pantalono; , aĝesdo = matraco; , ahj2hdlo = ŝtuparo; , ahnaŭo = ŝtofo; , atelido = telero; , gasgilo = tablo; , udo gefrato (frato aŭ fratino); , alijesulo = ganto; , adanhdo = koro; , ĝ2sgino = infero; osijo = saluto; , gahjahulo = selo; , alasulo, ŝuo; , alijesusto = ringo; , ameio = akvego, maro, oceano; , alsdulo = ĉapo. En la supraj vortoj la fina litero 'o' estas fonetike la ɔkalsono 'o'. La fina 'o' estas substantiva finaĵo ĉar ĝi estas mankebla sen perdi la signifon de la vorto. Mi ɔvas ekpensi neniun substantivon en la tuta angla lingvo kiu finiĝas per la vokalsono 'o'. Homoj mallertaj en scienco de fonetiko eble pensus ke la vokalsono 'o' troviĝas ĉe la fino de la anglaj vortoj; beau, blow, bow, ɔe, kaj yoyo; sed fakte ne ĉar la fina sono estas diftongo; boŭ, bloŭ, boŭ, hoŭ, kaj joŭjoŭ. La 'oŭ' ne estas ıbstantiva finaĵo en la angla ĉar se oni ne esprimas ĝin la signifo de la substantivo perdiĝas. Neniu fina ıbstantiva vokalsono en la angla estas finaĵo ĉar ili ne estas neesprimeblaj sen perdi la signifon. La vokalɔno 'o' ja estas unu el la substantivaj finaĵoj de la ĉ-a. 12. Uzas la vokalon 'a' kiel adjektiva finaĵo. galiĝohida = grasa; , udihlegha = varmega; , ugosida = putra; , adla = kaŭĉuka; , ıdulida = malseka; , osda = bona; , utana = granda ; egŭa = ega. La fina 'a' estas adjektiva naĵo ĉar ĝi forlaseblas sen perdi la signifon. Mi povas ekpensi neniun adjektivon en la tuta angla lingvo kiu ıiĝas per la vokalsono 'a'. Se la fina sono de angla adjektivo mankas la signifo perdiĝas. Pluraj anglaj adjekɣoj finiĝas literume per 'a' sed ne fonetike ekz, en 'sofa cushion' (= sofa kuseno) la 'a' en 'sofa' ne estas la e-a ɪno 'a' sed la ŝvavokalo literumata per 'x' en Po. Kiam la skriba litero 'a' troviĝas ĉe la fino de angla vorto oni eskaŭ ĉiam prononcas ĝin 'x' ekz, en la vorto 'America' (Xmerĭkx) (signifo –> Ameriko). Tio estas granda oblemo por anglalingvano kiu lernas prononci E-on. Ĉ-lingvanoj tre facile lernas prononci ĉi tiun parton de -o. vokalsono 'a' ja estas unu el la adjektivaj finaĵoj de la ĉ-a. 13. Havas sufiksojn ĉe la finoj de ĉiuj rbformoj. Multegaj verboj en la angla ne finiĝas per sufikso. 14. Uzas la konsonanton 'n' post 'e' por indiki ovon en specifan direkton. 'Chafe' 1967 en 'Seneca Morphology and Dictionary' (Seneka Morfologio kaj Vortar- sur paĝo 23: "The directive morpheme, -n-, occurs only with a few verb roots whose meanings involve motion, l of them ending in e,..." (La direktiva signifero -n-, okazas nur kun kelkaj verbradikoj kies signifoj rilatas al ovo, ĉiuj da ili finiĝante per e,...) "It apparently indicates that the motion takes place in a specific direction." i sajne indikas ke la movo okazas en specifan direkton.); he:enos= ĵâtienirâ= li nun tieniras; he:= ĵâ= li. La ɪresponda ĉ-a verbo ankaŭ entenas 'n' post 'e' en la sama senco: uŭen2s2i= âtienir2= pi tieniris (a-e). , hena= tieniru; h= vi; e= ir; n= tien; a= u. , uŭen2sdi = âtieniri= (pi) tieniri. Vortoj kie 'hejmen' j 'hejmeniras' sufiĉe oftas en Zaespo. Senekparolantoj kaj ĉ-parolantoj plifacile lernas la '-en(-)' de E-o ol ıglalingvano lernas ĝin. 15. Por la 15-a vidu L.P.P. Prononco. **** Mi studis en universitato kun Dr-o John ells kiel mia profesoro. Li, tre lerta lingvikisto, estis sekretario de la asocio kiu kreis kaj propagandas la ternacian Fonetikan Alfabeton. Li estas membro de la Akademio de E-o. En prelego li diris, ke, dum la naĝo de Z. kaj kiam li lanĉis E-on, ke polisintezeco, kunmetiteco, aglutineco, k.s. estis tre malestimataj de la ıgvistoj, lingvikistoj kaj kleruloj de la mondo. D-ro Wells pravas. La granda plejparto de la mondaj kleruloj edis, ke la ĉ-a kaj iu ajn indiana lingvo estis "primitivaj, sovaĝecaj, malcivilizitaj, senvaloraj, mallernindaj, kaj reigindaj." **** La eminenta esperantologo Claude Gacond diris al mi kiam mi estis ĉe li en La Chaux-deɪnds, Svislando, ke estas bonaj kialoj opinii, ke Z. kaŝis la fakton, ke la hebrea kaj jida (novjuda) lingvoj fluis sin pro la granda antaŭjuĝo kiun la publiko havis kontraŭ judecaj aferoj. Indianojn oni pli malestimis ol judoj. Multaj eminentuloj opiniis, ke indianoj ne estis eĉ homoj kaj ne havis animojn. Z. estis saĝa. Li iis, ke riveli, ke la ĉ-a kaj jida lingvoj influis lin, malhelpus la kreskadon de E-o. La antaŭjuĝo kontraŭ E-o ɛm estis tiom granda, ke Z. devis translokiĝi al urbo kie neniu sciis, ke li okupiĝis pri E-o por praktiki okulan ɛdicinon. Ankaŭ ekzistas la teorio, ke Z. ne deziris malkaŝi al la patro, ke Z. rompis promeson al la patro kaj

prilaboris E-on (studante la ĉ-an) kiam li estis studento de okula medicino. **** Multaj kleruloj tra la tuta mondo kritikas E-on dirante, ke ĝi estas tro eŭropeca kaj tial ne taŭga por esti justa monda interlingvo. La ĉ-a montras, ke ili malpravas. Se vi laboras por E-o, nepre metu la ĉerokan argumenton en vian argumentaron. **** Mi finfine sukcesis transmariĝi kaj ekloĝis en Ŝipo, kies hejmhaveno estis 'Yokosuka' (Jokosuko), Japanio. Dum du jaroj mi vojaĝis tra la E-ujo de Azio en Japanio, Koreujo, Tajlando, Filipinujo kaj Hongkongo. En ĉiu mi studis la lokan lingvon kaj penis praktiki ĝin kiel eble plej. Mi akiris per poŝto miajn unuajn lernolibrojn en la vaska lingvo kaj ekstudis la solan eŭropan polisintezan lingvon. En Japanujo mi donis al anagalisgo novan nomon - Poliespo. **** Mi translokiĝis al Napolo, Italujo kie mi havis apartamenton du jarojn. Pro surŝipa laboro mi ofte vojaĝis aktivante en eŭropa E-ujo en 14 landoj. En ĉiu mi studis la lokan lingvon. Mi studis plurajn lingvojn kiuj ne havis sendependajn landojn. **** Mi fariĝis dumviva membro de U.E.A.. Mi faris pli ol cent prelegojn ĉe e-istaj grupoj tra la mondo. Mi prelegis interalie pri ĉ-aj lingvo kaj historio. Mi laboris por E-o en Afriko en 'Tangiers' Marokujo kaj en 'Mombasa' Kenjujo. Mi studis plurajn afrikajn lingvojn. **** En Afriko, la spiritoj de S. kaj Z. subite brilis ekstraforte sur mian padon sufiĉe longe por mi ekvidi la finan formon de Po. Alivorte, mi ekpensis bonan solvon por la lingvistikaj konfliktoj en Po. Ĉi tiu grava decido igis ĝistiaman pon esti -> Prapoliespo. Jen terminoj: 1. Prapraanagalisgo (antaŭ ol mi foriris de ĉ-ujo). 2. Prapoliespo (= Praanagalisgo) (antaŭ ol Afriko) 3. Poliespo (= Anagalisgo) (ekde Afriko ĝis hodiaŭ). **** En Prapo mi uzis ĉ-ajn afiksojn kun ĉ-a fonetiko. En Po mi uzas ĉ-ajn afiksojn tamen plejofte sen ĉ-a fonetiko (ne tute sen.) Jen komparo per la ĉ-a vorto:

Ĉeroka --> Gaŭonisisilo?elegasgoh2 sWhbbGRdSaDAb.
Prapo --> Gaparolisilo?elegasgoh2 parol = ŭonis
Po --> Aparolás2rĭpqr2jrâĉuĉh2

Ga= A= pi (pi= li, ŝi aŭ ĝi): is= ás= la saman aferon (verbagon) denove: ilo?= 2rĭp= fojon post fojo ripete: el= jr= por pi: eg= 2jr= est(as) ir(anta) tien por fari la verbagon: a= â= as-anta: sgo= ĉuĉ= ĉu; h2= ĥ2= sed. Entute -> 'Sed, ĉu pi estas iranta tien por fari la saman paroladon denove fojon post fojo ripete por pi?' **** Post Afriko restis amaso de fonetikaj demandoj. Kiel ŝanĝi ĉ-an fonetikon? **** Mi reekloĝis en Uŝio kaj ekstud-is la navahan (la sola kreskanta indiana lingvo en Uŝio), la inuitan (la nacia lingvo de Grenlando) (al inuitoj malplaĉas la termino 'eskimo'), la aztekan, la krikan, la senekan kaj plurajn aliajn indianajn lingvojn, -> ĉiu polisintezajn. **** Mi finis Pon en 1985. Mi faris neniun gravan strukturan ŝanĝon post 1985. En 1985, La Esperanto-Ligo por Nord-Ameriko elektis min esti la ĉefo de junulara delegacio, kiu dum unu monato ekskursis tra Germanio kiel gastoj de la germana registaro survoje al la Universala Kongreso en Aŭgsburgo. Kia agrabla monato! **** Mi skribas ĉi tion en malliberejo. La uŝa ŝtato akuzis min je krimoj kiujn mi ne faris. Mi frontas mortpunon. Jam dum jaroj mi vivas en mizeriga soliga enkarcerigo. Tamen, mi multe parolis Pon al mia ĉela muro, multe skribis ĝin kaj faris iom de tre utilaj sed malgrandaj ŝanĝoj kaj aldonoj. **** Por la unua fojo en pluraj miloj da jaroj la Planedo Tero estas naskinta membron de la irokeza familio de lingvoj --> POLIESPO. Ĝi viviĝas apud siaj mortantaj fratoj - la hurona, la seneka, la kajuga, la onejda, la mohaŭka, la tuskarora, la monondaga, kaj la ĉeroka. NI BONVENIGU KAJ VIVIGU ĜIN!!!

KIO ESTAS POLIESPO? Po (= Poliespo) estas lingvo inventita de mi. Ĉu mi deziras reformi E-on? --> absolute Ne. Ĉu la celo de Po estas por konkurenci kontraŭ E-o? Ne. Ĉu ĝi estas kiel Volapŭk k.t.p.? Ne. Por lerni lue paroli en Volapuko, Ido, aŭ 'Interlingua' oni tute ne devas scii E-on. Ne eblas flue paroli pe sen bone scii E-on. Poliespo estas POLIsinteza ESPerantO. 'Polisinteza' signifas 'multe kunmetiteca'. Po estas irokeza in-diana lingvo. Pli ĝuste dirite, Po estas hibrido inter E-o kaj irokeza planlingvistiko. En E-o kaj en la angla oni devas diri almenaŭ tri vortojn por esprimi subjekton, verbon, kaj objekton. En polisinteza lingvo oni povas diri kaj tre ofte diras subjekton, verbon, kaj objekton en unu sola vorto. Ekzistas 4 lingvospecoj laŭ ties strukturo: 1. FANDA (latina, greka) 2. AGLUTINA (japana, tagaloga, korea, E-o) 3. IZOLA (vjetnama, ĉina) 4. POLISIN-TEZA (ĉeroka, seneka, vaska, inuita (la nacia lingvo de Grenlando), azteka). Sed, neniu lingvo estas centpro-cente laŭ sia kategorio. Ekzemple, la ĉ-a ne estas centprocente polisinteza. Fakte, multaj ĉ-aj (kaj/aŭ p-aj) frazoj analiziĝas en du pli-malpli egalaj partoj: 1. La izoleca kaj/aŭ malpli-kunmetita parto. 2. La polisinteza konstruaĵo. Po uzas la ĉ-an polisintezan sistemon. Po divideblas en du grandaj partoj: 1. La Espo (la izoleca kaj/aŭ malpli-kunmetita parto). 2. La Polio (la polisinteza konstruaĵo). Estas du specoj de Espoj: 1. Zaespo normala z-a E-o). 2. Espido (nur z-aj en la senco, ke ili estas en konkordo kun la maniero Z. kreis por fari kaj uzi proponitajn formojn.) La polio estas ĉ-aj afiksoj kun e-aj radikoj laŭ ĉ-a lingvistiko. **** Oni ankaŭ povas alimaniere analize dividi Pon jene: A. Zaespo. B. Espidpolio (= espido(j) plus polio(j)) [= idpo] La vorto 'idpo' estas malgrandigo de la vorto 'espidpolio'. **** Por klarigi al vi iom pri la supraj terminoj, mi provizas la sekvan informon: Jen ekzemplo de izoleca parolo en malĝusta E-o (kaj malĝusta Po): 'La hund est grand.' Rimarku ke la radikoj staras izolitaj (apartigitaj) unu de la aliaj. Jen ekzemplo de aglutinaj vortoj en malĝusta E-o (kaj malĝusta Po): 'hunddom, bonven, glitkur'. Rimarku ke la radikoj algluiĝas (hund-dom, bon-ven, glit-kur). 'Aglutini' estas transitiva verbo kiu signifas laŭ P.I.V. "Formi vortojn, kunmetante memstarajn vorterojn, kiuj konservas ĉie sian propran signifon kaj formon". **** "Sinteza lingvo" laŭ P.I.V. estas "lingvo kiu preferas kun-metadon aŭ infleksion al la uzado de prepozicioj k.t.p." Po havas kaj kunmetadon kaj afiksan infleksion. "Infleksio" laŭ P.I.V. estas "Fleksio per modifo de la tembro de unu vokalo aŭ per ĝia plena malapero, interne de la radiko de vorto: en pluraj lingvoj la infleksio estas uzata por formi la pluralon (ekz-e angle foot/feet; arabe: 'argi/Tuareg k.t.p.". Notu ke 'foot/feet' = piedo/piedoj. Ekzemplo en Po estas: librál= la libro; librxl= la libroj; pomqd= de pomo; pomwd= de pomoj [á= la plus 'o'; xl= la plus 'oj'; qd= de plus 'o'; wd= de plus 'oj'] [á,x,q,w estas vokaloj en la jenaj uŝanglaj vortoj: á, hat; x, hut; q,hurt; w, awful]. **** Ĉio lingvistika havas siajn avant-ĝojn kaj malavantaĝojn. La bela afero pri polisinteza vorto estas, ke ĝi ofte estas pli simpla kaj utila ol ĝia ekvivalento en izola, fanda, aŭ aglutina lingvo. La nebela afero estas, ke ĝi ne ĉiam estas tiel. La bela afero pri Po estas, ke oni havas elekton. Kiam polio pli simplas kaj utilas: uzu ĝin. Sed kiam normala E-o pli simplas kaj utilas: uzu ĝin. La ĉ-a eco kaj spirito de la polio protektas kaj gardos la Z-an Fundamenton ĉiam kiro unika gramatiko. Ju pli da pistoj estos - despli da e-istoj estos. Preskaŭ ĉiuj ĉ-aj afiksoj troviĝas en Po.

ipecoj de ĉ-aj afiksoj estas apenaŭ imageblaj en E-o, ekz, la subjekt-objekt-afiksoj. La pa tri-silaba vorto stwamâ.' signifas 'mi amas vin ambaŭ.'. La unua silabo (stw) estas subjekt-objekt-afikso kun la signifo 'mi-vin-mbaŭ'; â = as nun anta. Komparu la simplecon: 3 silaboj kun 6 literspacoj surpaĝaj kontraŭ 6 silaboj kaj 17 terspacoj surpaĝaj. Vi jam vidis dek-unu-silaban vorton de Po kiu havas 22 literspacojn sur paĝo kaj la jenan ignifon: "Sed, ĉu li, ŝi, aŭ ĝi estas iranta tien por fari la saman paroladon denove fojon post fojo ripete por li, i, aŭ ĝi." Tio estas 11 silaboj kun 22 literspacoj kontraŭ 39 kaj 115. Ĉi tio montras, ke Po ŝparos monon en a eldonado kaj tempon en la legado. Ĝia devizo estas: lernu P-on kaj pensu fulmorapide! Ju pli multe da ilaboj vi pensas, despli malrapide!

<u>RGUMENTOJ POR POLIESPO.</u> La meznombra e-isto facile havas misimagojn pri Po. Pro sia interna struk-uro Po neniam povos konkurenci kontraŭ E-o. Ĝi nur povos kreskigi E-on. Ĝi kreskigos E-on car ĝi povas liigi la nombron da E-istoj en la mondo. Ĝi ne estas reformprojekto. **** Se morgaŭ ĉiuj en la mondo scipov-s Pon, la "fina venko" por E-o estus finfine ĉi tie. Memoru ke ne estas ebla flue paroli en Po sen esti flua arolanto de normala Z-a E-o. Se ĉiuj estus Pistoj morgaŭ - ĉiuj estus E-istoj morgaŭ. **** Estas 3 gravaj ividoj en la Fundamento de Po: 1. La Devoj; 2. La Reguloj; 3. La Proponoj. **** Pisto havas Devon ĉiam acience kaj respekte atenti komunikaĵon en E-o sen plendo. 'Zaespulo' estas persono kiu komprenas pon sed espondas en normala E-o. Pisto do devas aŭskulti al zaespulo pacience, respekte, kaj senplende. Plue Pisto avas Devon protekti kaj ami la Fundamenton de E-o. **** Laŭ la Reguloj E-o estas interna, integra, neapartig-ola parto de Po. Laŭ Regulo, dum iu ajn momento pisto rajtas diri vorton, frazon, k.t.p. en normala E-o nterne de pa konversacio. Laŭ Regulo, la ĉefaj gramatikaj verkoj de Po ĉiam estos tiuj de normala E-o. La efa gramatika verko de Po nun do estas P.A.G. (Plena Analiza Gramatiko de E-o) de 'Kalocsay' kaj 'Waringhien'. a ĉefa vortaro de Po nun do estas P.I.V. (Plena Ilustrita Vortaro de E-o) de S.A.T. Fakte ĉio en Po kiu ne roviĝas en normala E-o povas troviĝi sur unu sola folio de papero. Ĉu vi scias pri alia lingvo kiun vi povas rni lernante nur ĉion sur <u>unu folio da papero</u>? Ĉiu flua e-isto jam scias pli ol 99%-on de Po. Restas por rni nur la ĉ-aj afiksoj, du radikoj kaj praktiki la irokezan lingvistikan strukturon. Mi enkondukis en Pon nur u novajn vere necesajn radikojn el la ĉ-a - 'osij', kaj 'toh'. 'Osijo' signifas 'saluton' kaj 'tohoĉ' signifas "Ĉu aco, irmonio, kaj bonfarteco estas ĉe vi?" **** Laŭ regulo E-o estas la "ripeta lingvo" de Po kaj la "klariga ngvo" de Po. Do, se en la mezo de pa konversacio la aŭskultanto diras ion ĉi tia "Pardonon, mi ne aŭdis on." aŭ "Bonvolu ripeti, mi ne komprenis." oni devas ripeti ne en Idpo sed en normala E-o. Se en konver-acio oni eksentas momentan bezonon por eksteridpa klarigo, oni klarigas en E-o, ĉar E-o estas la "klariga ngvo". **** Vi povas per Po varbi homojn al E-o kiuj sen Po neniam estus varbitaj al E-o. Kial? Nu, ĉar: <u>kzistas tra la mondo miloj kaj miloj da homoj kiuj:</u> 1. - intersiĝas pri indianaj aferoj sed ne pri E-o. 2. - nteresiĝas pri polisintezaj lingvoj sed ne pri E-o. 3. - intersiĝas pri rapida pensado kiuj ne interesiĝas pri E-o, ar E-o sen Po ne ebligas tion. La angla estas tre malrapidpensa lingvo. La nuda vero estas, ke E-o estas pli alrapidpensa ol eĉ la angla mem. Tamen, pro Po, ĉi tio estas tre bona. Oni ja devas ramppensi, kaj marŝ-ensi per E-o antaŭ ol flugpensi per Po. Ni ĉiuj jam posedas inventaĵojn por fari multajn aferojn plibone aŭ irapide - ekz, biciklon aŭ aŭton por veturi pli rapide. Sed, ĉu vi iam aĉetis ion por PENSI pli rapide.? Po stas la sola inventaĵo (pri kiu mi scias) kiu multe plirapidigas homan pensadon. Pli rapida pensado havas ilojn da avantaĝoj en ĉiuj sferoj de la vivo. Ekzemple, lernejano povas preni ekzamenon en malpli da tempo: ĝeniero povas solvi problemon plirapide. 4. - deziras multe pliigi la kvanton da informo en unuo de memor-aco en siaj komputoroj. E-o sole ne ebligas ĉi tion. Po ebligas ĝin. 5. - interesiĝas pri rapida legado sed ne i E-o. Vidu en ĉi-gazeto mian aperontan artikolon pri kial Po helpas mastri la 'Evelyn Woods' rapidlegajn knikojn; ĉar interalie Po metas en la kapon milojn da mensaj komputoraj programoj kiuj pritraktas 'inversajn dojn' necesajn por lerni legi maldekstren. Ekzistas super-rapid-legantoj kiuj legas samrapide dekstren kiel aldekstren - tute lernebla afero. E-o sen Po ne speciale utilas por ĉi tio. Tamen la ĉefa kialo kial Po helpas astri la 'Evelyn Woods' teknikojn estas pro la pa skribsistemo 'posekvojo' kiu permesas pli ideogramecan gado ol la ortografio de E-o mem permesas. 6. - kiuj deziras tajpi multe pli da komunikaĵo en persona tero, telegramo, k.t.p. sen pagi aldonan poŝtan koston. E-o sole neniel helpas je ĉi tio. Po ebligas ĝin. 7. - ras, ke E-o estas tro eŭropeca por esti justa monda interlingvo. La irokeza Po forvipas ĉi tiun kritikon. 8. - eziras savi la arbarojn de la mondo. Iam estis 4 milionoj da indianoj en la amazonaj pluvarbaroj. Nun estas ar 400,000. Iom da ili ĝis nun havis neniun kontakton kun la ekstera mondo. Ili ankoraŭ scias kion ni jam rgesis. Unu ĉefkialo por la detruo de la arbaroj estas homa uzado de papero. E-o sen Po ne ŝparas paperon. o multe reduktas la kvanton de necesa papero en eldonado, presado, komputora tajpado, k.t.p.. 9. - deziras doni, verki, aŭ presi broŝurojn, gazetojn, kaj librojn multe malpli koste kiuj ne interesiĝas pri E-o ĉar E-o sen o ne ebligas tion. E-o kun Po ebligas ĝin. Imagu Enciklopedion 'Britannica' en nur du trionoj aŭ tri kvaronoj la paĝoj. Imagu vian plej amatan dikan libron presita en nur du trionoj aŭ tri kvaronoj de la paĝoj. **** om la supre menciitaj kondiĉoj en Po kiam oni esprimiĝus en normala E-o estas multe de aliaj lokoj en pa nversacio kiam oni esprimiĝus en normala E-o. Ekzemple, se pisto demandas al alia pisto "Kio tablaĵars?" (= o estas sur la tablo?); taŭga respondo estus "Interesa libro!" ĉar ne estas utile tie esprimiĝi polisinteze. Oni olisintezumas en Po nur kiam estas pli utile tion fari. **** Nederlanda kompanio faras komputoran tradukan stemon nomita D.L.T. (Distribua Lingva Traduko). Kiam mi unuafoje surteriĝis en Eŭropo, Eksĝenerala Sekre-rio de U.E.A. 'Gunther Becker' invitis min prelegi en la lernejo kie li instruis. Survoje al lia hejmo, ni haltis domo de lia amiko dum granda multhoma naskiĝtagfesto. Estis kvazaŭ kunveno de homoj prilaborantaj L.T.. Mi diskutis kun ili la eblecon uzi pon en la sistemo. Mi havas la fortan esperon, ke ili uzos ĝin. Ili ras tradukprogramon inter eŭropaj lingvoj uzante E-on kiel pontlingvon Farado de tradukprogramo inter E-o j nacia lingvo estas treege malfacila tasko kiun ili tamen bone faras. En komparo, tradukprogramo inter E-o j Po estus relative simpla fari. Komputoraj enigantoj (homoj kiuj tajpas ĉe komputoroj) povus enigi informon r Po pli rapide ol per iu ajn alia lingvo(se la klavaro estas taŭge programita). Ekzistus aliaj gravaj avantaĝoj ate al ŝparoj je papero, komputora memorspaco, k.t.p.. **** Oni povas fari mirakdojn per komputoroj kun Po. n unu el miloj da ekzemploj: Imagu denaskan parolanton de la angla kiu vivtenas kiel angla verkisto. Pi

komputore tajpas siajn tekstojn en Po - premas butonon - kaj la komputoro tradukas per D.L.T. en la anglan. P.
Kial pi ne tajpas rekte en la angla? - **ĈAR, PI POVAS TAJPI PLI DA TEKSTO EN UNUO DA TEMPO SE PI TAJPAS EN PO!** **** Post la 'fina venko' ni ĝisostaj gastamaj verdulaj movadanoj ne plu havos E-on (ĉar ĉiuj parolos en ĝi). Ni havos Pon. Se vi troviĝas en amasa e-ista kongreso, kaj vi deziras diri sekreton laŭte al amiko; vi rajtas diri ĝin en Po. Por esti bona lingvisto aŭ bona lingvistikisto vi devas scii almenaŭ unu lingvon el ĉiu de la 4 lingvogrupoj. Po estas la plej facile lernebla polisinteza lingvo. Kiam oni flue akiras alian lingvon, oni akiras malsaman spiriton kaj pensmanieron. **POLIESPO ESTAS VIA ORA ŜANCO AKIRI INDIANAN SPIRITON.** **** En mia lasta semestro en universitato (1985), mi sidis en klasoj aŭskultante anglalingvajn prelegojn. Mi prenis notojn en Po. Kial? Ĉar, mi povis surpaperigi pli de la prelegoj per Po ol per la angla - malgraŭ la fakto, ke en la vivo mi havis multege pli da praktiko skribante angle ol pe. **** Antaŭ ol mi finverkis Pon, mi studis la jenajn planlingvojn: 'Basic English' de C.K. Ogden, 'Eŭrolengo', 'Glosa', 'Idiom Neŭtral', Ido, 'Interglossa', 'Interlingua' (de I.A.L.A.), 'Latino Sine Flexione', 'Novial', 'Occidental', 'Solresol' ('Langue Musicale Universelle'), Volapŭk, kaj plurajn aliajn. La bedaŭrinda vero estas, ke ne troviĝas eĉ unu rapidpensa lingvo inter ili!! **** 'Ido' estis pseŭdonimo de 'Beaufront' kiu fariĝis nomo de planlingvo, lanĉita en 1907 de 'Beaufront' kaj 'Couturat' sub la egido de la "Delegitaro", kiel plibonigo de E-o. Mi malaprobas ĉiujn reformojn de Ido. Neniu el ili troviĝas en Po. Mi komentu detale: 1. La manko de ĉapelitoj literoj en Ido kaŭzas pli da literspacoj sur paĝo - malavantaĝo kiu postulas pli da papero, legtempo, k.a.. Ĝi ankaŭ uniformigas la siluetojn de surpaĝaj vortoj kiu malutilas al ideograma rapidlegado. Ĝi ankaŭ bremsas komputoran tajpadon se via klavaro estas taŭge programita. 2. La manko de la akuzativo en Ido malpliigas flekseblecon en frazoj. En Japanio mi ekamis la japanan lingvon kiu ja havas akuzativon. Sen akuzativo E-o suferus malliberecon de vortordo kiu malhelpus nin ekz, emfazi vorton lokigante ĝin en fora pozicio. La akuzativo permesas nin ekz, teni pezan, ŝlosilan, aŭ amuzan subjekton ĉe la fino de frazo. Ĝi helpas al komencantoj ĉar ili povas per ĝi paroli komence en la vortordo de sia denaska lingvo. Ĝi provizas agrablan diversecon al personaj parolstiloj. La manko de ĝi estas paŝo en la direkto de la ĉefeŭropaj lingvoj fore de internacieco neeŭropeca. Estas vere ke ĝi okupas ekstran literspacon, sed Po konkeras sufiĉe tiun malavantaĝon. Ekzemple pe 'Ahavâ libr⍺l.' signifas 'Pi havas la libron.'. '⍺l' = 'la' plus 'o', plus 'n'. '⍺' estas kiel angle 'can't'. Komparu; '⍺l' = 'la' plus 'o': '⍺' kiel en angle 'hat'. Rimarku ke por doni la akuzativon al '⍺l', oni simple nazaligas la vokalon. La e-a akuzativo 'n' estas nazala sono. Imagu ke ĝi animiĝas kaj eniras la spiriton de la vokalo. Po, do iom konkeras la problemon sen rompi la Fundamenton de E-o, ĉar Po ja havas akuzativon. Ido perfidas la Fundamenton de E-o. 3. La manko de la tabelaj vortoj en Ido malfaciligas pli la lernadon de E-o far homoj kiuj ne parolas unu el la ĉefaj eŭropaj lingvoj. 4. En Ido la adjektivoj ne varias nombre kaj kaze laŭ la substantivoj. Ŝajnas al mi, ke la avantaĝo de ĉi tiu eco de E-o (pli da klareco) egalas al la malavantaĝo (pli da longeco). ĉiuokaze Po draste reduktas la malavantaĝon sen rompi la Fundamenton de E-o. Ekzemple pe 'Ahavâ bel2la pomojn.' = 'Pi havas la belajn pomojn.': '2la' = 'la' plus 'a' plus 'j', plus 'n': komparu; 'xl' = 'la' plus 'o' plus 'j': '2' estas la nazaligo de 'x': 'x' kiel angle 'hut': '2' kiel angle 'hunt'. Imagu ke la 'n' animiĝas kaj eniras la spiriton de la vokalo. Do, refoje Po iom konkeras malavantaĝon sen rompi la Fundamenton de E-o. Ne pensu ke la o-finaĵo estas forigita en suponuroj kiel '⍺l'. Ĝi ne estas forigita, ĉar ĝi estas tie en la signifo. '⍺l' havas la signifon de la artikolo 'la' plus la signifon de la o-finaĵo. Ĝi tenas ĉi tiun escepte se e-finaĵo aŭ a-finaĵo sekvas. [bel⍺la= la bela: butik⍺l= la butiko] 5. En Ido oni anstataŭigis iom da radikoj kaj afiksoj de E-o per 'pli internaciaj'. Laŭ mi, la diferenco en la 'internacieco' de la koncernataj radikoj kaj afiksoj en Ido disde la anstataŭigitaj en E-o estas iom bagatela, ke ĝi ne meritas ŝanĝon en la Fundamento de E-o. Laŭ mi, la elektoj de Z. estis tute bonaj kaj sufiĉe internaciecaj por esti akcepteblaj. **** Ĉu vi memoras kiam vi estis lernante E-on serĉante vortojn el skribitaj tekstoj en vortaro ne trovante ilin. Komencantoj ekz, serĉas la vorton 'ica' en vortaro kaj bedaŭras ne trovi ĝin. Kial serĉi 'ica'? Ĉar oni pensas, ke ĝi estas la radiko en 'malica', kaj, ke 'mal' estas prefikso. Tio estas ekzemplo de lingvistika konflikto en E-o. Komencantoj fojfoje eĉ ne trovas simplajn vortojn kiel 'virino' ĉar ili ne scias, ke 'ino' estas sufikso, kaj, ke ili devas serĉi nur la radikon 'vir'. Posekvojo solvas ĉi tiun problemon. Ekzistas 3 skribsistemoj por Po: 1. Poaboco (la pa alfabeto) 2. Posekvojo. 3. Pa Komputora Skribo (ankoraŭ ne fine ellaborita pro manko de komputoro ĉe mi). Posekvojo estas samtempe ideograma, sekvojeca (silabeca), kaj alfabeteca. Radikaj vokaloj en posekvojo superliteriĝas maldekstren (Vidu la Proponon pri Posekvojo.). Vokaloj en zaespaj afiksoj sub-aŭ-en-literiĝas sed ne superliteriĝas. Jen la vorto 'malica' en posekvojo: m̊lca (la radikaj vokaloj supersigniĝis). Jen la vorto 'malbona' -> m̊l̊ŋa. Rimarku la diferencon inter la 2 skribitaj formoj de 'mal' -> m̊l kaj ml̊. En Po oni povas klare distingi inter la radikoj kaj la afiksoj sole per la aspekto de la skribita formo se ĝi skribiĝas en posekvojo. Posekvojo kombinas la avantaĝojn de la hanĉina, araba, hebrea, ĉeroka (sekvoja), japana kun la rapidlegaj teknikoj de 'Evelyn Woods'. Posekvojo permesas pli bonan ideogramecan legadon. Ĉiu afikso ekz, havas apartan ideogramecan formon. Superrapidlegantoj ja legas literere sed ideogramece. Ili nur ekvidas la siluetan aŭ tutecan formon de la vortoj anstataŭ la literojn. Jen alia ekzemplo: r̊ĝlo = regulo: r̊ĝ̊lo = ruĝulo. Rimarku la du formojn de 'ulo'. Mi kreis posekvojon por komputora skribado. Ĝi estas por la homa okulo. Mi cirkulis leteron dirante ke en po oni povas duonigi la kvanton da papero en komputora tajpado k.t.p. Tio estis misgvida. Pardonon! Mi devis tiom limigi la longecon de iu multpaĝa letero, ke mi ne informis, ke temas pri P.K.S. (Pa Komputora Skribo) kiu ne estas finellaborita pro manko de komputoro. P.K.S. estas posekvojo kun 3 aŭ 4 'ŝlosilaj' konsonantoj (= konsonantoj kiuj plej troviĝas en grupoj en vortoj) iel sub-super-aŭ-en-literigitaj kun ankaŭ la finaĵoj 'a', 'e', 'i', 'o', kaj 'u' superliterigitaj. Laŭ mia kalkulo tio duonigus paperkvanton. Ĝi ne estus por la homa okulo. Aparato legus ĝin por via komputoro. Tiaj aparatoj baldaŭ malmultkostos. P.K.S. estus malrapide legebla de homa okulo. Kun praktiko posekvojo estas rapide legebla. Ĝi ŝparas multe da papero, sed ja malpli ol duono. **** Iu demandus: Kial enkonduki la semdan fonetikon en Pon. Sen fonetiko fremda al E-o, ŝvarmus en Po tiaj lingvistikaj konfliktoj kiel ĉe 'malica'. La fremda fonetiko ebligas mallongajn rapidpensajn ponurojn facile distingeblajn disde de e-aj radikoj kaj afiksoj. La rezulto estas ke oni povas facile distingi inter Idpo kaj Zaespo. Tia unika gramatiko necesas por protekti la fundamenton de E-o kaj ebligi al eĉ infano zaespi dum ripetado k.a. **** Kiam vi faras ekspoziciojn pri E-o

kzemple ĉe foiro, biblioteko, kongreso, la strando, k.t.p. bonvolu lasi pon esti malgranda parto de via ekspozi-
). Bonvolu meti sur vian tablon kopion de la Fundamento de Po, folion pri ĝiaj celoj, k.t.p.. Apud tio metu P.9
ıu aŭ plurajn de la jenaj: 1. Bildo de Sekvojo (bela poŝtkarto) $3.00 2. Bildo de la sekvoja silabaro (bela
ıstkarto) $3.00 3. Fotokopio de 'La Ĉeroka Fenikso' 1828 $10.00. 4. Kopio de la ĉeroklingva Biblio (Novtes-
mento) $35.00. 5. Kopio de bunta riĉe ilustrita libreto pri ĉeroka historio (anglalingve) $15.00 6. Kopio de
roka/angla Vortaro (355 paĝoj) kun ampleksa sekcio pri ĉ-a gramatiko $45.00. 7. Kopioj de mia gazeto "La
:roka Esperantisto" $40.00 (80 guldenoj) por 12 numeroj. Se vi donacos la suprajn sumojn al mia leĝdefenda
ıduso, mi povos sendi ilin al vi. Ankaŭ eblas donaci guldenojn al mia konto (N.I. SEQUOYAH) ĉe U.E.A..
ıobliu la dolarojn por scii kiom da guldenoj estas. Mi jam spertis, ke preterpasantoj ege interesiĝas pri ĉi tiuj
:roj. Vi povos uzi ilin por interesigi homojn en Po. Memoru ke kiam vi kreas piston vi kreas esperantiston.
ndu dolarojn pageble al Bernice Garrett. Jen mia adreso kaj tiu de U.E.A.: N.I. SEKVOJO c/o Bernice
ırrett 15555 Huntington Village Lane #240, HUNTINGTON BEACH, CA 92647 U.S.A.: UNIVERSALA ESPERAN-
)-ASOCIO, NIEUWE BINNENWEG 176, NL-3015 BJ Rotterdam. Antaŭdankon!

n malgrandigoj; L.P.P. = La Propono(n) Pri {La}; a-e = atestite (persone atestita de la parolanto); r-e = raportite
ıl-dirite) (ne persone atestita de la parolanto). k.a. = kaj aliaj; t.s. = tio signifas; ekz, = ekzemple,; escepte =
:eptokaze; la '*' antaŭ kaj post vorto aŭ vortgrupo estas simbolo de negramatikeco; I.F.A. = Internacia(n)
netika(n) Alfabeto(n)

DEVOJ DE LA PISTOJ

:VO AMI LA FUNDAMENTON DE ESPERANTO. Ĉiu pisto havas devon ami, scii, kaj protekti la Fundamen-
ı de E-o. La Fundamento de E-o estas kolekto de la 16-regula gramatiko, de la Universala Vortaro, kaj de la
:zercaro, sankciita de la Bulonja Kongreso kiel la Fundamento de E-o. Tute ne estas ebla esti flua parolanto
Po kaj ne esti flua parolanto de normala Zamenhofa E-o.

:VO APOGI LINGVAJN RAJTOJN. Ĉiu pisto havas devon apogi la lingvajn rajtojn de homoj kiel deklarita de
N.A.[illegible] (Unuiĝintaj Nacioj de Aŭtonomiaj Popoloj. Legu pli pri UNAP en aperonta numero de ĉi-gazeto.) Ĉi tio
:ludas antaŭnaskan kaj postnaskan aŭdadon en ĉies genta lingvo. Ni memoru, ke Po (kaj, do, E-o) ne celas
:i la universala sola homa lingvo, sed esti dua lingvo por ĉiu persono. Ni fortigu kaj kreskigu la endanĝer-
tajn lingvojn de malgrandaj nacioj kaj de nacimalplimultoj! Ni pereigu nenies etnan lingvon!

:VO ANIĜI AŬ AMIKIĜI AL POPOLOJ. Ĉiu pisto havas devon fariĝi ano aŭ amiko de, 1. polisintezlingva
polo kies lingvo estas endanĝerigita, kaj, 2. nepolisintezlingva popolo kies lingvo estas endanĝerigita. **** Oni
as ke estas pli ol 200 ankoraŭ parolataj polisintezaj indianaj lingvoj en Norda Ameriko, ke estas pli ol 70 en
ntra Ameriko. Oni diras ke estas pli ol 400 en Suda Ameriko kun pli ol 15 milionoj da parolantoj. Oni diras
kaŭ iom male; ke plej parto de la sudamerikaj indianaj lingvoj ne estas polisintezaj. M.P.O. devas ĝustigi ĉi
jn faktojn. Ekzistas la vaska en Eŭropo kaj la inuita en Azio. Anoj de la plej granda insulo de la mondo
rolas polisinteze (Grenlando). Se hodiaŭ okazus internacia kongreso de Inuitoj, venus inuitoj kun la jenaj
sportoj: Uŝaj (el Alasko), Danlandaj, Kanadaj kaj Sovetaj (el Siberio). [Mi ne scias ĉu Grenlando eldonas sian
)pran]. Inuitlingvanoj kompreniĝus dum la kongreso en la inuita polisinteza lingvo. Tamen iom da inuitoj
ı perdis sian lingvon. Do, ekzistus inuitoj ĉe la kongreso kiuj ne povus kompreni la inuitan. Ili parolus en
u el la jenaj lingvoj: angla, franca (el francparolanta Kanadio) , rusa, dana kaj eble eĉ pluraj aliaj. Oni
:onus ĉe la kongreso la polisintezan, intertriban, internacian, interlingvan lingvon Po, por ke eĉ ĉiuj inuitoj
erkompreniĝu inter si polisinteze!! **** Ne pensu, ke Po estas la unua indiana internacia lingvo. En la dua
:ro kiun Z. skribis en Ĉerokujon, Z. dankis pro ricevita informo pri la mobila, kaj demandis demandojn pri ĝi.
) estas la mobila? Ĝi iam estis vaste parolata internacia lingvo de multaj indianaj nacioj. Ĉerokujo, Naĉez-
), Krikujo, Ĉoktujo kaj multaj aliaj uzis ĝin. Ĝi ne estis denaska lingvo de popolo. Ĝi nur estis simpligita
ernacia dua lingvo — la Esperanto de tiu epoko. Vidu mian longan artikolon pri la mobila en aperonta
mer[illegible]e ĉi-gazeto. **** Hodiaŭ polisintezlingvaj popoloj estas la plej subpremataj popoloj sur la tero. Traged-
estas ilia historio. Kiel jam menciita, Uŝio invadis ĉerokujon en 1838 kaj metis ĉerokojn en koncentrejojn. En
mezo de tre akra vintro, la uŝa armeo devigis ĉerokojn marŝi transkontinenten en sovaĝejon, al hodiaŭa
lahomo. En tiu "Pado de Larmoj" unu kvarono de la popolo mortis. Preskaŭ ĉiuj maljunuloj, beboj, kaj
.vedaj virinoj mortis. Malsatmorto, frostiĝo, kaj malsano regis. La uŝa armeo ĉirkaŭis kun pafiloj. Du verboj
is: marŝu aŭ mortu. Aŭtonomia Ĉerokio denove ekestis kun Talekvo kiel ĉefurbo. **** Ĉerokoj, tamen, estis
bonŝancaj ol iom de aliaj polisintezlingvaj popoloj. Iom tute ekstermiĝis. Iom da triboj plurfoje devis suferi
.dojn de Larmoj". Pluraj popoloj tiel perdis po duonon de sia popolo. **** Ekzistas endanĝerigitaj, malgrandaj,
)aj popoloj hodiaŭ kies ekzisto estas nekonata al la ekstera mondo; kies lingvoj havas nenian skribitan
ton; kies historion neniu ĝis nun skribis; kies lingvon neniu ekstera klerulo iam studis. Ni konigu ilin al la
ıtera mondo. Ni provizu skribsistemojn al ili. Ni eduku ilin. Ni instruu Pon al ili. Ĉiutage pli kaj pli da
ianoj akiras edukadon, telefonon, poŝtan servon kaj vojaĝas internacie. Tio signifas, ke indianoj pli kaj pli
onas Pon por siaj internaciaj kontaktoj. Ekzistas indianoj en Surinamio kiuj suferas sub la nederlanda; en
ınca Gvajanio, sub la franca; en Brazilio, sub la portugala; kaj en pluraj landoj, sub la angla kaj la hispana.
bezono por Po estas grandega. **** Se vi pensas, ke polisintezlingvaj popoloj pretas akcepti nepolisintez-
gvon kiel mondan interlingvon vi tre eraras. Ni polisintezlingvanoj deziregadas havi polisintezan lingvon kiel
nda interlingvo. Kompreneble kiam vi finlernas pon vi mem fariĝas polisintezlingvano. Mi havas plurajn
ikojn en diversaj polinsintezlingvaj popoloj kiujn mi neniel neniam sukcesis konvinki lerni E-on. Tamen, ili
ı tre ekscitiĝas pri Po kaj jam diris, ke ili deziras lerni ĝin. **** Bonvolu, ekz, fariĝi po-misiisto al polisintez-
gva popolo. Iru kaj laboru por Po ĉe iu polisintezlingva popolo ie, eĉ se vi nur povas resti tie dum unu tago,
ıajnfino aŭ ferio. Akiru liston de intertribaj eventoj (festoj, konferencoj, kongresoj k.a.) kaj partoprenu ilin.
m vi vekiĝas en la mateno, diru al vi mem: "kion mi faros hodiaŭ por polisintezlingva popolo?" Oni ankaŭ
)ru por Po tra la poŝto aŭ per unu el multaj aliaj metodoj. **** Ĉiu pisto havas devon aniĝi aŭ amikiĝi P.9
)

ankaŭ al almenaŭ unu nepolisintezlingva popolo kies lingvo estas endanĝerigita. Bona fonto por informo kaj P.1
agado jam delonge estas **I.K.E.L.** (Internacia Komitato por Etnaj Liberecoj) [Vidu en la U.E.A. 'Jarlibro'] kaj sia bonega e-a gazeto "Etnismo" [Adreso: Im Romerfeld 44, D-5180 Eschweiler, F.R. Germanio.]

DEVO ATENTI ESPERANTON. Ĉiu pisto havas devon ĉiam pacience kaj respekte atenti komunikaĵon en Esperanto sen plendo. 'Zaespulo' estas persono kiu komprenas Pon sed respondas en normala Esperanto. Pisto do devas aŭskulti al zaespulo pacience, respekte, kaj senplende.

DEVOJ AL INFANOJ, BEBOJ, FETOJ: DEVO APOGI ANTAŬ-NASKAN AŬDADON EN PO; DEVO APOGI POST-NASKAN AŬDADON EN PO; DEVO APOGI ANTAŬ-LERNEJAN EDUKADON EN PO. Antaŭnaske, fetaj cerboj fabrikas mensajn cirkvitojn kaj mensajn 'komputorajn' programojn kiuj pritraktas lingvojn. La cirkvitoj kaj programoj formiĝas laŭ tio kion la feto aŭdas. La cirkvitoj kaj programoj pritraktas, ekz, la ritmon, tonojn, longecon, mallongecon kaj aliajn ecojn de vortoj, esprimoj, kaj frazoj. La feta cerbo lernas interalie iom pri la ŝanĝiĝoj kiuj okazas en vortoj kaj frazoj dum emocioj. La feto komencas pritrakti la naturon de vokaloj, konsonantoj, kaj glotaj haltoj kaj registras memorojn pri ili. Nia scio pri kiom fetoj lernas estas tre primitiva, sed estas certa, ke ili fakte lernas iom — eĉ sufiĉe por mem rekoni la patron kaj patrinon disde aliaj. Ni devas, kompreneble, esti tre zorgemaj kaj singardaj, ĉar ni ja devas helpi kaj neniel doloriĝi aŭ difekti la karan naskoton. Paĉjo, panjo kaj aliaj povas, ekz, paroli kvazaŭ al la stomako de la patrino. Ni ellaboru sekurajn taŭgajn sonbendojn kaj diskojn por ĉi tio. Unu ebleco estas por la patrino surmeti zonon kiu havas elektronikan parolilon apud la oreloj de la feto. **LA KREADO DE MENSAJ RAPIDPENSAJ CIRKVITOJ KAJ RAPIDPENSAJ KOMPUTORAJ PROGRAMOJ KOMENCIĜU ANTAŬ-NASKE!!** **** Kompreneble oni daŭrigu postnaske. Ni faru, ekz, bildstriajn animitajn aventurajn vidbendajn programojn por televidoj kun vidmagnetofonoj. Iam estonte eĉ filmhologramoj estos tre bonaj por ĉi tio. Antaŭ ol infanĝardeno kiam la bebo ekhavas kapablon ludi kun blokoj: donu al la bebo ludilo-blokojn kiuj estas literoj kaj supersignoj de Po, el plasto aŭ ligno; havu tabulon kie la bebo enmetu la blokojn en ĝust-formajn truojn tiel, ke la bebo vole-ne-vole formas vortojn. Apud la vorto estu bildo de ĝi, ekz, hundo. Tio estas nur unu el multaj metodoj vi uzu. **** En infanĝardeno, kompreneble oni daŭrigu. Instruu kiel eble plej per ludoj. La infanoj ĝuu la lernadon. Se ili ne ĝuas la lernadon — kreu pli bonan metodon. Estu fervora pri frua edukado. Infanoj kapablas lerni multe pli frue ol oni nun ĝenerale instruas en Uŝio. La tempo en kiu bebo, feto, aŭ infano prenas en la kapon lingvon (aŭ lingvojn) dividiĝu j.e. Ĉi tiu formulo estas por fetoj ĝis sesjaraĝuloj: **50% etna** lingvo aŭ lingvoj. **25% Esperanto. 25% Po.** Ekde ses-jaraĝo oni en lernejo instruu Esperanton duonhoron ĉiutage kaj Pon duonhore ĉiutage (E-o plus Po = 1 horo) ĝis kiam la infano flue parolas pe. Tiam oni povas redukti la instruadon de E-o kaj Po. Kompreneble, se la infano parolas en Po flue, t.s., ke pi estas jam flua en E-o.

DEVO APOGI LA LERNEJAN INSTRUADON DE PO. (vidu supre)

DEVO INFORMI PRI PO. Ĉiu pisto havas devon informi la publikon pri Po kaj ĝiaj avantaĝoj.

DEVO INFORMI PRI RAPIDPENSADO k.a. Por helpi vin plenumi ĉi tiun devon, mi provizas la sekvajn faktojn kaj komentojn. Ĉiu pisto devas labori por informi la publikon pri la naturo kaj avantaĝo de rapidpensado. **** Oni devas klare kompreni la signifojn de: 'fanda', 'aglutina', 'izola', 'sinteza' kaj kelkaj pliaj terminoj. Bonvolu elegi "Kio Estas Po". Sciu, ke eĉ inter lingvikistoj oni malkonsentas kaj konfuziĝas pri la signifoj de iom da ĉi tiuj terminoj; ekz, inter 'aglutina' kaj 'sinteza', fanda kaj fleksia, alglua kaj aglutina, kunmetita kaj aglutina. Iom da lingvikistoj diras, ekz, ke la inuita lingvo estas forte aglutina. Al ili alglutino signifas kunmetitecon. Aliaj lingvikistoj diras, ke ĝi estas malforte aglutina. Al ili aglutino signifas nur nefandan neinfiksan kunmetitecon. En la menso de la meznombra laiko la terminoj: 'kunmetita' ,'aglutina' ,'alglua', kaj 'sinteza' havas la samajn signifojn rilate al vortstrukturo. 'John Wells' (Ĝan Ŭelz) diras, tamen, ke ili ne samsignifas. Laŭ Ŭelz 'aglutina' estas nur aŭ nevaria aŭ aŭtomate varia kunmetiteco (kunmetita = fand-aŭ-kunglua = sinteza). Se inu aŭ ambaŭ de du kunmetitaj vortelementoj varias (ŝanĝas formojn en aliaj vortoj) la konstruaĵo ne estas aglutina sed fanda, krom se la variado estas aŭtomata. 'Automata' signifas, ke la variado sekvas klaran regulon ordonitan de la fonetika ĉirkaŭaĵo. Ekz, la preterito de la uŝa vorto 'miss' (maltrafi) [mĭs] estas 'missed' (maltrafis) [mĭst]. La preterito de la uŝa 'wait' (atendi) [ŭejt] estas 'waited' (atendis) [ŭejtĭd]. La preterito de la v 'turn' (turni) [tqn] estas 'turned' (turnis) [tqnd]. ('ĭ' kiel uŝe 'hit', 'split'; 'q' kiel uŝe 'her', 'brother'). Tio montras, ke la uŝa preterita finaĵo havas tri variajn fonetikajn formojn: **'t','ĭd'**, kaj **'d'**. Ĉi tian variadon oni nomas 'aŭtomata' ĉar ĝi okazas laŭ klara regulo kondiĉite de la fonetika ĉirkaŭaĵo. La tri-parta regulo estas: 1. Post ' aŭ 'd' oni aldonu la preteritan finaĵan formon **'ĭd'**. 2. Post senvoĉa konsonanto kiel 's' oni aldonu **'t'**. 3. Alikaze oni aldonu **'d'**. Oni do nomu ĝin 'aglutina' vortstrukturo, ĉar la variado estas aŭtomata. En aliaj kazoj, kamen, la variado ne estas aŭtomata; ekz, uŝe 'build' (konstrui) [bĭld] ->'built' (konstruis) [bĭlt], kaj 'teach' (instrui) [tiĉ] ->'taught' (instruis) [twt]. ('**w**' kiel uŝe '**aw**ful','c**aw**'). Ĉi tiuj du kazoj havas variadon en la preterita finaĵo kiu ne sekvas regulon; kaj do estas ekzemploj de fanda vortstrukturo. Ekzemploj en E-o de fandaj vortoj estas 'panjo' kaj 'paĉjo', Ekzemplo el la latina de fanda vorto estas 'skrībō'. La 'ō' estas unu fonemo sed kvar igniferoj: 1. prezenca tenso. 2. indikativa modo. 3. singulara nombro. 4. la unua persono. Rimarku, ke ĉiu el la 4 igniferoj ne estas ligebla al aparta fonetika ero. Ĉiuj 4 estas kunfanditaj, ne fonetike apartigeblaj. La 'ō' estas kompleksa plursignifero (Ŭelz nomas ĝin 'kompleksa morfo'). La 'ō' estas 'plenfanda'. La vorto 'panjo' estas 'mildfanda', ĉar malgraŭ la fandiĝo oni povas apartigi fonetike ĉiujn igniferojn. Ili estas ankoraŭ rekonblaj sed la unua stumpiĝis. Bonvolu noti, ke mi ne uzas ĉi-gazete la Ŭelz-an signifon de 'morfemo', ĉar ĝi ne estas en konkordo kun la P.I.V.-a signifo. La Ŭelz-a 'morfemo' signifas laŭ mi 'signifero'. Ekz, la vorto 'malĝustaĵojn' havas ses igniferojn; 'mal', ĝust', 'aĵ', 'o', 'j', kaj 'n'. La Ŭelz-a 'finaĵo' = la P.I.V.-an 'morfemo'-n. **** Ni esploru iom en la libro "Lingvistikaj Aspektoj de E-o" verkita de 'John Wells' en Anglujo. Ŭelz ankaŭ verkis la popularan radiokurson, "Jen Nia Mondo". Li estas unu el la "Grupo Kvin" kiu eldonis ĝin. Kiam mi estis en Londono, mi aĉetis la kopirajton por la ĉeroklingva versio de "Jen Nia Mondo". Sentu vin libera helpi min trovi ĝian eldonon. La plano estas por ĝi enhavu la anglan (por ĉerokoj kiuj ne parolas ĉ-e) la ĉerokan; kaj ion. "Lingvistikaj Aspektoj de E-o" estas vere bonega libro, sed neperfekta. Ni rigardu iom ĝiajn neperfekaĵojn. En ĝi Ŭelz parolas, kritikante 'etnocentrismon'. Ŭelz mem, tamem kulpas pri etnocentrismo, ĉar li P.10

nie en la libro klarigas, ke polisintezaj lingvoj estas kvara lingva grupo en la mondo. Sur paĝo 14 Ŭelz diras, p.
a plej konata tia tipologio estas morfologia: ĝi estas tiu, kiu dividas la lingvojn en tri tipojn (izolantaj, aglutin-
kaj fandaj), kaj ni diskutos ĝin en la tria ĉapitro." En ĉap. 3 p.29 Ŭelz skribas: "La entuziasmuloj de la
k-naŭa jarcento vidis la tri lingvotipojn kiel reciproke ekskluzivajn. Ĉiu lingvo devis aparteni al unu el la tri
oj, kaj al nur unu. Sed la faktoj ne pravigis tiun ideon. Nun ni vidas, ke unu lingvo povas aparteni certag-
de al ĉiu el la tri tipoj: la tipoj ne estas, se tiel diri, akvimunaj." En ĉap. 3 sekcio 7 "Sintezeco" Ŭelz pritrak-
s iomete polisintezajn lingvojn, neniam, tamen, klare dirante, ke ili ja troviĝas en kvara grupo. Oni povas
dukti tion el kio li skribas, se oni aŭdacas fari tian gravegan konkludon sen konfirmo de la profesorego. ****
legis la libron antaŭ ol li fariĝis mia profesoro ĉe San Francisko Ŝtata Universitato. Do, kiam li ekinstruis,
aj demandoj estis jam delonge pretaj. Li skribis "la tri tipojn" sur la nigran tabulon kaj mi tuj demandis:
n kiu el ĉi tiuj tri grupoj troviĝas polisintezaj lingvoj?" Kun kulpeceta mieno li respondis: "Ili ja troviĝas en
ara grupo." Mi deziris demandi al li la jenan demandon: "Instruinte en via libro, ke estas nur tri, kaj nun
nfesante kvar, kiom entute estas — ĉu 5,6,7 aŭ eĉ pli?" Tamen mi ne demandis tion. Mi ne deziris ŝajni
ilĝentila. Tamen, Ŭelz ja instruis al ni en la kurso, ke estas nur 4 lingvaj grupoj en la mondo. Jen ili: **1.**
ILUTINA: tagaloga, korea, japana, finna, turka, zulua, svahila, Esperanta. **2. FANDA:** latina, greka, rusa. **3.**
OLA: ĉina, vjetnama. **4. POLISINTEZA**: ĉeroka, seneka, vaska, inuita (la nacia lingvo de Grenlando), azteka.
lz instruis ke iam ĉi tia klasigo (morfologia) estis populara inter lingvikistoj sed nun ne. Sur paĝo 29 Ŭelz
ribas ke ĉi tiu klasifiko "estis malŝatata de la plimulto de lingvistoj dum preskaŭ tuta jarcento. Oni memor-
ke la konata lingvisto Meillet malestime nomis ĝin 'tro fama klasifiko' (trop fameuse classification). Nur en
lastaj kelkaj jaroj ĝi regajnis iom da prestiĝo, dank' al la usonano Greenberg, kiu sukcesis kvantigi ĝiajn
nensiojn kaj tiel sciencigi ĝin kiel tiopologion." Krom tipologio laŭ morfologio (vortstrukturo) ekzistas tipologio
i sintakso (frazstrukturo) en tri ĉefaj grupoj: VSO, SVO, kaj SOV (s= subjekto, v= verbo, o= objekto) depende
. la vortordo de la frazo. Mi teorias ke nacia kaj internacia politiko ludis kaj ludas grandan rolon en la
lpopularigo de la kvar-grupa morfologia klasifiko. Laŭ mi la kvar-grupa morfologia klasiga sistemo estas la
jbona el la ĝis-nun-uzataj klasigoj. Lingvikistoj ofte estas pli malpli agentoj de la ŝtato kiu pli malpli sekvas
ŝaf politikan linion. Grandaj nacioj kiel Uŝio, Britio, kaj Francio ne deziras fokusi atenton sur polisintezajn
gvojn. La morfologia klasigo fokusas unu kvaronon de la atento sur polisintezajn lingvojn; kiu igas homojn
mandi: Kial 1/4 de la monda presaĵo ne estas presata en polisintezaj lingvoj? Kial 1/4 de la monda mono
iras al ili? Kial 1/4 de la nacioj ĉe la U.N. ne estas polisintezlingvaj nacioj? Tia fokuso emas malkovri kaj
kutigi la fikrimojn kiujn la grandaj nacioj daŭre faras kontraŭ polisintezlingvaj popoloj. Ni pistoj nepre
pagandu la kvar-grupan morfologian klasifikon. Ni deziras fokusi kiel eble plej multe da atento sur polisin-
ajn lingvojn! Laŭ mi, la problemo kun la supra kvar-grupa klasigo estas, ke ĝi ne montras la plenan ling-
i bildon. Estas treege malfacila kompreni la plenan bildon sen vidi ĝin. Por helpi prilumigi la plenan lingvan
don mi ekpensis la jenan klasigan sistemon kaj donis al ĝi mian nomon. Bonvolu forte kritiki ĝin. Skribu al
viajn kritikojn kaj mi metos ilin en ĉi-gazeton.

LA SEKVOJA KLASIGA SISTEMO DE LINGVAJ SPECOJ KAJ ECOJ

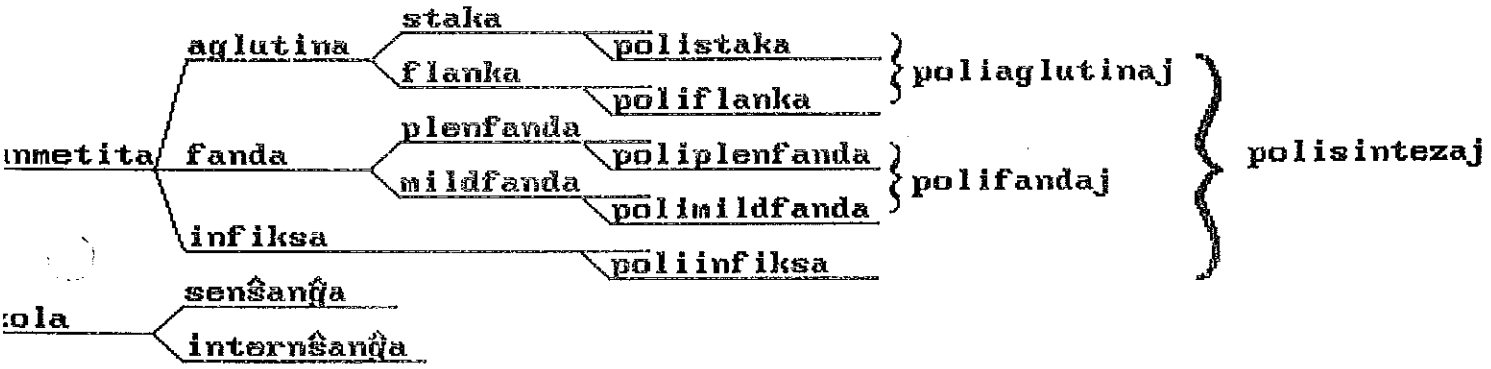

narku ke la diagramo estas multe naturlingva sed ankaŭ multe teoria. Notu ankaŭ la jenajn egalaĵojn:
nmetita = sinteza = infiks-aŭ-fand-aŭ-kunglua = infiks-aŭ-alglu-aŭ-fanda: fanda = varikunmeta kiam la
iado estas neaŭtomata. Oni povas el la diagramo fari la jenajn konkludojn: 1. Estas nur du plej bazaj
coj de lingvoj; I. kunmetita. II. Izola. 2. Ekzistas 5 almenaŭ teorie eblaj specoj de polisintezaj lingvoj: poli-
ka, poliflanka, poliplenfanda, polimildfanda, kaj poliinfiksa. 3. Ekzistas 2 teoriaj specoj de poliaglutinaj
gvoj: polistaka, kaj poliflanka. 4. Ekzistas 2 teoriaj specoj de polifandaj lingvoj: poliplenfanda, kaj polimild-
da. **** Eble iu plendus, ke mi klasigas fandon esti "kunmetita". Laŭ mi, se oni deziras kunmeti du aferojn
rajtas: 1. iri al la gluujo kaj kunglui ilin, aŭ, 2. iri al veldisto kaj kunmeti ilin per veldo, aŭ, 3. ĵeti ilin en
dujon kunmetante ilin per fandado eĉ ĝis plena unuiĝo. Bronzo estas ja kupro kunmetita fande kun stano,-
ne? **** Komparu la du jenajn manierojn grupigi la lingvojn: (sur la sekva paĝo)
nas al mi infiksado, pro rompo de la radiko, estas sufiĉe drasta kaj diferenca lingvistika fenomeno por meriti
n propran klason — almenaŭ teorian. Jen la artikolo pri 'infikso' en P.I.V.: "Afikso, kiu enmetiĝas interne
radiko: la ~o 'n' de 'jungere' malaperas en 'jugum', k tio klarigas la du formojn de E-o 'jungi' k 'jugo'.->
ntezo." **** Laŭ mi, estas tri specoj de kunmetiteco (=sintezo): 1. aglutino 2. fando 3. infiksado. Kio estas
liferenco inter 'fanda' kaj 'fleksia'? P.I.V. diras, ke fleksio estas "Ĉiu el la modifoj, kiujn suferas la formo de
to en la deklinacio k konjugacio". Laŭ tiu difino, jen iom de la fleksiaj finaĵoj de E-o: j, n, -as, -is, -os, -u,
. E-o havas multe malpli da fleksioj ol la rusa, latina, kaj greka havas. Fleksioj estas tipaj lingveroj en kaj

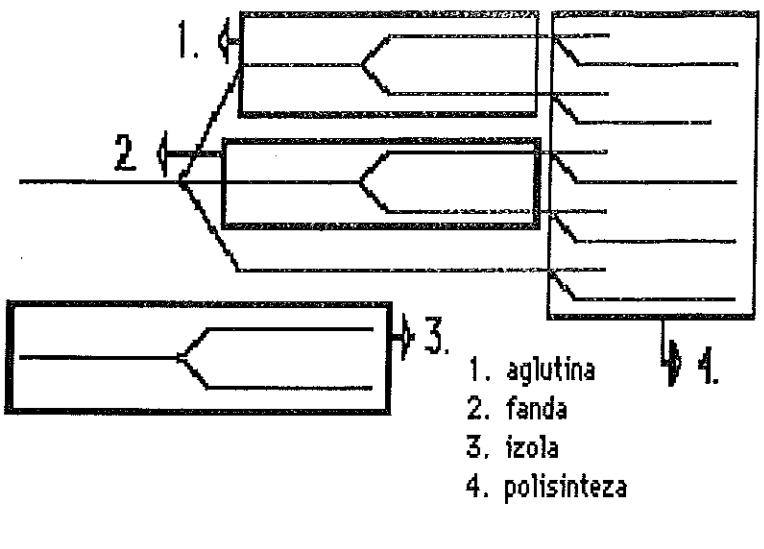

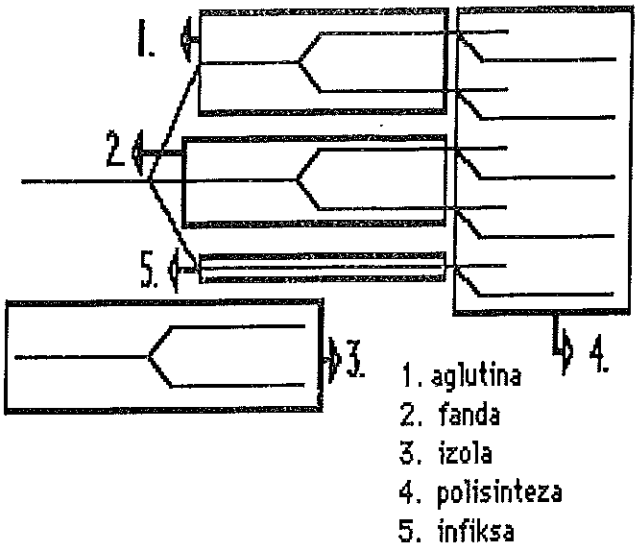

'andaj kaj aglutinaj lingvoj. Mi rekomendas, ke vi malofte uzu la terminon 'fleksio' pro ĝia du-senceco (fanda aŭ aglutina). Ŭelz skribas sur paĝo 29: "Vi komprenas nun kial mi zorge aplikas la terminon 'fanda lingvo' por la tipo de la greka, la latina, kaj la rusa, anstataŭ la ofte uzata esprimo 'fleksia lingvo'. Efektive okazis multe da konfuziĝo pro tio, ke oni ne distingis klare inter fandado kaj sintezado. La sintezeco (kontraŭ analizeco) de lingvo estas grado, je kiu ĝi kunigas plurajn morfemojn samvorten. La fandeco (kontraŭ aglutineco) de lingvo estas la grado je kiu ĝi kunigas plurajn morfemojn sammorfemen." La fleksio ne estas tipa por izolantaj (=izolaj) lingvoj kiuj ja estas tipe senafiksaj. Ĉinaj verbformoj, ekz, ne ŝanĝiĝas pro tenso nek modo. Ĉinaj substantivoj ne ŝanĝas formojn pro nombro nek kazo. **** Mi povus subdividi la supran diagramon pli, sed anstataŭ tio, mi petas, ke vi faru kaj sendi ĝin al mi kun via komento aŭ kritiko. Tio helpos min pritrakti la temon pli en venonta numero de ĉi-gazeto. **** Jen ekzemplo de izola strukturo el la angla; "The dog saw the cat." (kvazaŭ; a hund vid la kat. [vid=vidis]). Laŭ mi, la diferenco en la anglaj verboj 'saw' (vidis) [sw] kaj 'see' (vidi) [sij] estas ekzemplo de 'internŝanĝiĝo' kaj 'internŝanĝa' vortstrukturo. **** En 'staka' strukturo (mi mem ekpensis ĉi tiun terminon) oni figure kvazaŭ gluas unu blokon sur alian. Du signiferoj prononciĝas samtempe, sed memstaras (= ne ŝanĝas siajn formojn kaj signifojn) en la lingvo kaj facile apartiĝas en la fonetika analizo. Jen ekzemplo en Po: la sufikso 'a̯l' [='la' plus 'o' plus 'n']. La 'o' (substantiva finaĵo) fandiĝas sed la 'n' (akuzativa finaĵo stakiĝas sur la vokalon. La'a̯' estas nazala vokalo prononcata kiel la 'a' en la uŝa 'can','hand'. Figure, la 'n' stakiĝas kaj ŝluiĝas tie. Ĝi estas facile apartigebla en la fonetika analizo (ĝi estas nur la nazaleco de la vokalo). Do, laŭ mi, ĝi estas aglutina kaj ne fanda. Ĉiu ekzemplo en Po kie tono aŭ voĉeco-nevoĉeco (î -> ĭ) ŝanĝas la signifon estas ekzemplo de staka stukturo. En 'flanka' strukturo oni kvazaŭ gluas nur la flankojn de la signiferoj kaj ne la supron nek malsupron. Komparu: 'domo̯l'= la domo: 'domô̯l'= la domon. ('o̯' kiel uŝe; 'hat','cat'). **** Bonvolu imarki, ke en la supra diagramo ĉiu kunmetita lingva grupo fariĝas polisinteza en sia maksimuma ekstremo aŭ kvanto da kunmetiteco. **** Jen vorto el Ŭelz (p. 35) en la inuita lingvo. Ŭelz nomas la inuitan "la eskima". Al inuitoj tiu etikedo ne plaĉas pro sia signifo "karnomanĝulo". Jen la vorto: "pi-shorulagtsitânginakínererarkáuneritshugunarkâ". Ŭelz skribas "Ĝi konsistas el naŭ morfemoj kaj aldone du anditaj fleksioj: pi (oq) 'faras'; tshorulag (toq) 'erare, malbone'; tsi (tâ) 'igas lin -i'; tâ (râ) 'ade -as'; nginakâ provas' nerer (â)'ĉesas, ne plu -as '; arkau (gâ) '-os'; neri (tâ) 'ne'; tshugunarkâ 'verŝajne'. ['Estas verŝajne, ke ne ĉesos provi igi lin fari eraron.'] La gramatiko listigas pli ol ducent sufiksojn en la lingvo. Pli modesta vorto estas; 'qayar/pa/ngq/tsherk/oq', 'li havos grandan kajakon': ĝi ankaŭ ilustras unu el la malmultaj radikoj (kajako), kiujn la eskima donis al la Internacia Lingvo. En laŭmorfema trakuko ĝi estas 'kajakeghavos-li'. Kaj credeble nenio tute malebligas la uzon ankaŭ en E-o de la verbo kajakeghavi:..." Ŭelz plu skribas (p.35): "En intezeco E-o staras en la mezo, inter la ekstremoj de la vjetnama kaj la eskima." **** Por mezuri la kvanton de intezeco de lingvo Ŭelz uzas proceduron proponitan de la fama lingvikisto 'Joseph Greenberg' [pe, Ĝozxf Grinqgj kiu provizas "indicon de sintezeco". Jen el Ŭelz (p.35) la indicoj de sintezeco por jenaj lingvoj kiel kalkulitaj ar Grinbqg escepte la e-an kiun Ŭelz kalkulis:

inuita	3,72	sanskrita	2,59	angla	1,68
		svahila	2,55	persa	1,52
		jakuta	2,17	vjetnama	1,06
		anglosaksa	2,12		
		Esperanto	1,80-2,05*		

2,02 estas la cifero por la unuaj cent vortoj de la Antaŭparolo al la Fundamento de E-o.) Jen la formulo: I/V; M = la nombro de la signiferoj, V = la nombro de la vortoj (V = cent). Do, dividu la signiferojn per la vortoj. Ŭelz konkludas el tio, ke E-o estas "milde sinteza". Ĉi tio konfliktas kun lia opinio citita en la sepa lisupra frazo, ke E-o estas meze sinteza. Ŭelz diras: "Iom surprizis min la malalta cifero, kiun mi ricevis por E-o, lingvo en kiu la grandega plimulto de la vortoj havas radikon kaj finaĵon kaj eventuale ankaŭ aliajn morfemojn; sed mi konstatas, ke ĝi ŝuldiĝas al tio, ke en frazoj (malsame ol en vortaraj listoj) la unumorfemaj vortoj - la solstarivaj radikoj, kiel Plena Gramatiko nomas ilin — estas tre oftaj." **** En San Francisko Ŭelz forte instruis kaj abrobis la P.I.V.-an difinon de 'aglutini'. Mi tamen opinias ke tiu difino iomete misas. Mia difino de 'aglutini' estas: "Formi vortojn, kunmetante vorterojn kiuj konservas tra la lingvo sian propran signifon kaj

ɔrmon." P.I.V. diras "kunmetante memstarajn vorterojn". Tio estas iom misa. Ekzemple nek la 'ing' en la P.13
ngla 'drinking' (drinkanta, drinkado) nek la 'o' en la e-a drinko estas memstaraj en la lingvoj ĉar ili ne mem-
taras sole kiel individuaj vortoj. 'Memstari' iom implicas stari sole kaj tion ili ne faras. Ili memstaras en la
enco ke ili memstaras interne de vorto apud alia signifero; kaj en la senco ke ili ne ŝanĝas siajn formojn kaj
ignifojn. P.I.V. diras "ĉie" anstataŭ mia "tra la lingvo". Laŭ mi ĉi tia vortero (signifero) devas almenaŭ plur-
ɔje troviĝi en la lingvo konservante sian propran signifon kaj formon sed ĝi ne devas "ĉie" tion fari. La 'ing' de
ı angla kaj la e-a 'o' ne konservas unu signifon ĉie sed fakte havas plurajn. Alivorte 'aglutini' signifas kunmeti
orterojn kiuj havas apartajn signifojn; kaj kiuj aperas samforme kaj samsignife en aliaj vortoj de la lingvo. Por
ıezuri la kvanton de aglutineco de lingvo, Ŭelz uzas alian Grinbqg-an proceduron nomita "indico de aglutineco".
'or kalkuli ĝin oni dividu ĉiujn vortojn de ekzempla teksto en siajn signiferojn. Oni ne dividu kompleksajn
lursigniferojn en siajn signiferojn. Oni kalkulu la juntojn inter la signiferoj. Kompreneble ĉiu junto havas
aron de kunmetitaj signiferoj. Oni ekzamenu ĉiun paron determini ĉu ĉiu el la du paranoj konservas sian
ropran signifon kaj formon tra la lingvo aŭ ne. Se ĉiu el la du memstaras (konservas sian propran signifon
aj formon) en la lingvo, oni nomu la kuniĝon aglutina. Se unu aŭ ambaŭ de la du varias neaŭtomate (=
ememstaras), oni nomu la kuniĝon fanda. Jen la formulo: A/J 'A'= nombro de aglutinaj kuniĝoj. 'J'= nombro
e juntoj. Ekz, en la vorto 'katon' estas du juntoj: unu inter 't' kaj 'o'; kaj unu inter 'o' kaj 'n'. La "indico de
glutineco" do estas 2/2 = 1. La "indico de aglutineco" por la vorto panjo estas .5 (= 1/2 ĉar estas unu fanda
ınto (pa/j) kaj unu aglutina junto (nj/o) tie. Vortoj kun la karesaj sufiksoj 'nj' kaj 'ĉj' estas preskaŭ la solaj
ındaj vortoj en E-o. Ili tamen tiom malofte troviĝas, ke oni rajtas ignori ilin en rondiga kalkulado pri la aglu-
no de la ĝenerala lingvo. Jen la tabelo kiun Ŭelz prezentas de la "indicoj de aglutineco" kiujn Grinbqg kalkulis
scepte la e-an kiun Ŭelz kalkulis:

Esperanto	1,00	persa	0,34	sanskrita	0,09
svahila	0,67	angla	0,30	inuita	0,03
jakuta	0,51	anglosaksa	0,11	vjetnama - nekalkulebla, ĉar J=0	

elz (nis ekzemplan e-an tekston de 100 vortoj; kaj ricevis indicon de 1 por E-o. Li konkludas el tio (p.33),
e E-o estas "maksimume aglutina". Ĉe la fino de sia ĉapitro (pri Morfologio) Ŭelz resumas: (p37) "Resume, do,
i povas karakterizi jene la morfologion de E-o. Ĝi estas lingvo: a. ekstreme aglutina; b. milde sinteza; c. sen
luralomorfeco, kaj ĉ. kun nur unu paradigmo de deklinacio, nur unu paradigmo de konjugacio". Ŭelz konklud-
s, do, ke E-o estas "maksimume aglutina" kaj "ekstreme aglutina". Pardonu mian malkonsenton kun li pri ĉi
o. La libro "Lingvistikaj Aspektoj de E-o" de Ŭelz estas tre kompetente verkita monumenta verko en E-o. Se
laboras por Po bonvolu iegi ĝin. Tamen, E-o estas nek "maksimume aglutina" nek "ekstreme aglutina". Se
-o estus maksimume aglutina ĉiu frazo de ĉiu e-a parolado konsistus el unu sola vorto; kaj tute ne ekzistus la
olaj vortoj kiel "ili, ŝi, nun, apud, tamen, kaj, k.s.". Kiel montriĝis en mia "La Sekvoja Klasiga Sistemo de
ngvaj Specoj kaj Ecoj", ekstreme aglutina lingvo estus poliaglutina lingvo. Poliaglutina lingvo estas speco de
ɔlisinteza lingvo. Do, se E-o estus ekstreme aglutina ĝi estus kaj poliaglutina kaj polisinteza. Nenio estas pli
ɔrta kaj prava en la libro de Ŭelz ol la koncepto, ke E-o ne estas polisinteza lingvo. Ŭelz, per sia eraro prezen-
ıs du tre kontraŭ-dirajn perspektivojn en sia libro. En la sama spiro Ŭelz diras, ke E-o estas "ekstreme
glutina" sed nur "milde sinteza". Aglutino plus fando plus infiksado egalas al sintezo (A.+F.+I.=S.). La fando
e E-o estas tiom malmulta, ke rondige ni konsideru ĝin je nulo. Infiksado estas nulo en E-o. Do, A.+0+0=S.:
= S. La aglutineco de E-o estas egala al ĝia sintezeco. Se E-o estas "milde sinteza" ĝi vole-ne-vole devas
ıkaŭ esti "milde aglutina" ĉar la fando kaj infiksado estas nulo. La sintezeco de iu lingvo estas nenio alia ol
om de la fandeco, aglutineco, kaj infikseco de tiu lingvo. **** Mi vidas nenion malĝustan en la Grinbqg-a
ndico de sintezeco" kiel Ŭelz uzis ĝin. Mi vidas multon malĝustan en la Grinbqg-a "indico de aglutineco" kiel
elz uzis ĝin. Ĝi tre maltaŭge kaj malbone mezuras la kvanton de aglutineco de lingvo. Tamen ĝi tre bone kaj
ıste ɔkiras la frakcion de aglutino en la sintezo de lingvo. Imagu, ke ni havus mil vortojn da teksto en la tre
ola (inama lingvo. Imagu, ke ĉiuj signiferoj estus izolaj (sendependaj vortoj) escepte du kiuj estus en unu
glutina kuniĝo. Evidente, la teksto estus treege izola malgraŭ sia unu aglutina vorto. Ni uzu la Ŭelz-an/Grin-
ıg-an formulon por kalkuli la "indicon de aglutineco": A/J = 1/1 = 1. Jen ni akiris la saman ciferon kiun
elz akiris por E-o. Sed, ni ne faru la saman eraron kiun Ŭelz faris dirante, ke tiu mil-vorta tre izola vjetnama
ksto estas "maksimume aglutina". Tamen, la frakcio de aglutineco en la sintezado de tiu teksto ja estas la
aksimuma frakcio: 1/1 = 1. Tio nur signifas, ke ĉiom de la sintezo de tiu teksto estas aglutina. La "indico de
glutineco" je 1 por E-o nur signifas, ke la frakcio de aglutino en la sintezo de E-o estas: 1/1 = 1. Alivorte
ɔm de la sintezo de E-o konsistas el aglutino. **** Mi proponas alian metodon kalkuli la ecojn de lingvoj. Jen
ı frazo: Âekspanjo havas dom2l. Ni figure konsideru, ke ĉiu subsignifero kaj signifero (eĉ tiuj en kompleks--
ursigniferoj) havas du flankojn escepte la signiferojn ĉe la komenco kaj fino de frazo. Konsideru, ke ne ekzis-
s flankoj ĉe la komenco kaj fino de frazoj. Flankumu la teksto jene: n,1, Â,2, 3,eks,4, 5,pa,6, 7,nj,8, 9,o,10,
.,hav,12, 13,a,14, 15,s,16, 17,dom,18, 19,xl,20, j,21, 22, n,23, 24, o. La signifo de la frazo estas: "Pies eks-
ınjo havas la domojn." Ekzistas kvar flankoj izolaj: 10,11, 16,17. Ekzistas 13 flankoj aglutinaj: 1, 2, 3, 8, 9,
', 13, 14, 15, 18, 19, 22, 23. Ekzistas 3 plenfandaj flankoj: 20, 21, 24. Ekzistas kvar mildfandaj flankoj: 4, 5,
7. Jen la kalkuloj akiri procentojn:Izolo: 4/24 = x/100: 24x = 400: x = 400/24 = 16.66: Izoleco = 16.66% de
teksto. Aglutino; 13/24 = x/100: 24x = 1,300: x = 1300/24: x = 54.16: Aglutino = 54.16% de la teksto.
enfando; 3/24 = x/100: 24x = 300: x = 300/24: = 12.5: Plenfando = 12.5% de la teksto. Mildfando; (same
el Izolo): Mildfando = 16.66% de la teksto. 16.66% + 54.16% + 12.5% + 16.66% = 99.98%. Ĉi-tiu proceduro
idente ne funkcias por unusigniferaj frazoj. Oni simple konsideru ilin cent-procente izolaj. En plurfraza
ksto, kalkulu ĉiun unusigniferan frazon (kiel "Help!") kiel du flankoj da izolo. **** Rimarku, ke la lasta silabo
la teksto ('2l') analiziĝas en 4 signiferojn: 'xl' kiu signifas 'la'; la pluralon 'j' kiu plenfandiĝas; 'n' (nazeleco)
ĸuzativo); kaj 'o' (la substantiva finaĵo kiu plenfandiĝas). La '2' en '2l' prononciĝas kiel la 'un' en la angla
unt'. Ĝi estas la nazalo de la ŝvavokalo. La 'n' nur figure reprezentas la konsonaton 'n' (la e-a akuzativa P.13

fina‡o). La konsonanto 'n' estas nazala konsonanto. Imagu ke la nazaleco de ĝi fariĝis spirito kiu eniris la
vokalon 'x' (ŝvavokalo) sed tenas la plenan signifon de la e-a akuzativo el kiu ĝi etimologie devenas. Notu ke la 'n' ĉe la eko de la frazo signifas nazalecon-pîyîâecon kaj do rilatecon. **** Se vi uzos ĉi tiun metodon kaj kalkulos la ecojn de diversspecaj lingvoj kaj de diversaj paroladoj kaj skribitoj de Po, mi opinias, ke vi trovos, ke Idpo estas kaj poliaglutina kaj polisinteza. **** Ni revenu momente al la titolo de ĉi tiu sekcio: "Devo Informi Pri Rapidpensado k.a.". Ĉi tiu Devo kompreneble iras man-en-mane kun la "Devo Informi Pri Po". Ju pli multe vi scias pri Po kaj rapidpensado des pli bone vi povas informi pri ili. La celo ja estas por varbi homojn al Po. Vi povas multe plibone varbi se vi estas mense ekipita per scioj pri kie E-o, Po, kaj la ĉ-a troviĝas en la tutmonda lingva bildo. Pro la naturo de la homaj cerbo kaj parolorganoj, mi faras la jenan hipotezon. **LA SEKVOJA HIPOTEZO**: Lingvo plej rapidpensa devus esti lingvo kiu havus du manierojn de esprimado; 1. rapidpensa poliaglutina maniero (kun tre malmultaj izolaj, mildfandaj, infiksaj, kaj plenfandaj signiferoj) kaj 2. pli malrapidpensa plilonga plisuperflua pliklara aglutina maniero kun pli da izoleco. Po ĝuste estas tia. E-o estas elstare bonega por la dua maniero. Plue E-o provizas mirinde rapidan (= mallongan) lernotempon kiu multe altigas la averaĝan pensrapidecan indicon de Po. Sen E-o Po ne estus tiel rapidpensa ol kiel ĝi estas kun ĝili! La du--maniera sistemo estas vere necesa por lingvo plej rapidpensa (kvazaŭ du sublingvoj en unu lingvo). Se la homa cerbo havus la memorkapablon de superkomputoro, kaj, se homaj parolorganoj kaj aŭdorganoj estus multe pli kapablaj distingi sonojn, verŝajne lingvo poliplenfanda estus plej rapidpensa. Tia lingvo estus tro malfacile lernebla por esti bona internacia lingvo. La longeco de la lernado estus tiom granda por poliplenfanda aŭ polimildfanda lingvo, ke la surtuta pensrapideco estus tro malgranda (=malrapida). **** Kalkuli la pensrapidecon de lingvo oni devas enkalkuli egale la jenajn faktorojn: 1. La Lernada Pensrapideco: La pensrapideco dum la lernado de la lingvo. Ju pli da tempo estas bezonata lerni lingvon des pli malgranda (=malrapida) estu ĝia indico de lernada pensrapideco. 2. La Bonkondiĉa Fluula Pensrapideco: La pensrapideco en la menso de flua parolanto kaj aŭskultanto dum parolado en bonaj komunikkondiĉoj. 3. La Malbonkondiĉa Fluula Pensrapideco: La pensrapideco en la menso de flua parolanto kaj aŭskultanto dum parolado en malbonaj komunikkondiĉoj. 4. La Legada Pensrapideco: La pensrapideco dum legado de reganto de la lingvo. 5. La Skribada Pensrapideco: La pensrapideco dum skribado (inklude tajpadon) de la lingvo. Ju pli rapidskriba estas la ortografio de lingvo, (; malpli da tempo oni devas pensi ĉiun vorton kiun oni skribas. **** Atentu, ke parolante pri 'pensrapideco" ni parolas figure kaj ĝenerale kaj nek specife nek litere. En figura kaj ĝenerala senco, se oni esprimas la mesaĝon en malpli da tempo oni pensas la mesaĝon kun pli da pensrapideco. Oni figure diras, ke la aŭtomobilo veturas pli rapide sur rekta nova ŝoseo ol sur la vaga malnova vojo. En specifa kaj litera senco, tamen, se oni esprimas la mesaĝon en malpli da tempo, la pensrapideco ne estas pli rapida - nur la penstempo estas pli mallonga. Oni specife kaj litere diras, ke la aŭto iras samrapide ĉu sur la rekta ŝoseo ĉu sur la vaga vojo - sed la vetur--tempo estas malpli sur la ŝoseo ĉar la efektiva vetur-distanco estas malpli. Pensoj estas elektron-moviĝoj kaj kemiaj reakcioj en cerbaj kaj nervaj ĉeloj kiuj okazas samrapide ĉu oni liveras la mesaĝon en longa tempo aŭ ne. Pli logike ĝusta termino ol 'pensrapideco' estus 'mesaĝ-liver-ricev-tempo' aŭ 'penstempo'. Z. diris, ke ni ne estu katenitaj de la logiko. Tial ni rajtas figure diri, ke Po havas pli altan gradon de 'pensrapideco' ol iu ajn alia lingvo (konata de mi): t.s., ke oni komunikas en Po per malpli da penstempo ol en iu ajn alia lingvo (konata de mi). **** Imagu, ke bezonus 20 jarojn por la meznombra 25-jaraĝulo flue lerni iun lingvon. Dum la 20 jaroj la lingva pensrapideco estus mizere malrapida. Tia malgranda indico de lernada pensrapideco malaltigus la tutan indicon de pensrapideco kiu estas averaĝo de la kvin faktoroj. Ofte kiam oni per planlingviko pligrandigas (plirapidigas) unu el la 5 faktoraj, aŭtomate alia el la 5 malgrandiĝas (plimalrapidiĝas). Multe de la manieroj per kiu planlingvikistoj proponis malgrandigi lernadtempon aŭtomate pligrandigas la penstempon. Ĉu vi scias pri profesorego de lingvoj aŭ lingvistiko kiu iam prelegis aŭ skribis pri kiamaniere malpliigi la meznombrofrazan penstempon de lingvo?? Ŝajnas, ke la profesoregoj tro okupiĝas pri multe malpli gravaj aferoj. Ĉu ili forgesas, ke la celo de lingvistika scienco estas la sama kiel por iu ajn scienco —— **por progresigi la homaron!** La profesoregoj kaj la lingvikistoj estas iom kiel formikoj: ili multege iras tien kaj reen forte laborantaj sed nenia[illegible] pritraktantaj sian ĉefan problemon kaj plej gravan demandon: kiel pliigi sian propran inteligentecon!! La mezu[illegible] unuo por pensrapideco, laŭ mi, ne povus esti 'frazoj minute' nek 'signifero j minute'. Ĝi devus esti 'mesaĝoj minute'. Oni kreu aron de nekulturdependaj mesaĝoj. Traduku ilin en la koncernajn lingvojn. Mezuru la tempon necesan por diri la mesaĝojn je normala parolrapideco en la lingvo. Tiel oni akirus numeron kiu estus la nombro da mesaĝoj meznombre parolita en unu minuto. Se oni farus tion al fluulo kiu dirus la mesaĝojn en bonaj komunikkondiĉoj oni akirus la indicon por Bonkondiĉa Fluula Pensrapideco. Estus utila krei normon kiu konsistus de aro de nekulturdependaj mesaĝoj uzeblaj de iu ajn enketisto tra la mondo por iu ajn lingvo. Jen bona ideo por disertaĵo. **** Kiel menciite, la angla estas malrapidpensa lingvo. E-o, malgraŭ la rapida lernotempo, estas pli malrapidpensa ol la angla mem. Pro Po tio tamen estas bona. Oni ja devas ramppensi kaj marŝpensi per E-o antaŭ ol flugpensi per Po. Kiam oni bezonas en Po pli klaran, superfluan, kaj kompreneblan manieron paroli —— oni uzu E-on. La angla, E-o, kaj Volapuko havas unu komunan malrapidpensan trajton. Veniu el la tri havas subjektobjektafiksojn. Kun rapidpensado kiel prioritato, **lingvo sen subjektobjektafiksoj estas kiel ĉaro sen ĉevalo.** **** Volapuko ('Volapük') estis internacia lingvo kreita de la germana pastro, J.M. Schleyer, ĉirkaŭ 1879. La apero de E-o en 1887 estis la komenco de la fino de volapuko. E-o estis multe pli facila lerni kaj multaj volapukistoj fariĝis E-istoj. Volapuko estas nek polisinteza nek rapidpensa. Tro multaj radikoj en ĝi estas tri-literaj, kiu kaŭzas severan degeneradon en la pensrapideco en malbonaj komunikkondiĉoj. Lingvo internacia devas esti ne nur por bonaj kondiĉoj sed ankaŭ parolebla dum ŝtorma vento, je malbona telefonkonekto, kaj kriebla al malproksima amiko sur monto. Esti taŭga internacia lingvo, la lernotempo devas esti tre mallonga. La lernotempo de 'Volapük' estas tro longa. **** Se vi enketos sufiĉe en bonaj lingvistikaj bibliotekoj vi trovos, ke dum jam pli ol jarcento lingvikistoj klasigis la lingvojn de la mondo en (la supre mencitajn) kvar grupojn: 1. AGLUTINA; 2. FANDA; 3. IZOLA; 4. POLISINTEZA. Tre gravas, ke vi sciu kaj informu pri ili tio. Ekzistas multaj homoj kiuj deziras fariĝi kompetentaj lingvistoj aŭ lingvikistoj. Ekzistas multaj amatoraj lingvemuloj kiuj deziras pliigi siajn lingvajn sciojn. Informu ilin, ke kompetenta lingvisto aŭ lingvikisto devas

cii almenaŭ unu lingvon el ĉiu de la kvar lingvaj grupoj. Per Po oni havas scion de polisinteza lingvo. Per E-o
ni havas scion de aglutina lingvo. Per Po oni kaptas du birdojn per unu kapto, ĉar E-o estas en Po. Scii P.1
glutinan lingvon kiel la finna, svahila, korea, aŭ japana estas terure malfacila tasko. Scii polisintezan lingvon
iel la vaska, inuita, aŭ azteka estas eĉ pli malfacila tasko por plejparto de la homaro. Preskaŭ ne ekzistas
indeŭropaj radikoj kaj strukturo en ili. Po portos ĝojon al la koroj de homoj kiuj dank' al Po finfine konscios,
e fariĝi plurlingvulo estas facile ebla. Po ĝojigos la korojn de homoj kiuj deziras esti spirite en konkordo kun
ndiana popolo. **** Victor P. Epp el 'Westmount', Kebekujo, Kanadujo informiĝis pri Po en la junia (1988)
umero de "Riverego", la bulteno de la E-o-Societo Kebekia. Li skribis al mi: "Poliespo kaj la indiana (do,
eroka) literaturo tre interesas min. Plue, mi pensas kiel vi, **se eblus diri pensojn pli koncize, estus mal-
paro diri ilin en longa maniero, ĉu sur papero, ĉu parole.**" Li plu skribas: "Antaŭ kelkaj monatoj mi legis,
e certaj Indianoj estas la posteuloj de la Atlantidoj, kiuj estis la ruĝaj homoj kiuj konstruis grandegan civilizac-
on en la pratempo. La fonto diris, ke la nobeloj de la Irokezoj estas puraj atlantidaj posteuloj. Eble estas pro
io, ke la Indianoj estis malpli materialismaj ol la Eŭropeoj. Eble ili bone lernis la lecionon per la detruo de tiu
ontinento pro troigo de materialismo. Baldaŭ ĝin lernos ankaŭ la nuna homaro." (Mi ne scias ĉu li uzas
Eŭropeoj' por Eŭropanoj intence aŭ ne) Kiel infano mi aŭskultis antikvajn ĉ-ajn legendojn rakontitajn de
naljunaj ĉerokoj kiuj estis iel en konkordo kun la vortoj de Victor P. Epp. Ekzistas ekz, antikva ĉ-a legendo
iu diras ke la unuaj ĉ-oj en Ameriko subite ekestis sur la nordatlantika marbordo metitaj tie far la "kvar
otencoj". Li ne menciis la teorion ke kiam Atlantido sinkis ke ne ĉiuj fuĝintoj iris okcidenten; ke iom da
tlantidanoj fuĝis orienten; kaj ke iliaj lingvaj posteuloj estas la vaskoj. En 1828 artikolo aperis en "La Ĉ-a
enikso" kiu interalie pritraktis la hipotezitan parencecon inter la ĉ-a lingvo kaj lingvo parolita en Atlantido. La
rtikolo kaj ampleksa informo pri ĝi kaj ĝia aŭtoro aperas en la antaŭe menciita libro de mia amikino. Inter
UG. 82 kaj APR. 84 mi loĝis en Florido kaj legis artikolon en la plej maldekstra kolumno sur la frontpaĝo de
'he Wall Street Journal' pri lingvo-esploristo kiu vojaĝis al Pakistanio kaj studis lingvon parolatan de mal-
nultnombra popolo kiu loĝis en izolita valo. Laŭ la artikolo la sola lingvo parenca al ĝi estas la vaska. Se vi
avas kopion de tiu artikolo aŭ havas plian informon pri tiu lingvo bonvolu informi min. **** Kiam eŭropanoj
nue loĝis en hodiaŭa Uŝio ne ekzistis (kaj ankoraŭ ne ekzistas) tribo nomita "la irokeza tribo". Ekzistis
ederacio de nacioj nomita "La Irokeza Federacio". Ĝi estis federacio de la jenaj nacioj: Onejdujo, Kajugujo,
enekujo, Onondagujo, Mohaŭkujo kaj iom poste en tempo Tuskarorujo. Ili parolis en malsamaj lingvoj sed
arencaj. Ĉiuj estas en la Irokeza Familio de Lingvoj. La ĉ-a estis la plej suda membro de la irokeza lingva
milio. Aliaj irokezaj lingvoj inkludas la konestogan, la erian, kaj la huronan (la huronoj estis en kvar apartaj
acioj) Oni diras, ke la hurona kaj la vajandota (uŝe Wyandot aŭ Wyandotte) estas la sama lingvo. La vajan-
ota popolo nun loĝas en Oklahomo. Iam la Irokeza Federacio estis unu el la plej fortaj militistaj potencoj en la
merikoj. Eble en prahistorio estis unu irokeza tribo. La termino, irokezo, plejofte uziĝas por ano de nacio en
a Irokeza Federacio. Ĉ-ujo ne estis en la Irokeza Federacio. Estis historio de paco kaj milito inter ĉ-ujo kaj la
ordaj irokezlingvaj nacioj. Lingvikistoj kalkulis, ke ĉ-oj apartiĝis de la aliaj irokezoj almenaŭ antaŭ tri mil
roj. Ĉ-oj ĝenerale konsideras sin esti irokezlingvanoj sed ne kiel irokezoj. Inter neĉ-oj oni tamen uzas la
rton irokezo kun ankaŭ dua signifo: lingvano de unu el la lingvoj en la Irokeza Familio de Lingvoj. Do, en ĉi
u senco oni rajtas diri ke ĉerokoj estas irokezoj. Ĉ-ujo estas do en Irokezujo en la lingva senco kaj en la
pirita senco sed ne en la nacia politika senco. **** El natura irokeza lingvo venas la superaj rapidpensaj
valitoj en Po kiuj jam bone funkcias en la praktiko dum miloj da jaroj en ĉiuj sferoj de la vivo en bonaj kaj
albonaj komunikkondiĉoj en tempoj de milito, paco, feliĉo, tragedio, sano, plago, sato, kaj malsatego. Ĉi tiuj
uperaj rapidpensaj ecoj jam sukcesis la teston de la jarcentoj je la homa cerbo kaj lango. Ekprenu ĝian
ndianan rapidpensan spiriton esti via propra. Multaj homoj tra la mondo opinias, ke la ĉ-a kulturo kaj pens-
aniero estas unu el la plej interesaj kaj ekzotikaj sur la supraĵo de la tero. Kiam oni lernas novan lingvon
ni gajnas novan animon. POLIESPO ESTAS VIA ORA ŜANCO AKIRI IROKEZAN SPIRITON

EV MEMBRIĜI EN M.E.O., M.P.O, U.E.A., KAJ U.N.A.P. Ĉiu pisto havas Devon esti membro de M.E.O.
Monda Esperanto-Organizaĵo), M.P.O. (Monda Poliespo-Organizaĵo), U.E.A. (Universala Esperanto-Asocio), kaj
.N.A.P. (Unuiĝintaj Nacioj de Aŭtonomiaj Popoloj). Preskaŭ ĉiu e-isto bone konas U.E.A.-on kies centro estas
n Roterdamo. Mi mem fondis en 1985 M.E.O.-n, M.P.O.-n, kaj U.N.A.P.-on. La kosto de membreco estas la
ama kosto por ĉiu el la tri kiel la kosto de plena individua membreco de U.E.A. (individua membro de U.E.A.
un Jarlibro, kiu estas nun 77 guldenoj aŭ 39 dolaroj). Detalojn vi ricevos post ricevo de via kotizo. Kotizo
ceveblas laŭ la manieroj sur pago 12. **** Oni invitas vin esti membro de 'Intertalk' (Interparolo). La prezidan-
o de Interparolo estas Bernice Garrett. Ĝi estas neprofita korporacio kiu laboras por E-o. Ĝi ekz, eldonis
ekdu Esperanto-Gramojn. Oni ricevas unu el ili du-semajne. Ĉiu havas bildon de Kroĉjo diranta novan
roverbon aŭ sprita ĵon. Kroĉjo estas bele desegnita krokodilo kiu marŝas kaj parolas kiel homo. Ĉiu Esperan-
o-Gramo estas ambaŭflanke presita folio kiu estas luksa profesi-aspekta eldonaĵo kun belaj koloraj kaj kom-
utoraj grafikaĵoj. Ĝi estas nemankipova ĉe ĉiu kiu sincere laboras por E-o. Ĉiu havas dialogon en E-o kun la
rtoj difinitaj angle. Ĉiu havas anglalingvan sekcion kiu multe meritas tradukon en aliajn lingvojn. Abono al
. Esperanto-Gramo estas bonega donaco al persono kiu eklernas E-on. Kiel membro de Interparolo vi ricevos
bultenon pleje angle sed iom e-e. La kotizo de 'Intertalk' estas $15.00 (30 guldenoj) por Uŝoj kaj por neuŝoj
16.50 (33 guldenoj). Abono al la Esperanto-Gramo estas $12.00 (24 guldenoj) por uŝoj kaj por neuŝoj $13.00
6 guldenoj). La kotizo por membro de 'Intertalk' samtempe kun abono al la Esperanto-Gramo estas $25.00 aŭ
0 guldenoj por uŝoj kaj por neuŝoj $27.50 (55 guldenoj). Por 'Intertalk' oni rajtas sendi monon tra UEA en la
nton de Bernice Garrett.

A REGULOJ DE PO

A REGULO PRI LA GRAMATIKAJ VERKOJ. La ĉefaj gramatikaj verkoj de Po ĉiam estos tiuj de Zaespo
ormala zamenhofa E-o). La ĉefa gramatika verko de Po nun do estas P.A.G. (Plena Analiza Gramatiko de
speranto) de 'Kalocsay' kaj 'Waringhien'. La ĉefa vortaro de Po nun do estas P.I.V. (Plena Ilustrita Vortaro de
speranto) de S.A.T. (Sennacieca Asocio Tutmonda)

LA REGULO PRI LA KLARIGA LINGVO. Zaespo (normala z-a E-o) estas la "klariga lingvo" de Po. Se en pa konversacio oni eksentas momentan bezonon por ekster-idpa klarigo, oni klarigas en Zaespo. P.16

LA REGULO PRI LA PARTOJ DE PO. Zaespo (normala z-a E-o) estas interna, integra, esenca, nepra, nemalhavebla parto de Po. Espidpolio (Idpo) estas parto de Po, kiu konsistas de ĉiuj espidoj kaj polioj en Po. Po do havas du partojn: A. ZAESPO kaj B. IDPO. Ekzistas ankaŭ alia maniero analize dividi Pon kiu dividas Pon en du partojn: I. LA ESPO kaj II. LA POLIO. Ekzistas du specoj de espoj: 1. ZAESPOJ kaj 2. ESPIDOJ. Por scii difinojn de la supraj terminoj vidu L.P.P. Difinoj.

LA REGULO PRI LA RAJTO ZAESPI. Oni ĉiam rajtas en iu ajn loko en Po ne sekvi pan proponon kaj zaespi (esprimiĝi en normala E-o) anstataŭ uzi laŭ-proponan esprimon. Ĉi tio signifas ke oni ĉiam rajtas uzi zaespan formon en la loko de nur-en-pa formo. Ekzemple en malbonaj komunikkondiĉoj kiel malbona telefon-konekto, ŝtorma vento, aŭ krii al malproksima amiko sur monto oni zaespu.

LA REGULO PRI LA RIPETA LINGVO. Oni devas ripeti zaespe. En Po kiam oni diras ion kaj la alparolato respondas "kio?", "kion vi diris?", "Pardonon'", "Bonvolu ripeti.", "Zaespu.", k.s., oni tiam devas ripeti ne idpe sed zaespe. Tio signifas ke oni ripetu en z-a E-o. Ĉi tiu regulo estu forta tradicio inter pistoj! Oni faru pro klareco kaj pro amo al la Fundamento de E-o. Se vi aŭskultas personon kiu ne sekvas ĉi tiun regulon – estu ofendita! Se oni deziras havi ion ripetita ĉar oni ne aŭdis aŭ ne komprenis, oni diru "Zaespu." al la persono. Se iu tial diras "Zaespu." al vi, konsideru ke "Zaespu." estas tre ĝentila peto ripeti kaj sentu devon plenumi la peton. Oni ankaŭ rajtas diri ekz, "Zaespu la lastan vorton" (frazon, polion, espidon, k.a.). Post kiam la persono finas la zaespan ripetadon, oni rajtas diri "Idpu", se oni deziras refoje aŭskulti la idpan version. Tiel ankaŭ oni konsideru ke "Idpu" estas tre ĝentila peto kiun oni devas plenumi se la zaespa ripetado unue okazas.

LA PROPONOJ DE PO

LA PROPONO PRI LA AKUZATIVO. Bonvolu konsulti P.I.V.-on kaj P.A.G.-on por detalaj informoj pri kie en Po uzi la akuzativon. En Idpo oni uzu la akuzativon jene: **anstataŭ prepozicio**: mi promenis la tutan tagon^{z}, tutâla tagon = la tutan tagon; la domo estas la tri metrojn larĝa kiujn la leĝo postulas; tri2l metrojn = la tri metrojn. **ĉe adjekto**: mi iras la Berlinon de la estonto; Berlinâl = la Berlinon; pendigi tiun ĉi kanajlon sub la ĉielo la kapon malsupren^{z}; kapâl = la kapon; esti tombisto la tridek jarojn; tridek2l jarojn = la tridek jarojn; dudekan de Marto; dudekâla = la dudekan. **ĉe adverbo**: koncerne la koron; korâl = la koron; la bele situitajn florojn = bel2le situitajn florojn; la bele situitan floron = belâle situitan floron; spite la aĉajn herbaĉojn = spite aĉ2la herbaĉojn. **ĉe rekta objekto**: la domon = domâl; Notu ke la e-a akuzativa finaĵo estas nazala sono. Imagu ke ĝi spiritiĝas kaj eniras la spiritojn de la vokaloj 'ĝ' kaj 'x' fariĝi respektive 'ĝ' kaj '2'. 'ĝ' plus nazaleco egalas al ĝ. 'x' plus nazaleco egalas al '2'. (Vidu L.P.P. Prononco); kaj domon = domĝk; Ne pensu ke la o-finaĵo estas forigita ĉar ĝi estas ĉi tie en la signifo. la verdan domon = verdĝla domon; la verdajn domojn = verd2la domojn; la domojn = dom2l; kaj domojn = dom2k; kaj la domojn = dom212k. **je almovo**: la muso kuris sub la liton; litâlĝbs = sub la liton; litâlĝbs = sub la lito; lit2l2bs = sub la litojn; ŝi volis en kaleŝon^{z}; kaleŝĝz = en kaleŝon; en la lernejon = lernejâlĝz; en la lernejo = lernejâlĝz; en la lernejojn = lernej2l2z; ŝi eliportis tion ekster a urbon^{z}; ekster la urbon = urbâlĝkstâ; urb2l2kst2 = ekster la urbojn; ŝi levis sian vizaĝon kontraŭ la plafon^{z}; plafonâlkontrâ = kontraŭ la plafonon; plafonâlkontrâ = kontraŭ la plafono; plafon2lkontr2 = kontraŭ la plafonojn. **kiel subjekto de infinitivo**: Kutime oni ne pensu ke la nazaleco de ŭiyîâanoj estas pro akuzativeco. Sed en unu situacio oni rajtas pensi ke la nazaleco de ŭiyîâo (Vidu L.P.P. Subjektobjektafiksoj, k.a.) estas pro la akuzativo: Ĉe pronomo kiu estas samtempe rektobjekto kaj subjekto de infinitivo pensu ke la nazaleco de la pronoma prefikso (profikso) el ŭiyîâo estas pro akuzativeco: mi vidis (a-e) pin skribi la leteron = ŭîvid2 âskribi eterâl; âskribi = pin skribi; lâskribi = lin skribi; ŝâskribi = ŝin skribi; sâskribi = sin skribi. Sciu tamen ke ilispecaj subjektoj de infinitivoj ne estas en siaj akuzativaj formoj ekzemple: Ŝi skribi leteron estas bona ideo; ŝâskribi = ŝi skribi: pi manĝi estas la celo; = âmanĝi celâl (vidu La P-on P. La Ligverbo 'Esti'). ******** La jenaj ĵitaĵoj, sekcinumeroj kaj paĝnumeroj venas el P.A.G. (kvara eldono). Laŭ P A.G. oni en iuj situacioj rajtas uzi a akuzativon post: anstataŭ s.255 p.332, ĉirkaŭ s.87 p.109, ĝis s.87 p.109, kontraŭ s.192 p.263 (vidu ankaŭ supre), krom s.255 p332, post s.192 p.263, tra s.190 p.260: Petro batis Paŭlon anstataŭ (bati) Vilhelmon; Vilhelmtûâ = anstataŭ Vilhelmon; Vilhelmtûâ = anstataŭ Vilhelmo; Vilhemtû2 = anstataŭ Vilhelmojn; la koncerto daŭris ĉirkaŭ tri horojn^{B}; tri2ĉîk horojn = ĉirkaŭ tri horojn; li povis kuŝi ok ĝis naŭ jarojn^{z}; naŭ2ĝ jarojn = ĝis naŭ jarojn (sur s. 192 p.263 P.A.G. diras "Neniam oni uzu akuzativon post la movaj prepozicioj: de, el, preter, al, ĝis, ĉar ili per si mem jam esprimas sufiĉe la movon."); Kain leviĝis kontraŭ sian fraton^{z}; sikontrâa fraton = kontraŭ sian fraton; sikontrâa frato = kontraŭ sia frato; sâfratkontrâ = kontraŭ sian fraton (iom pli inteza versio); kontraŭ sâfraton = kontraŭ sian fraton; sâfratkontrâ = kontraŭ sia frato; sâfrato = sia frato. Tenion mi skribis krom (skribi) mallongan leteron; mallongkrâma leteron = krom mallongan leteron; Notu ke 'k' havas hoketon kiel supersignon (vidu L.P.P. Prononco). Notu ke apenaŭ ekzistas prononca diferenco inter 'krâm' kaj 'kŕâm' pro la fakto ke la konsonanto 'm' estas mem nazala sono. Tamen en skriba formo la akuzativeco de la vokalo 'â' bone videblas. Parole zaespu "krom mallongan leteron" se la akuzativon ĉi tie estas vere grava al vi prononci. Sed nepre ne diru nek literumu *'mallongkrâman'* nek *'mallongkŕaman'*. Tio estus malgramatika malĝusta miksaĵo de Idpo kaj Zaespo. La du partoj de Po (Idpo kaj Zaespo) bone funkcias ĉar ekzistas klare listigebla diferenco inter la du. Kuri post iun; iuâst = post iun; iuâst = post iu; iumi tra mantelon; mantelât = tra mantelon; mantelât = tra mantelo; mantel2t = tra mantelojn; mantelxt = tra manteloj.

A PROPONO PRI ALTERNATIVAJ VOKALOJ POR PREPONUROJ La preponuroj: be, ĉa, se ka, kâ, ke ki, ko, kô, ku, kû, ma, fa, fafo, fo, na, su, ĵa, ĝa, plo, jo, vo, ba, bu, buba, di, re, kaj kde troviĝu en la ĵusaj formoj iam ili estas en polioj (escepte superpoliojn) kaj en rilat-posed-espidoj. Kiam la ĵusaj preponuroj troviĝas en superpolioj kaj en espidoj (escepte rilat-posed-espidojn) ili troviĝu en siaj alternativaj formoj kiuj estas respektive; ŝe, ŝw, sê, kw, kŵ, kê, kĭ, kx, k2, kq, kq̂, mw, fw, fwfx, fx, nw, sq, ĵw, ĝw, plx, jx, vx, bw, bq, bqbw, dĭ, rê, kaj kdê. La preponuroj; f, faf, ĵ, fl, pl, j, v, b, bub, kaj d tiel ŝanĝiĝu respektive al fx, fwfx, ĵw, ĝw, plx, jx, vx, bw, bqbw, kaj dĭ. La vokaloj de ili ŝanĝiĝu al siaj alternativaj formoj jene; a-> w, â-> ŵ. e-> ê, i-> ĭ, o-> x, ô-> u-> q, û-> q̂. Se la supre listigitaj preponuroj troviĝas tuj antaŭ zaespa radiko aŭ zaespa prefikso ili troviĝu

:n siaj alternativaj formoj (ili do fariĝu prêpxnqroj). Jen ekzemploj: be∉amâ = pi eble estas amanta pin; bêamof : eble estos amo. Notu ke 'be' estis 'be' tuj antaŭ profikso sed kiam la profikso malaperis en 'bêamof' ke 'be' P. 1
levis fariĝi bê ĉar ĝi estas tuj antaŭ la zaespa radiko 'am'. d∉amâ = pi estas amanta pin je distanco; dĭamof = :stos amo je distanco = estos malproksima amo. Notu ke 'd' estis 'd' tuj antaŭ profikso sed fariĝis 'dĭ' kiam tuj ıntaŭ zaespa radiko. Notu ke pro la fremda (al E-o) fonetiko estas tre evidente ke la alternativa formo estas ɔonuro kaj ne estas parto de la radiko. Sen ĉi tia propono okazus multe de malrapidpensa konfuzo inter ɔonuroj kaj radik-partoj; kaj inter ponuroj kaj profiksoj; ekz, oni ne povus distingi inter *bedaŭro* (= ebla laŭro [bêdaŭro]) kaj bedaŭro. Jen pliaj ekzemploj; ĉwbêdĭamof = ĉar eble estos amo je distanco; bêhund∉amord- :b = eble hundo mordis (r-e) pin. La ĵusa ekzemplo estas superpolio. be∉amo = eble pies amo (rilatposed- :spido).

A PROPONO PRI LA ARTIKOLO. La ĉ-a havas nek difinan nek nedifinan artikolon. La ĉ-a ne havas sufikson ;un la signifo de la artikolo. Malgraŭ tio mi forte sentas ke sen tia sufikso ldpo estus multe malpli irokeza. ;a malgrandaj gramatikecaj vortoj de E-o pliofte havas sufiksajn ekvivalentojn en la ĉ-a. El la rumana venas la ıngla vorto 'Dracula' (Drakulo en E-o) kiu etimologie signifas 'la drako'. Notu ke la artikolo 'la' venas post la adiko 'draku'. La artikolo venas post sia substantivo en interalie la dana, bulgara, rumana, vaska, kaj make- .ona. En la sveda ĝi aperas ambaŭflanke ('det stora skeppet' = 'la malnova ŝipo'). (Ŭelz p.47) **** ldpo ne havu rtikolon sed anstataŭ tio havu sufiksojn kun la signifo de la artikolo jene: ∉l='la' plus 'o'(Ne pensu ke la o-fin- .ĵo forestas ĉar ĝi estas tie en signifo.); xl='la' plus 'oj'; ∉l='la' plus 'on' (La akuzativa 'n' estas nazala sono. magu ke ĝi animiĝas kaj eniras la spiriton de la vokalo. '∉' estas la nazala vokalo en la uŝaj vortoj 'hand', and', 'can't'.); '2l'='la' plus 'ojn': plibel∉la = la pli bela; plibelxla = la pli belaj; plibel∉la = la pli belan; plibel2la = ı pli belajn; plejbel∉la = la plej bela (oni ofte en E-o ne uzas la artikolon antaŭ 'plej': "kiam la mizero estas plej randa Dio estas plej proksima"[Z]); multxle plejfamaj = la multe plej famaj; bel∉le situita domo = la bele situita .omo; belxle situitaj = la bele situitaj; mixla = la miaj. Kiel montrite '∉l' havu la signifon de la o-fina∱o escepte e a-fina∱o aŭ e-fina∱o sekvas. **** Sciu ke la baza maniero kiun mi uzis por krei '∉l' estis ekpensita kaj uzita e Z. mem kiam li kreis la sufikson 'op' per inversigo de la distribua prepozicio 'po' kiu havas la saman signifon n la sa: "Ka∱domu iz moiĥ ĉetirjoh detej ja dal po tri jabloka." = Al ĉiu el miaj kvar infanoj mi donis po tri omo,. (Holzhaus p.225) En sia artikolo pri 'po' P.I.V. diras (p.842) "Oni povas laŭplaĉe diri: 'ili marŝis po kvar n ĉiu vico', aŭ 'ili marŝis kvarope en vicoj', ĉar ambaŭ frazoj estas sume samsignifaj...". Tiel vi konstatas ke ıulte de la animo de nia po ekestis de Z. de sia 'po'. Ĉu Z. havis psikan ligon kun la estonteco? Binjo (Ber- ice Garrett) petis min telefoni al la "tre potenca" (vortoj de Binjo) Kalifornia metapsikiisto (parapsikologo) Gail 'erguson, kiu vivtenas profetante la estonton kaj donante "psikajn legadojn". Post ŝiaj longaj konsiloj kaj vidoj ri aliaj aferoj, mi decidis demandi pri la estonto de po. Mi sciis ke ŝi sciis nenion pri po. Mi diris ke mi kreis lanitan rapidpensan lingvon nomita poliespo kiu estas polisinteza E-o. (ŝi sciis pri E-o.). Mi demandis al ŝi ĉu i povas vidi la estontecon de po. Post momento ŝi diris: "Ĝi estos vaste uzata en la fako de teknologio kaj nkaŭ ekster ĝi. Ĝi estos uzata en la estonta unuiĝo kaj unuigado de la homaro." Ŝi parolis tre sincere. Ĉu . havis konsciajn aŭ subkonsciajn metapsikiajn kapablojn antaŭvidi la estonton? Ĉu estontaj eventoj iel ıfluis lin? Mi ekpensis la nomojn 'Po' kaj 'Poliespo' ambaŭ en la sama momento aŭ du, kiam mi loĝis sur ŝipo n Japanio. Dum tiuj momentoj nek la e-a sufikso 'op' nek la prepozicio 'po' estis sur mia menso. Multe post o, mi surteriĝis en la urbo 'Mombasa' en Kenjio, Afriko. Mi luis hotelan kunvenan ĉambron por miaj publikaj relegoj pri E-o kaj mi cirkulis afiŝojn. Dum kaj post prelego, mi amikiĝis kun kenjino. Mi klarigis frazon en -o al ŝi kiu hazarde enhavis la prepozicion 'po'. Ŝi atentigis min ke 'po' estis la sama vorto kiel la malgranda omo de Poliespo. Tio iom suprizis min ĉar mi neniam konsciis pri tiu fakto antaŭe. Tio igis min serĉi infor- ıojn pri la deveno de 'po' en "Doktoro kaj Lingvo E-o" de Adolf Holzhaus kiun mi havis kun mi. Sur paĝo 225 ıl legis ke Z. inversigis 'po' krei la sufikson 'op'. Tio pensigis min pri ĉ-aj sufiksoj kiel 'el' kiu havas la signifon e la e-a prepozicio 'al'. (Memoru ke tiam Prapo uzis 'el' kun la signifo de 'al' ĉar tiam Prapo uzis ĉ-ajn afiksojn n iliaj ĉ-aj fonetikaj formoj.) Suprizis min konstati ke fundamenta ĉeroklingva gramatika principo uziĝis de Z. e la ı sufikso 'op'. Ĉu la "La Ĉeroka Fenikso" igis lin tion fari? Subite mi ekpensis la ideon vastigi tiun -ecan kaj irokezecan principon por igi Pon (Prapon) plibone polisinteza, plirapidpensa, multe plifacila, pli z-eca, aj samtempe tenanta sian irokezecon. Mia koro subite pleniĝis de feliĉo ke mi ekvidis la finan formon de Po ank' al Z. kaj la atentigo de negra afrikanino ke Po kaj po estas homonimoj. Ĉu spirito igis z-on elekti 'po' el ı rusa? Ĉu la sama spirito pensigis min kaj kenjinon? Ĉu estis la spirito de Sekvojo? Ĉu la prepozicio 'po' ıstas metapsikia aŭ spirita signo kvazaŭ petanta vian apogon de Po? Aŭ, ĉu ĉio estis nur aro de koincidaj azardoj? La 13-an de Majo 1988 kara amikino Audrey Childs-Mee, aŭtoro de la vaste uzata kaj estimata :rnolibro "Saluton! Esperanto Aŭtodidakte" (mendebla ĉe U.E.A.) skribis al mi de Roterdamo: "Mi trovas plej kulfrapa la 'hazardaj' simila∱oj en la vivo de Zamenhof kaj tiu de Sekvojo — sed mi ne kredas je hazardoj: ĉio avas sian signifon, sian celon, eĉ via nuna situacio, kvankam la kialon de ĝi, kiel de multaj aliaj okaza∱oj, mi e povas kompreni. Ĉu via filozofio klarigas al vi tiajn misterojn? Kiam vi respondos, plaĉus al mi se vi skrib- s ankaŭ en Poliespo, por ke mi iom sciu pri ĝi praktike." Ĉu vi kredas je hazardoj? Ĉiuokaze dank' al Z. kaj nu afrikanino mi decidis uzi la inversigan fenomenon inter 'op' kaj 'po' por inversigi kaj polisintezigi la artikol- n, konjunkciojn, kaj prepoziciojn de E-o en Po,. En Po 'po' estas la sola prepozicio kiun mi ne inversigis ĉu terume ĉu pozicie. Z. mem inversigis ĝin.

A PROPONO PRI LA AŬ-FINA∱AJ VORTOJ. En ldpo la jenaj aŭ-fina∱aj vortoj afiksiĝu jene: **adiaŭ** ∉di∉, xdix; ∉di∉forir∉ = pi estas adiaŭe foriranta; ĥdixforir∉ = ili estas adiaŭe forirantaj; amik∉di∉ = adiaŭ amiko; Johan∉- li∉ = adiaŭ Johano; amikxdix = adiaŭ amikoj. **Almenaŭ**, mŭe, mŭ∉, mŭx; ∉mŭeamâ = pi almenaŭ estas manta pin; ĥamâmŭe = ili estas amantaj pin almenaŭ; dommŭ∉ = almenaŭ domo; dommŭx = almenaŭ domoj. **mbaŭ**, xmbx; ĥxmbxamâ = ili ambaŭ estas amantaj pin; v∉amâxmbx = pi estas amantaj ilin (vivulojn) ambaŭ; ɔmxmbx = ambaŭ domoj. **Ankaŭ**, ∉nk∉, xnkx; ∉∉nk∉amâ = pi ankaŭ estas amanta pin; ∉amâ∉nk∉ = pi estas manta pin ankaŭ; ĥxnkxamâ = ili ankaŭ estas amantaj pin; ĥamâxnkx = ili estas amantaj pin ankaŭ; dom∉nk∉ ankaŭ domo; domxnkx = ankaŭ domoj. **Ankoraŭ**; kŭo, kŭ∉, kŭx; ∉kŭoamâ = pi ankoraŭ estas amanta pin; p. 1

ĵamâkŭo = ili estas amantaj pin ankoraŭ; domkŭd, ankoraŭ domo; domkŭx = ankoraŭ domoj. **anstataŭ**, tŭa, p. tŭd, tŭx; dtŭaamâ = pi anstataŭ tio estas amanta pin; ĵamâtŭa = ili estas amantaj pin anstataŭ tio; domtŭd = anstataŭ domo; domtŭx = anstataŭ domoj. **antaŭ**, ieđntđ, iexntx, đntđol, xntxol, đntđ xntx; đđntđamâ = pi antaŭ tio estas amanta pin; ĵxntxamâ = ili antaŭ tio estas amantaj pin; ĵamâxntx = ili estas amantaj pin antaŭ tio; đieđntđamâ = pi ie antaŭ tie (tio) estas amanta pin; ĵiexntxamâ = ili ie antaŭ tie (tio) estas amantaj pin; ĵamâiexntx = ili estas amantaj pin ie antaŭ tie (tio); đđntđolamâ = pi antaŭ ol tiam (tio) estas amanta pin; ĵxntxolamâ = ili antaŭ ol tiam (tio) estas amantaj pin; ĵamâxntxol = ili estas amantaj pin antaŭ ol tiam (tio); domđntđ = antaŭ domo; domxntx = antaŭ domoj; ie domđntđ = ie antaŭ domo; ie domxntx = ie antaŭ domoj; domđntđol = antaŭ ol (la tempo de) domo; domxntxol = antaŭ ol (la tempo de) domoj. **apenaŭ**, ƿe, ƿđ, ƿx; đƿeamâ = pi apenaŭ estas amanta pin; ĵiƿeamâ = ili apenaŭ estas amantaj pin; ĵamâƿe = ili estas amantaj pin apenaŭ; domƿđ = apenaŭ domo; domƿx = apenaŭ domoj. **baldaŭ**, bđldđ, bxldx; đbđldđamos = pi baldaŭ amos pin; ĵiĭbxldxamos = ili baldaŭ amos pin; ĵamosbxldx = ili amos pin baldaŭ; dombđldđ = baldaŭ domo; dombxldx = baldaŭ domoj. **ĉirkaŭ**, đĉiĸ, xĉiĸ; đđĉiĸamâ = pi ĉirkaŭ tio estas amanta pin; ĵxĉiĸamâ = ili ĉirkaŭ tio estas amantaj pin; ĵamâxĉiĸ = ili estas amantaj pin ĉirkaŭ tio; domđĉiĸ = ĉirkaŭ domo; domxĉiĸ = ĉirkaŭ domoj. **hieraŭ**, ihđ, ihx; đihđam2 = pi hieraŭ amis (a-e) pin; ŧihxamêb = ili hieraŭ amis (r-e) pin; ŧamêbihx = ili amis (r-e) pin hieraŭ; domihđ = hieraŭ domo; domihx = hieraŭ domoj. **hodiaŭ**; ohđ, ohx; đohđamâ = pi hodiaŭ estas amanta pin; ĵohxamâ = ili hodiaŭ estas amantaj pin; ĵamâohx = ili estas amantaj pin hodiaŭ; domohđ = hodiaŭ domo; domohx = hodiaŭ domoj. **kontraŭ**, kontrđ, kontrx; đkontrđamâ = pi kontraŭ tio estas amanta pin; ĵiĸkontrxamâ = ili kontraŭ tio estas amantaj pin; ĵamâkontrx = ili estas amantaj pin kontraŭ tio; domkontrđ = kontraŭ domo; domkontrx = kontraŭ domoj. **kvazaŭ**, kvđzđ, kvxzx; đkvđzđamâ = pi kvazaŭ estas amanta pin; ĵiĸkvxzxamâ = ili kvazaŭ estas amantaj pin; ĵamâkvxzx = ili estas amantaj pin kvazaŭ; domkvđzđ = kvazaŭ domo domkvxzx = kvazaŭ domoj. **laŭ**, lđŭ, lxŭ, đlđŭamâ = pi laŭ tio estas amanta pin; ĵiĭlxŭamâ = ili laŭ tio estas amantaj pin; ĵamâlxŭ = ili estas amantaj pin laŭ tio; klerullđŭ = laŭ klerulo; klerullxŭ = laŭ kleruloj. **malgraŭ**, mđlgrđ, mxlgrx; đmđlgrđamâ = pi malgraŭ tio estas amanta pin; ĵiĭmxlgrxamâ = ili malgraŭ tio estas amantaj pin; ĵamâmxlgrx = ili estas amantaj pin malgraŭ tio; vulpmđlgrđ = malgraŭ vulpo; vulpxlmxlgrx = malgraŭ la vulpoj; dommxlgrx = malgraŭ domoj; domđlmđlgrđ = malgraŭ la domo. **ma' antaŭ**, m̆đlđntđ, m̆xlxntx; đm̆đlđntđamâ = pi malantaŭ tio estas amanta pin; ĵiĭm̆xlxntxamâ = ili malantaŭ tio estas amantaj pin; ĵamâm̆xlxntx = ili estas amantaj pin malantaŭ tio; domm̆đlđntđ = malantaŭ domo; domm̆xlxntx = malantaŭ domoj; domđlm̆đlđntđ = malantaŭ la domo; domxlm̆xlxntx = malantaŭ la domoj; domđlm̆đlđntđ = malantaŭ la domon; dom2lm̆2l2nt2 = malantaŭ la domojn. **morgaŭ** omđ, omx; đomđamos = pi morgaŭ amos pin; ĵomxamos = ili morgaŭ amos pin; ĵamosomx = ili amos pin morgaŭ ; floromđ = morgaŭ floro; floromx = morgaŭ floroj; floređlomđ = morgaŭ la floro. **preskaŭ**, preskđ, preskx; đpreskđamâ = pi preskaŭ estas amanta pin; ĵiĭpreskxamâ = ili preskaŭ estas amantaj pin; ĵamâpreskx = ili estas amantaj pin preskaŭ; vđamâpreskđ = pi estas amanta ilin (vivulojn) preskaŭ; joĵiĭpreskxamâ = ili preskaŭ estas amantaj ilin (nevivulojn); domđlpreskđ = preskaŭ la domo; dompreskđ = preskaŭ domo; domđlpreskđ = preskaŭ la domon; dompresk2 = preskaŭ domojn; dom2lpresk2 = preskaŭ la domojn. **** Kiel montrite iom supre kaj skribite en L.P.P. Pluralo kaj en L.P.P. Akuzativo; 'x' estu la pluralo de 'đ'; đ estas la akuzativo de 'đ'; '2' estas la akuzativo de 'x'. Ekzemple baldaŭ' do afiksiĝu en 4 formojn : bđldđ (baldaŭ plus 'o'), bxldx (baldaŭ plus 'oj'), bđldđ (baldaŭ plus 'on'), b2ld2 (baldaŭ plus 'ojn'). Ne pensu ke la o-finaĵo estas forigita ĉar ĝi estas tie en la signifo. Ĝi troviĝas en la signifo escepte se a-finaĵo aŭ e-finaĵo sekvas: belbđldđa = baldaŭ bela; belbđldđe = baldaŭ bele; belbxldxa = baldaŭ belaj; belbxldxe situitaj floroj = baldaŭ bele situitaj floroj; belb2ld2e situitajn florojn = baldaŭ bele situitajn florojn; bel2l2zb2ld2a = baldaŭ en la belajn. Ĝuste prononci 'ieđntđ' vidu L.P.P. Prononco. Notu ke la strukturo de mŭe, kŭo, tŭa, kaj pŭe venas de la ĉ-a sufikso, `ᘐ', `gŭu': `ᔕᐁhᔑᘐ ' 'gaŭonihagŭu' = pi estas parolanta ankoraŭ; 'ga' = pi; 'ŭonih' = parol; 'a' = as anta; 'gŭu' = ankoraŭ. Notu ke la pa ekvivalento havas identan strukturon (đparolâkŭo). Notu ke la strukturo de 'gŭu' estas: A. Konsonanto, B. La konsonanto ŭ', C. Vokalo. Notu ke mŭe, kŭo, tŭa, kaj pŭe havas la saman strukturon. Rimarku ke dank' al Volapuko gŭu-igis nur la kvar trisilabajn aŭ-finaĵajn vortojn kiuj enhavas centran silabon kiu komenciĝas kaj finiĝas konsonantoj. Jen la solaj kvar tiaj centraj silaboj: men (almenaŭ) kor (ankoraŭ), tat (anstataŭ), kaj pen (apenaŭ). Do gŭuigi ilin prenu la unuan konsonanton de ĉiu centra silabo: m (men), k (kor), t (tat), kaj p (pen). Sekvigu ĉiun kun la 'ŭ' el 'gŭu': mŭ, kŭ, tŭ, kaj pŭ. Nun sekvigu ĉi tiujn per la vokalo de ĉiu centra silabo mŭe (men), kŭo (kor), tŭa (tat), kaj pŭe (pen). Se vi lernos ĉi tiun gŭigan proceduron, ĝi helpos vin memori kaj regi ĉi tiujn kvar gravajn volapukecajn afiksojn. Notu ke ĉi tiuj kvar estas la solaj (krom 'xmbx') el la aŭ-finaĵaj afiksoj kiuj ne variu laŭ nombro interne de verbo. Tamen ili ja variu laŭ nombro en neverboj kiel la aliaj. Evidente, krei ihđ el hieraŭ, ohđ el hodiaŭ, kaj omđ el morgaŭ, mi simple inversigis la unuajn du literojn kaj aldonis 'đ'. Notu ke la aŭ-finaĵaj afiksoj en polioj ĉiam akordas nombre kun la subjekto de la polio (escepte xmbx' kiu ne havas singularon formon).

ĜA PROPONO PRI LA ANTAU-VOKALAJ FORMOJ DE IOM DA PREPONUROJ. La preponuroj fafo, fo, ĵa, fla, flo, jo, vo, ba, buba, di, aperu antaŭ konsonanto. Antaŭ vokaloj ili perdu sian vokalon aperi jene: faf, f, ĵ, fl, fl, j, v, b, bub, d, Ĉiu profikso kies fina litero estas 'ĭ' aŭ 'î' aperu kun la 'ĭ' aŭ 'î' antaŭ konsonanto, sed perdu la 'ĭ' aŭ 'î' antaŭ vokalo. ĵĭĵamâ= vi kaj mi jam estas amantaj pin; ĵ= jam; ĭĵ= vi kaj mi; am= am; â= as antaj. ĵĭtĭparolâ= vi kaj mi jam estas parolantaj. ĵaĵĭparolâ= ili jam estas parolantaj; ĵa= jam; ĵĭ= ili. Notu ke en senprofiksaj espidoj la prêpxnqroj uziĝas kaj ili ne perdas sian vokalon antaŭ vokalo (vidu L.P.P. Alternativaj Vokaloj por Preponuroj). Jen ekzemplo: fxokcidenta vento = formoviĝanta (moviĝanta for de la parolanto) okcidenta vento. Notu ke 'fx' ne perdis sian vokalon.

ĜA PROPONO PRI BLOKA ORDO. La ponuroj de Po devu kungluiĝi en certa difinita ordo. Ĉi tiu ordo nomiĝu 'a bloka ordo' de Po. En E-o oni havas iom de certa ordo. Ekz, la 'ad' en 'paroladas' neniam rajtas aperi post as'. Do, la vorto *parolasad* estas negramatika, malĝusta, kaj neuzebla. La envorta ordo de la apero de ponuroj dependu pri la 'bloko' en kiu ili estas. Ekz, afikso el bloko 'A' rajtu aperi en vorto kun afikso el bloko

}' nur se la bloko 'A' afikso aperas en la vorto antaŭ la afikso el bloko 'B'. Ekz, la ponura afikso 'se' estas en minuskla antaŭa bloko 'a'. La ponura afikso 'ŝ' estas en minuskla antaŭa bloko 'ĵ'. Alfabetorde 'a' venas P.19
ntaŭ 'ĵ'. Do, 'se' devas kungluiĝi antaŭ 'ŝ': seŝplorâ = se pi estas ploranta; se = se; ŝ = pi; â = as anta; Oni
o ne diru: *ŝeplorâ* ĉar tio estas kontraŭ la difinita bloka ordo kaj tial estas erara, malgramatika, kaj neuzeb-
i. La blokoj de Idpo estu en du grupoj: I. LA BLOKOJ DE POLIAJ PONUROJ. kaj 2. LA BLOKOJ DE ESP-
)AJ PONUROJ. Ĉiu el la afiksoj el la poliaj ponuroj estas uzebla en polio. Tamen, ja iom da ili estas ankaŭ
zeblaj en espidoj. Ekz, la antaŭ-profiksaj preponuroj (preprofiksoj) uzeblas en rilatposedespidoj ĉar rilat-posed-
espidoj havas profiksojn. Scii difinojn de ĉi tiuj terminoj vidu L.P.P. Difinoj. Ĉiu ponuro havu literciferon
litercifero = litero kune kun numero). Por La Blokoj De Poliaj Ponuroj la litero de ĉiu litercifero estu minuskla
a,b,c,ĉ...). La ciferoj en la literciferoj estu arabaj (1,2,3...). La litero en la litercifero de ĉiu polia preponuro
antaŭu al la cifero (a1, a2, a3...). Ĝi antaŭu ĉar prefikso ja ĉiam antaŭas al la radiko (jen memorhelpilo).
Memoru do ke la litero de la litercifero venas antaŭ la numero ĉar prefikso venas antaŭ la radiko. La litero
venas antaŭe ĉar prefikso venas antaŭe. Tiel sciante la literciferon de afikso vi povas tuj scii ĉu la afikso estas
prefikso aŭ ne. Se la litero venas antaŭ la numero la afikso estas prefikso. La bloko nomiĝu jene: I. antaŭa
minuskla bloko 'a', aŭ II. bloko a-spaco (skribe) aŭ III. bloko minuskla a-spaco (voĉe). La litero de la liter-
fero por polia suponuro estu post la cifero (1a, 2a, 3a,...). Ĝi estu poste ĉar sufikso ĉiam venas post la radiko
memorhelpilo). La literoj en la literciferoj de espidaj ponuroj estu majusklaj (A, B, C, Ĉ,...). La bloko nomiĝu
ne: I. posta majuskla bloko 'A', aŭ II. bloko spaco-A (skribe) aŭ III. bloko majuskla spaco-A (voĉe). Notu ke
il elektis la espidojn reprenzentiĝi majuskle ĉar ili ofte estas substantivaĵoj kiuj ofte komenciĝas per majuskloj
(Francio, Vatikano, E-o, k.a.). Memori ĉi tion kiel memorhelpilo helpi vin memori kiun estas kiu. Simile, la
zero antaŭu por espidaj preponuroj (A1, A2, A3,...) kaj estu poste por espidaj suponuroj (1A, 2A, 3A,...).
Memoru do ke la litero de la litercifero venas post la numero ĉar sufikso venas post la radiko. La litero venas
poste ĉar sufikso venas poste. Tiel, sciante nur la literciferon vi povas aŭtomate scii ĉu la afikso estas sufikso
aŭ ne. Se la litero venas post la numero, la afikso estas sufikso. Iom da literciferoj havas du literojn. Ekzem-
le 'bB2'. Per la litercifero bB2 oni povas aŭtomate dedukti ke la afikso uzeblas en polioj (pro la minuskla 'b');
laj ke la afikso ankaŭ uzeblas en espidoj (pro la majuskla 'B'); kaj ke la afikso estas prefikso ĉar la literoj
troviĝas antaŭ la numero same kiel prefikso troviĝas antaŭ radiko. **LA BLOKOJ DE POLIAJ PONUROJ.**
BLOKO 'a': a1.be, beĉa, bese, a2,ĉa, ĉabe, ĉase, a3.se. BLOKO 'b': b1.zŝ, b2, zq, b3.zw, b4.zx. BLOKO 'c':
c.ka, c2.kâ, c3.ke, c4.ki, c5.ko, c6.kô, c7.ku, c8.kû, c9.ma. BLOKO'ĉ': ĉ1.f, fo, ĉ2.fa, ĉ3.faf, fafo. BLOKO 'd':
d.na. BLOKO 'e': e1.su. BLOKO 'f': f1.ĵ, ĵa. BLOKO 'g': g1.fl, fla. BLOKO 'ĝ': ĝ1.pl, plo. BLOKO 'h': h1.j, jo,
ĵ, jojo, jov, jovo, h2.v, vo, voj, vojo, vov, vovo. BLOKO 'ĥ': ĥ1.b, ba, ĥ2.bu, ĥ3.bub, buba. BLOKO 'i': i1.d, di.
BLOKO'ĵ': ĵ1.re. BLOKO 'ĵ': ĵ1.kde. BLOKO 'k': En bloko 'k' troviĝas ĉiuj profiksoj. Vidu ilin ĉe la tabeloj.
BLOKO 'l': l1.dum, l2.kv2n, l3.t2m. BLOKO 'm': m1.n2. BLOKO 'n': La afiksoj por la aŭ-finaĵaj vortoj: n1.ŝĉĭk,
ĭk, n2.ŝdiŝ, xdix, (por la afikso por 'ambaŭ' vidu ĉe 'xmbx') n3.ŝnkŝ, xnkx, n4.ŝntŝ, xntx, n5.ŝntŝol, xntxol,
ŝ.bŝldŝ, bxldx, n7.teŝntŝ, texntx, n8.ihŝ, ihx, n9.kontrŝ, kontrx, n10.kŭo, n11.kvŝzŝ, kvxzx, n12.lŝŭ, lxŭ,
13.mŝlgrŝ, mxlgrx, n14.mŭe, n15.mŝlŝntŝ, mxlxntx (notu la hoketon super'm'), n16.ohŝ, ohx, n17.omŝ, omx,
18.preskŝ, preskx, n19.pŭe, n20.tŭa, n21.xmbx. Notu ke ĉiu havas ankaŭ sian pluralan formon per 'x' escep-
e kŭo, mŭe, pŭe, kaj tŭa. Notu ke 'xmbx' ne havas singularan formon. Notu ke la afiksoj ĉi tie tute samas
el tiuj en bloko spaco-ĥ. BLOKO 'o': o1.âĉ, o2.bô. BLOKO 'p': p1.sin, p2.mem, p3.uyŝ, uyx. BLOKO 'r':
r.plej, r2.pli, r3.plu, r4.nq, r5.tro. LA RADIKO: inter la minuskla antaŭa bloko 'r' kaj la minuskla posta bloko
troviĝas la radiko de la vorto. La nomo de ĉi tiu bloko estas "La Radikejo" kaj ĝi ne havas literciferon.
)STBLOKO 'a': 1a.ŝs, xs. POSTBLOKO 'b': 1b.2rĭp, 2b.2qmp. POSTBLOKO 'c': 1c.2haz, 2c.2têc. POSTBLOKO
1ĉ.ŝdo, xdo, ŝldo, xldo, 2ĉ.afa, xfa, ŝlfa, xlfa, 3ĉ.ŝha, xha, ŝlha, xlha, 4ĉ.ŝpo, xpo, ŝlpo, xlpo, 5ĉ.ŝpre, xpre,
pre, xlpre, 6ĉ.ŝri, xri, ŝlri, xlri, 7ĉ.ŝse, xse, ŝlse, xlse, 8ĉ.ŝtro, xtro, ŝltro, xltro, 9ĉ.ŝuz, xuz, ŝluz, xluz, 10ĉ.ĭp.
)STBLOKO 'd': 1d.2ek, 2d.2fĭn. POSTBLOKO 'e': 1e.qb, wb, 2e.qc, wc, 3e.qd, wd, 4e.qf, wf, 5e.qĝ, wĝ, 6e.qj,
, 7e.qk, wk, 8e.ql, wl, 9e.qp, wp, 10e.qr, wr, 11e.qt, wt. POSTBLOKO 'f': 1f.2anma, 2f.2ĉĭk, 3f.2fl2k, 4f.2suma
2tlĝ POSTBLOKO 'g': 1g.2jr, 2g.2ven. POSTBLOKO 'ĝ': 1ĝ.2lok, 2ĝ.2temp, 3ĝ.2val. POSTBLOKO 'h': La
rbaj tensaj sufiksoj: 1h.â, 2h.âoĵa, 3h.âoz, 4h.âĵa, 5h.ŝ, 6h.ŝĵa, 7h.êb, 8h.êbiĵa, 9h.êbiz, 10h.êboĵa, 11h.êboz,
h.êbĵa, 13h.êbqtw, 14h.êbqtwĵa, 15h.i, 16h.ĭ, 17h.ĭiĵa, 18h.ĭiz, 19h.ĭoĵa, 20h.ĭoz, 21h.ĭiĵa, 22h.ob, 23h.obĵa,
h.oiĵa, 25h.oiz, 26h.ooĵa, 27h.ooz, 28h.os, 29h.ost, 30h.ostĵa, 31h.osqtw, 32h.osqtwĵa, 33h.oĵa, 34h.ĵa, 35h.ŭ-
, 36h.ŭêbĵa, 37h.ŭĭ, 38h.ŭiĵa, 39h.ŭ2, 40h.ŭ2ĵa, 41h.u, 42h. uob, 43h.uost, 44h.us, 45h.usaĵa, 46h.usĵa,
h.usaz, 48h.usiĵa, 49h.usiz,50h.usoĵa, 51h.usoz, 52h.usqtw, 53h.usqtwĵa, 54h.q, 55h.qĵa, 56h.qtw, 57h.qtwĵa,
h.x, 59h.xoĵa, 60h.xoz, 61h.xĵa, 62h.xqtw, 63h.xqtwĵa, 64h.2, 65h.2iĵa, 66h.2iz, 67h.2oĵa, 68h.2oz, 69h.2ĵa,
h.2qtw, 71h.2qtwĵa. POSTBLOKO 'ĥ': La aŭfinaĵaj sufiksoj: 1ĥ.ŝĉĭk, xĉĭk, 2ĥ.ŝdiŝ, xdix, (por 'ambaŭ' vidu
nbx'), 3ĥ.ŝnkŝ, xnkx, 4ĥ.ŝntŝ, xntx, 5ĥ.ŝntŝol, xntxol, 6ĥ.bŝldŝ, bxldx, 7ĥ.teŝntŝ, texntx, 8ĥ.ihŝ, ihx, 9ĥ.kon-
t, kontrx, 10ĥ.kŭo, 11ĥ.kvŝzŝ, kvxzx, 12ĥ.lŝŭ, lxŭ, 13ĥ.mŝlgrŝ, mxlgrx, 14ĥ.mŭe, 15ĥ.mŝlŝntŝ, mxlxntx (notu
hoketon super 'm'), 16ĥ.ohŝ, ohx, 17ĥ.omŝ, omx, 18ĥ.preskŝ, preskx, 19ĥ.pŭe, 20ĥ.tŭa, 21ĥ.xmbx. Notu ke
samaj afiksoj troviĝas ankaŭ en antaŭ-bloko 'n' supre. POSTBLOKO 'i': 1i.ŝks, xks, 2i.ŝp, xp, 3i.ĉ,ĉuĉ.
)STBLOKO 'ĵ': 1j.ŝk, xk, 2j.ŝkŝv, xkxv, 3j.ŝlĭe, xlĭe, 4j.ŝv, xv, 5j.h2, 6j.ñô (notu la hoketon super 'n') 7j.ñôbô,
ŭu, 9j.yŝ,yx. POSTBLOKO 'ĵ': 1ĵ.ŭw
BLOKOJ DE EDSPIDAJ PONUROJ. Bloko 'A': A1.bê, bêcw, bêsê, A2.ĉw, ĉwbê, ĉwsê, A3.sê. BLOKO 'B':
.zŝ, B2.zq, B3.zw, B4.zx. BLOKO 'C': C1.kw, C2.kŵ, C3.kê, C4.kĭ, C5.kx, C6.k2, C7.kq, C8.kq̂, C9.mw,
0.ĉŝ, C11.cŝ, C12.ĉx, C13.ĉ2, C14.tq, C15.tq̂, C16.tw, C17.tŵ. BLOKO 'Ĉ': Ĉ1.fx, Ĉ2.fw, Ĉ3.fwfx. BLOKO 'D':
.nw. BLOKO 'E': E1.sq. BLOKO 'F': F1.ĵw. BLOKO 'G': G1.flw. BLOKO 'Ĝ': Ĝ1.plx. BLOKO 'H': H1.jx,
x, jxvx, H2.vx,vxjx, vxvx. BLOKO 'Ĥ': Ĥ1.bw, Ĥ2.bq, Ĥ3.bqbw. BLOKO 'I': I1.dĭ. BLOKO 'J': J1.rê. BLOKO
J1.kdê. Blokoj K-spaco, L-spaco, M-spaco, N-spaco, O-spaco, P-spaco, kaj R-spaco, ne ripete skribiĝas ĉi tie
r ili enhavas respektive la samajn preponurojn kiel Minusklaj Antaŭaj Blokoj k-r. Notu ke la solaj preponuroj
blokoj lL -rR kiuj varias laŭ nombro (havas kaj singularan kaj pluralan formon) estas la aŭ-finaĵaj (escepte
o, mŭe, pŭe, tŭa, kaj xmbx) kaj pP3 (uyŝ, uyx). LA RADIKO: Inter majuskla antaŭa bloko 'R' kaj majuskla
P.19

posta bloko 'A' trovigas la radiko de la vorto. La nomo de ĉi tiu bloko estas 'La Radikejo' kaj ĝi ne havas P.20
literciferon. POSTBLOKO 'A': 1A.ĭlp, 2A.ĭv, 3A.ĭf, 4A.ĭk. POSTBLOKO 'B': 1B.ą́l, xl, 2B.Ĉą́,Ĉx, 3B.Dą́,Dx, 4B.Pą́, Px, 5B.Są́, Sx, 6B.Są́ą́, Sxx. POSTBLOKO 'C': 1C.ą́b, xb, 2C.ą́d, xd, 3C.kxlkxd, 4C.m̆ą́lmą́ltą́d m̆xlmxltxd (notu la hoketon super 'm'), 5C.mą́ltą́d, mxltxd, 6C.tą́t, txt, 7C.qmą́d, qmxd, 8C.qmetą́d, qmetxd. POSTBLOKO 'Ĉ': Sufiksoj por la aŭ-finaĵaj vortoj: 1Ĉ.ą́ĉĭk, xĉĭk, 2Ĉ.ą́dią́, xdix, (por ambaŭ vidu 'xmbx') 3Ĉ.ą́nka, xnkx, 4Ĉ.ą́ntą́, xntx, 5Ĉ.ą́ntą́ol, xntxol, 6Ĉ.bą́ldą́, bxldx, 7Ĉ.ieą́ntą́, iexntx, 8Ĉ.ihą́, ihx, 9Ĉ.kontrą́, kontrx, 10Ĉ.kŭą́, kŭx, 11Ĉ.kvą́zą́, kvxzx, 12Ĉ.lą́ŭ, lxŭ, 13Ĉ.mą́lgrą́, mxlgrx, 14Ĉ.mŭą́, mŭx, 15Ĉ.m̆ą́lą́ntą́ m̆xlxntx (notu la hoketon super 'm') 16Ĉ.ohą́, ohx, 17Ĉ.omą́, omx, 18Ĉ.preską́, preskx, 19Ĉ.pŭą́, pŭx, 20Ĉ.tŭą́, tŭx, 21Ĉ.xmbx. Ĉi tiu bloko enhavas la samajn afiksojn kiel en bloko spaco-G. POSTBLOKO 'D': 1D.ą́bs, xbs, 2D.ą́c, xc, 3D.ą́ĝ, xĝ, 4D.ą́kstą́, xkstx, 5D.ą́m, xm, 6D.ą́ns, xns, 7D.ą́pud, xpud, 8D.ą́rs, xrs, 9D.ą́st, xst, 10D.ą́t, xt, 11D.ą́z, xz, 12D.intą́, intx, 13D.krą́m, krxm (notu la hoketon super 'k'), 14D.m̆ą́lpr̆ą́ks, m̆xlpr̆xks (notu la hoketon super 'm'), 15D.pr̆ą́ks, pr̆xks, 16D.pretą́, pretx, 17D.suprą́, suprx, 18D.tr̂ą́ns, tr̂xns, 19D.qb, wb, 20D.qc, wc, 21D.qd, wd, 22D.qf, wf, 23D.qĝ, wĝ, 24D.qj, wj, 25D.qk, wk, 26D.ql, wl, 27D. qp, wp, 28D.qr, wr, 29D.qt, wt. POSTBLOKO 'E': 1E.ant, 2E.at, 3E.int, 4E.it, 5E.ont, 6E.ot, 7E.unt, 8E.ut. POSTBLOKO 'F': 1F.as, 2F.âs, 3F.êp, 4F.i, 5F.is, 6F.ĭp, 7F.of, 8F.ofob, 9F.ofoŝt, 10F.os, 11F.u, 12F.us, 13F.uŝk, 14F.ĵtwŝ, 15F.xŝ, 16F.2p. POSTBLOKO 'G': 1G.ą́ĉĭk, xĉĭk, 2G.ą́dią́, xdix, (por 'ambaŭ' vidu 'xmbx'), 3G.ą́nką́, xnkx, 4G.ą́ntą́, xntx, 5G.ą́ntą́ol, xntxol, 6G.bą́ldą́, bxldx, 7G.ieą́ntą́, iexntx, 8G.ihą́, ihx, 9G.kontrą́, kontrx, 10G.kŭa, kŭx, 11G.kvą́zą́, kvxzx, 12G.lą́ŭ,lxŭ, 13G.mą́lgrą́, mxlgrx, 14G.mŭą́, mŭx, 15G.m̆ą́lą́ntą́, m̆xlxntx (notu la hoketon super 'm') 16G.ohą́, ohx, 17G.omą́, omx, 18G.preską́, preskx, 19G.pŭą́, pŭx, 20G.tŭą́, tŭx, 21G.xmbx. Ĉi tiu bloko enhavas la samajn suponurojn kiel bloko spaco-Ĉ. POSTBLOKO 'Ĝ': 1Ĝ.a, 2Ĝ.aj, 3Ĝ.ajn, 4Ĝ.an, 5Ĝ.e, 6Ĝ.-en, 7Ĝ.es, 8Ĝ.o, 9Ĝ.oj, 10Ĝ.ojn, 11Ĝ.on. POSTBLOKO 'H': 1H.ą́ks, xks, 2H.ą́p, xp, 3H.ĉ, ĉuĉ, oĉ. POSTBLOKO 'Ĥ': 1Ĥ.ą́k, xk, 2Ĥ.ą́ką́v, xkxv, 3Ĥ.ą́lĭe, xlĭe, 4Ĥ.ą́v, xv, 5Ĥ.bą́, bx (notu la hoketon super 'b'), 6Ĥ.hą́, hx, 7Ĥ.n̆ą́, n̆x (notu la hoketon super 'n'), 8Ĥ.n̆ą́bą́, n̆xbx (notu la hoketon super la 'n' sed ne super la 'b'), 9Ĥ.tu, 10Ĥ.yą́, yx. POSTBLOKO 'I': 1I.ŭw. **** Kompreneble la verbtensaj sufiksoj 'ą́' kaj 'ą́ĵą́'; kaj la ą́-enhavaj profiksoj ne havu pluralajn formojn en kiuj 'ą́' alterniĝas al 'x'; ĉiuj aliaj afiksoj en Po kiuj havas la vokalon 'ą́' havu ankaŭ pluralajn formojn kun 'x': domą́k = kaj domo; domxk = kaj domoj. Se afikso kun 'ą́' rajtas esti en akuzativa formo ĝi havu du pliajn formojn: domą̂k = kaj domon; dom2k = kaj domojn; monąn̂ką́ = ankaŭ monon; moner2nk2 = ankaŭ monerojn. Mi ne skribis supre multe de la akuzativaj formoj ĉar ili formiĝu tiel regule kaj aŭtomate. **** Sciu ke la du grupoj (I. La Blokoj de Poliaj Ponuroj. kaj II. La Blokoj de Espidaj Ponuroj) estas bonaj kiel ĝeneralaj gvidiloj sed ili ne estas perfektaj speguloj de eventoj. Ekzemple la sufiksoj 'oĉ' kaj '2p' listiĝas bloke kiel espidaj sufiksoj ĉar tio ili estas (domoĉ = ĉu domo) (dom2p = estis [a-e] domo) sed ili ankaŭ uzeblas ĉe polio se la polio estas estipolio (vidu L.P.P. Polioj): ą́domo = ĝi estas domo; ą́domoĉ = 'ĉu ĝi estas domo?'; ą́dom2p = ĝi estis (a-e) domo. Alia ekzemplo estas la fakto ke prêpxnqroj kiel 'sq' listiĝas kiel prefiksoj por espidoj sed ili ankaŭ uzeblas en superpolioj: sqvirą́lą́labori = lasu la viron labori. Jam menciĝis la ekzemplo ke preprofiksoj uzeblas en rilat-posed-espidoj. Alia ekzemplo estas '2ven' en la sekva frazo: Âekveturêb parol2ven-ą́k (= Pi [r-e] ekveturis kaj estas venanta por fari la paroladon.). La ĵusa '2ven' estas en espido malgraŭ la fakto ke '2ven' listiĝas kiel polia ponuro kaj ne espida ponuro.

A PROPONO PRI ĈU-ILOJ. Unu el la rapidpensaj kvalitoj de la irokeza ĉ-a lingvo estas pies provizo de rapid-pensaj, bone kompreneblaj, jarcent-testitaj sufiksaj ĉu-iloj. Mi provizas al vi iom da ĉ-lingvaj ekzemploj kun la laj ekvivalentoj helpi vin mastri ilin. Konscie kaj subkonscie komprenu ke temas ne pri netestitaj teoriaĵoj sed ri ĉu-iloj kiuj jam dum jarcentoj bone rapidpense funkcias en la vivanta ĉ-a lingvo. En Idpo estu la jenaj sufiksaj ĉu-iloj uzataj jene: **ĉe polioj**: ą́ks, xks (= kaj kio se) ą́p, xp (= kaj kio pri aŭ 'kaj kio pri la fakto ke'); uĉ (= ĉu) el bloko '_i'; kaj tu (= nu ĉu) el bloko '_j'; ŭw (= ĉu vi diris) el bloko '_ĵ': G"UhH , ju^{3}ŭo^{3}ni^{2}sa^{43} = eą̂paroląp = pi eble estas parolinta; (notu ke punkto sub vokalo signifas ke la vokalo estas mallonga); j = be = ble; u = ą́ = pi; ŭonis = parol ; a = ą́ = as inta (efektive la tuta signifo de la ĉ-a konstruaĵo estas iom pli ol tur la sumo de la partoj ĉar la kuna ĉeestado de prefiksoj kun sufikso havigas aldonan signifon: 'j' plus u (ĉ-a ŋyîą́ano) (agiĝauano) plus a = 'eble as inta') Al tio oni povus respondi: beą̂paroląąp = kaj kio pri la fakto k ble estas parolinta. Aŭ oni povus respondi:G"UhHθ , ju^{23}ŭo^{32}ni^{4}sa^{2}na^{21} = ą̂paroląąks = kaj kio se li estas parolinta; na = ąks = kaj kio se; ju^{2}ŭo^{32}ni^{4}sa^{43} = seą̂paroląp = se pi estas parolinta. La ĉ-a estas tona lingvo kie angĝo de tono povas signifi ŝangĝon de signifo. Notu la tonan diferencon inter ni^{2} kaj ni^{4} en ju^{3}ŭo^{3}ni^{2}sa^{43} (beą̂-paroląp) kaj ju^{2}ŭo^{32}ni^{4}sa^{43} (seą̂paroląp). Estu ĝoja ke Po ne havas ĉi tiun tondiferencon por vi lerni. ĵĭparolxxks = aj kio se ili kutime parolas; ĵĭ = ili, x = kutime as, xks = kaj kio se; ĵĭparolâxp = kaj kio pri la fakto ke ili stas parolantaj; ĵĭ = ili; â = as antaj; xp = kaj kio pri la fakto ke. ****sUhąD gaŭonihas = ą̂parolâĉ = ĉu pi stas parolanta; ga = ą́ = pi; ŭonih = parol; a = â = as anta; s = ĉ = ĉu;sUhąDAb , gaŭonihasgoh2 = parolâĉuĉĥ2; sgo = ĉuĉ = ĉu; h2 = ĥ2 = sed. Notu ke la ĉ-a havas longan (sgo) kaj mallongan (s) formon de '. Notu ke la longa formo aperas se sufikso sekvas la ĉu-ilon. La ĉu-ilo 'ĉ' havu longan (ĉuĉ) formon kaj mallongan formon (ĉ). La longa formo aperu se sufikso sekvas la ĉu-ilon. En estipolioj kun substantivaĵoj la espida formo 'oĉ' aperu: ą́domoĉ = ĉu pi estas domo; ą́domĉuĉĥ2 = sed ĉu pi estas domo; ą́ = pi; dom = dom; uĉ = ĉu; La longa formo ankaŭ aperu post ĉiuj konsonantoj escepte la duonvokalajn konsonantojn 'ŭ' kaj 'ĭ': parolêbĉuĉ = ĉu pi parolis (ne a-e); ą̂paroląĭŭĉ = ĉu pi kutime parolas laŭ tio. ****sUhąJ, gaŭonihaĉu = parolâątu = nu ĉu pi estas parolanta; ga = ą́ = pi; ŭonih = parol; a = â = as anta; ĉu = tu = nu ĉu; ĥĭtohxtu = u ĉu vi kutime bonfartas, harmonias kaj pacas; hĭ = vi; x = kutime as; tu = nu ĉu;JJąJ, gutihaĉu = neĝâtu nu ĉu neĝas (nun). Ekzemple se oni atendas neĝadon, kaj iu iras al fenestro por vidi, alia persono povus demandi; "Neĝâtu?" **** Airâŭw = ĉu vi diris "airâ"; ą́ = pi; ir = ir; â = as anta; ŭw = ĉu vi diris. **** **Če espidoj:** ą́ks, xks (=kaj kio se), ą́p, xp (=kaj kio pri); ĉ, ĉuĉ, oĉ (=ĉu) el bloko 'H'; kaj tu (=nu ĉu) el bloko 'Ĥ'; kaj ŭw el bloko 'I': Johanąks = kaj kio se Johano; katxks = kaj kio se katoj;Ghθ, Ĝanina = Johanąp = kaj kio ri Johano; Ĝani = Johano; na = ą́p = kaj kio pri (La ĉ-a sufikso 'na' havas du signifojn; I. kaj kio pri, II. kaj lo se. Notu ke en Po mi kreis du ponurojn por 'na': 'ąp' kaj 'ąks'.); hundxlxp = kaj kio pri la hundoj; xl = la; p = kaj kio pri;JUhąD JD , ŭesas hia = katoĉ ĉi tiu = ĉu kato estas ĉi tiu; ŭesa = kato; s = ĉ = ĉu (rimarku

la mankon de la ligverbo 'esti'; vidu la L.P.P. La Ligverbo 'esti'); [illegible], hias ŭesa = êiĉ tiu kato = êu êi P.2
tiu estas kato; hia = êi tiu; s = ĉ = ĉu; ŭesa = kato; [illegible], aĉuĝasgoh2 = knabĉuĉĥa = sed ĉu knabo; aŭ;
sed ĉu estas knabo; aŭ; sed ĉu ĝi estas knabo; aĉuĝa = knabo; sgo = ĉuĉ = ĉu; h2 = ĥa = sed; knabojĉ = ĉu
knaboj; domaŋkaĉ = ĉu ankaŭ domo; domaŋkaĉuĉĥa = sed ĉu ankaŭ domo; belaĉ = ĉu bela; belanĉuĉ = ĉu
belan; belajĉ = ĉu belaj; belajnĉuĉ = ĉu belajn; hundojnĉuĉ = ĉu hundojn; beleĉ = ĉu bele. ĉaŋkatoĉ = ĉu êi tiu
kato; tqkatoĉ = ĉu tiu kato. La ĉu-ilo 'ĉ' havu en espidoj logan formon (ĉuĉ) kaj mallongajn (ĉ, oĉ) formojn. La
longa formo aperu se sufikso sekvas la ĉu-ilon. La longa formo ankaŭ aperu en espidoj post konsonantoj
escepte la duonvokalajn konsonantojn 'ŭ' kaj 'ĵ'. La formo 'oĉ', aperu post substantivaj radikoj: domoĉ = ĉu
domo; domĉuĉĥa = sed ĉu domo; domaloĉ = ĉu la domo; domalaĉ = ĉu la doma; belalaĉ = ĉu la bela; domal-
ĉuĉĥa = sed ĉu la domo. Se radiko de substantivaĵo finiĝas per konsonanto ĝi rajtu tuj (tuj = sen intervena
sufikso) preni ponuron el blokoj spaco-H (aks, xks, aŋp, xp, ĉ, ĉuĉ, oĉ) kaj spaco-Ĥ (kiu inkludas ŭu): kameraŋp =
kaj kio pri kamero; kameraŋpĥa = sed kio pri kamero; kameroĉ = ĉu kamero; kamerĉuĉĥa = sed ĉu kamero.
Notu ke 'kamer' estas la radiko de la ĵus montritaj substantivaĵoj kaj ke 'kamer' finiĝas per konsonanto (r). Se
radiko de substantivaĵo finiĝas per vokalo, la vorto devu havi o-finaĵon antaŭ suponuro el blokoj spaco-H -
spaco-Ĥ, sed ne kiam troviĝas intervena suponuro el blokoj spaco-A - spaco-Ĝ: kameraoŋp = kaj kio pri kamer-
ao; kameraoŋpĥa = sed kio pri kamerao; kameraoĉ = ĉu kamerao; kameraoĉuĉĥa = sed ĉu kamerao. Notu ke
kamera' estas la radiko de la ĵus montritaj substantivaĵoj kaj ke 'kamera' finiĝas per vokalo. Jen ekzemploj
kun intervenaj suponuroj el blokoj A - Ĝ: kameraŋlaŋp = kaj kio pri la kamerao; kameraŋlaŋpĥa = sed kio pri la
kamerao; kameraŋloĉ = ĉu la kamerao. Notu ke la 'intervena suponuro' klare indikas kio estas la plena radiko
kaj do la o-finaĵo ne estas necesa por tion indiki. Se la vorto estas nesubstantivaĵo, a, e, i, u-finaĵo devu
aperi antaŭ ponuro el blokoj H kaj Ĥ: Notu ke adverbaĵoj, adjektivaĵoj kaj verbaĵoj estas nesubstantivaĵoj.
Kameraŋp = kaj kio pri kamera; kameraaŋp = kaj kio pri kameraa; kamereŋpĥa = sed kio pri kamere; kamera-
eŋpĥa = sed kio pri kamerae; kameraĉ = ĉu kamera; kameraaĉ = ĉu kameraa; kameraĉuĉĥa = sed ĉu kamera;
kameraaĉuĉĥa = sed ĉu kameraa; se iu dirus, "Ni diskutu la ordonon 'mangu'". Oni povus respondi 'mangaŋp'
= kaj kio pri mangu; viviŋp arbaraŋlaz = kaj kio pri vivi en la arbaro. **** Mi multe mense baraktis kaj cerbumis
anta ol mi finfine ekpensis la ĵusajn tri regulojn. Iu demandus, kial? Por kio? Mi kreis ilin por ke kiam vi
idas zaespan vokalon tuj antaŭ ĉu-ilo (aŭ alia ano de postblokoj H - Ĥ) vi povas tuj kaj aŭtomate scii ke tiu
vokalo estas finaĵo kaj ne parto de la radiko. Sen la ĵusaj tri reguloj (propon-partoj) okazus konfuzon inter
vortoj kiel 'kamero' kaj 'kamerao' kaŭzita pro la fakto ke en irokezaj lingvoj la ĉu-iloj, sed-ilo, kaj-ilo, aŭ-ilo, kaj
okusilo venas post la finaĵoj. Inter la planlingvaj eblecoj ĉi-rilate la irokéza bloka ordo kiun mi uzas en Idpo
estas la plej utila, ekonomia, kaj rapidpensa. Notu ke kamero estas senfenestra nehejtebla ĉambreto; kaj
kamerao estas kina fotoaparato. Jen plia bona ekzmeplo de unu vorto kiu indikas la irokezan blokan ordon en
Po kaj en la ĉ-a lingvo: [illegible], sihgŭajagŭusgoh2 = porkĭlpkŭaĉuĉĥa = sed ĉu ankoraŭ plensanga porko;
aŭ; sed ĉu estas ankoraŭ plensanga porko?; aŭ; sed ĉu ĝi estas ankoraŭ plensanga (pursanga) (ne genetike
niksita kun alia besto) porko?; sihgŭa = porko; ja = ĭlp; gŭu = kŭa = ankoraŭ; sgo = ĉuĉ = ĉu; h2 = ĥa = sed.
Notu ke êi tiu ĉ-a vorto havas identan strukturon kaj blokan ordon al ĝia pa ekvivalento. Notu ke mi provizis
ri tradukojn. La unua estas litera traduko. La dua supozas ke 'estas' estas subkomprenata en la pa kaj ĉ-a
orto. La tria supozas ke la subjekto 'ĝi' kune kun 'estas' estas subkomprenataj en la ĉ-a kaj pa vorto. Kiu el
a tri signifoj la vorto havu dependas pri la situacio kaj kunteksto. Ofte la diferenco inter la tri eblaj signifoj
stas eĉ neatentinda ĉar ofte la diferenco ne ŝanĝas la ĝeneralan mesaĝon. **** [illegible], gihliĉu = hundvu = nu
u hundo; aŭ; nu ĉu estas hundo; aŭ; nu ĉu ĝi estas hundo (oni supozas ke la subjekto 'ĝi' kune kun 'estas'
stus subkomprenataj); [illegible], tohiĉu = tohvu = nu ĉu paco harmonio kaj bonfarteco estas ĉe vi (la 'estas' ĉe
i' estas subkomprenata se 'tohvu' diriĝas tuj post 'osijo' [= saluton]); hundojvu = nu ĉu hundoj; hundojnvu =
u ĉu hundojn; belavu = nu ĉu bela; belanvu = nu ĉu belan; belajnvu = nu ĉu belajn; belevu = nu ĉu bele;
elalavu = nu ĉu la bela; belalavu = nu ĉu la belan; bel2lavu = nu ĉu la belajn; "Bel2l2cevu floritajn plantojn
hav[illegible] = "Nu ĉu pi nur kutime havas la bele floritajn plantojn?" Rimarku ke 'vu' ĉu-as la tutan frazon. Ĉiuj
e la ĉu-iloj de Ponuro ĉuas la tutan frazon kaj ne nur la vorton en kiu ili estas sufikso. La frazo, "Johano iris
aj akiris nu ĉu libron?" ne estas direbla per ponura ĉu-ilo. Oni ja povas diri; "Johanairêb akirêbak librontu?"
ed ĝi signifas "Nu ĉu Johano iris [ne a-e] kaj akiris [ne a-e] libron?" En la unua frazo la vorto 'ĉu' ĉuas nur la
orton 'libron' kiu provizas specialan nuancon. En la dua frazo la ponuro 'vu' ĉuas la tutan frazon kaj ne nur
a vorton 'libron'; Johanair2 akir2ak ĉu libron (=Johano iris (a-e) kaj akiris (a-e) ĉu libron); En la ĵusa frazo nur
libron' estas ĉuita. Ahavx libralaĉuĉ = ĉu pi kutime havas nur la libron = Ahavxĉ libralaĉ. **** [illegible], gadugi
panopw = ĉu vi diris 'pano'; gadu = pano; gi = pw = ĉu vi diris; hundojnpw = ĉu vi diris 'hundojn'; belepw =
u vi diris 'bele'; belapw = ĉu vi diris 'bela'; belanpw = ĉu vi diris 'belan'; belajnpw = ĉu vi diris 'belajn';
bralpw = ĉu vi diris 'libral'; libralacapw = ĉu vi diris 'libralaca'; granda bela domopw = ĉu vi diris 'granda bela
omo'. Ĝi estas hundopw? = Ĉu vi diris "Ĝi estas hundo." En la ĉ-a kaj en Po la afiksaj ĉu-iloj ĉuas la plenan
azon.

A PROPONO PRI DIFINOJ. En Po oni havu la jenajn vortojn kaj la jenajn difinojn: Estus nature pensi ke
lfabet-orde 'pi' venus antaŭ 'Po' sed en P.I.V. oni aboc-ordigas unue laŭ la radikoj. La radiko de 'pi' estas 'pi'
ed la radiko de 'Po' estas 'P'. Abocorde 'P' venas antaŭ 'pi'; do en la sekvanta vortareto 'Po' listiĝas antaŭ 'pi'.
ni tamen mi konsideras ke la radikoj en ekz, suponuro kaj ponuro esti respektive 'suponur' kaj 'ponur', mal-
raŭ la fakto ke la radiko 'P' etimologie troviĝas en ili. **adjektivaĵo**, (adjektiv-aĵ-o). Adjektivo aŭ vorto kiu
nhavas la signifon de kaj adjektivo kaj subjekto; aŭ kaj adjektivo kaj stato; aŭ kaj adjektivo kaj tempo; aŭ kaj
djektivo kaj unu aŭ pluraj pliaj ecoj aŭ partoj de parolo. Rimarko; En Po estas 3 specoj de adjektivaĵoj: I.
redikativadjektivaj estipolioj, ekz, abela (=pi estas bela). II. adjektivaj espidoj, ekz, bon2pa (= estis [a-e] bona),
onkŭaa (=ankoraŭ bona). III. adjeketivoj ekz, 'bela'. **adverbaĵo**, (adverb-aĵ-o). Adverbo aŭ vorto kiu enhavas
signifon de kaj adverbo kaj subjekto; aŭ kaj adverbo kaj stato; aŭ kaj adverbo kaj tempo; aŭ kaj adverbo kaj
nu aŭ pluraj pliaj ecoj aŭ partoj de parolo. Rimarko; En Po estas 3 specoj de adverbaĵoj: I. adverbaj esti-
olioj, ekz, abele (= pi estas bele). II. adverbaj espidoj, ekz, belale (= la bele), belkŭale (= ankoraŭ bele). III. p.21

dverboj ekz, 'bele'. **agiĝauo** (agiĝau-o) Ĉ-a ŷîyîâo. Grupo de ĉirkaŭ 100 afiksoj (se oni ne enkalkulas la pluralobjektajn formojn kun d, de, di, g, aŭ ga) en la ĉ-a lingvo kiuj funkcias kiel subjektobjektprefiksoj, subktprefiksoj, kaj rilat-posed-pronom-prefiksoj. Tial ili funkcias en espidekvivalentoj kiel pronomadjektivaj prefikoj kiuj esprimas posedon aŭ rilaton. Ili konsistas el ĉirkaŭ 50 paroj je kiu unu parano estas la formo kiu peras antaŭ vokalo, kaj la dua parano estas la formo kiu aperas antaŭ konsonanto. Ili estas interne konstruaj el ĉirkaŭ 19 afikselementoj (subsigniferoj). Ili vaste uziĝas tra la lingvo en la jenaj verbtensoj: simpla fora ersone atestita pasinteco, simpla fora raportita pasinteco, ĉiuj int-tensoj, la tuj-onta tenso, kaj la infinitivo. Ili nkaŭ uziĝas en rilat-posed-konstruaĵoj. La vorto ~ etimologie devenas de la prefiksoj de la unua persono, dua ersono, kaj tria persono kiuj estas respektive: agi (mi), ĝa (vi), kaj u (pi). "Mi mem kreis la terminon ~. La fiksoj en agiĝauo kaj ĝihigao havas tiel mirindan internan konsiston, logikon, kaj konstruon; kaj tiel bone ınkcias en la praktiko ke ili aspektas kiel la postrestaĵo de tre science kreita planita lingvo farita antaŭ miloj a jaroj de lingvikistoj de altnivela civilizacio aŭ de alia planedo; lingvistika sistemo tiom genia, utila, kaj sistma ke ĝia interna logiko daŭras eĉ hodiaŭ, miloj da jaroj post ĝia kreado."[NIS] **'anagalisgi'**, , La riginala kaj hodiaŭa ĉeroklingva nomo de Po kiu signifas 'fulmo', 'fulmobrilo' aŭ 'fulmobato' en la ĉ-a. "Mi enis meti en ~ la 'fulmojn' el diversaj lingvoj – tiujn esprimojn kaj ecojn kiuj estas tiel rapide penseblaj kaj sprimeblaj ke ili estas kvazaŭ fulmoj en komparo kun la pli longa, pli peza, kaj pli komplika pensado kaj sprimado de iliaj alilingvaj ekvivalentoj."[NIS] **anagalisgo**, (anagalisg-o), E-igo de la ĉ-a vorto , 'anagalisgi'. **espo**, sp-o) 1. Vorto en Po kiu ne estas polio; t.s. vorto kiu havas nek subjektafikson nek subjektobjektafikson kaj lu do ne enhavas en si mem kaj profiksan subjekton kaj predikaton. Ekzistas du specoj de espoj: I. zaespo . espido. 2. Ĉiuj espoj en Po aŭ en parto de ĝi, kiel ekz, en libro, paĝo, paragrafo, frazo, aŭ frazparto. = sparo. "La espo kaj la polio estas la du grandaj partoj de Po."[NIS] **espido**, (esp-id-o) 1. Vorto en po kiu estas ek polio nek zaespo; t.s. vorto kiun Z. mem ne uzis; kaj kiu havas nek subjektprefikson nek subjekobjektrefikson; kaj tial ne enhavas en si kaj profiksan subjekton kaj predikaton. Espido ĉiam enhavas e-an radikon aj almenaŭ unu ponuron. "La espido 'libroĉ' signifas 'ĉu libro' en Po."[NIS] 2. Ĉiuj espidoj en Po aŭ en parto de kiel ekz, en libro, paĝo, paragrafo, frazo, aŭ frazparto. = espidaro. "La espido de Po nur estas z-a en la senco ĝi estas plene en konkordo kun la proponmaniero kiun Z. kreis fari kaj uzi proponitajn formojn."[NIS] "Vorto ı la lingvo Ido malkiel Espido, ofte rompas la Fundamenton de E-o ĉar la ekvivalentaj z-aj formoj ofte malpe. esatas en Ido."[NIS] **espidpolio**, (esp-id-poli-o) Ĉiuj polioj kaj espidoj en Po aŭ en parto de ĝi kiel ekz, en libro, aĝo, paragrafo, frazo, aŭ frazparto. "La espidpolio enhavas la lingvistikajn fenomenojn kiuj igas Pon esti la sola oma inventaĵo kiu multe plirapidigas homan pensadon."[NIS] Rimarko; La malgrandigo de la vorto '~' estas Idpo. **ıtiespido**, (est-i-esp-id-o) 1. Speco de espido kies traduko en E-o plejofte havas la verbon 'esti'; kaj kiu alenaŭ konsistas el radiko kun unu el la esti-afiksoj en bloko spaco-'F' aŭ B-spaco de la bloka ordo de Po: l2pa (= estis [a-e] bela), grandofa (= estos granda), zábela (= esti bela). 2. Ĉiuj estiespidoj en Po aŭ en parto ĝi kiel ekz, en libro, paĝo, paragrafo, frazo, aŭ frazparto. = estiespidaro. **estipolio**, (est-i-poli-o) 1. Speco de olio kies traduko en E-o plejofte havas la verbon 'esti', kaj kiu konsistas el profiksa subjekto kaj predikativa ljektivo aŭ predikativa substantivo aŭ predikativa adverbo. Ekz, 'ádomo' (= pi estas domo), 'ábela' (= pi estas ela), 'ábele' (= pi estas bele), kaj ábel2pa (= pi estis [a-e] bela) estas estipolioj. **ĝihigao**, (ĝihiga-o) Ĉ-a ŭîĥîáo. rupo de ĉirkaŭ 100 afiksoj (se oni ne enkalkulas la pluralobjektajn formojn kun d, de, di, g, aŭ ga) en la ĉ-a ıgvo kiuj funkcias en polioj kiel subjektobjektprefiksoj kaj subjektprefiksoj. Ili konsistas el ĉirkaŭ 50 paroj je u unu parano estas la formo kiu aperas antaŭ vokalo, kaj la dua parano estas la formo kiu aperas antaŭ onsonanto. Ili estas interne konstruitaj el ĉirkaŭ 19 afikselementoj (subsigniferoj). Ili vaste uziĝas tra la ıgvo en la jenaj verbtensoj: ĉiuj ont-tensoj escepte la tujan, ĉiuj ant-tensoj, la imperativa u-tenso, la kondiĉa s-tenso, as-tenso, kaj la ĵusa pasinteca tenso. Ili ankaŭ uziĝas ĉe esti-polioj kiuj enhavas predikativajn ljektivojn, predikativajn substantivojn aŭ adverbojn. La vorto ~ etimologie devenas de la profiksoj por la unua, ıa, kaj tria personoj kiuj estas respektive: ĝi (mi), hi (vi), kaj ga (pi) (fakte 'ga' havas du formojn 'ga' kaj 'a'). du 'agiĝauo'. "Mi mem ekpensis la terminon 'ĝihigao' por anstataŭigi la esprimon 'klaso A' kaj mi ekpensis giĝauo' por 'klaso B' por pli utile paroli pri la du grandaj grupoj de ĉ-aj profiksoj."[NIS] **-i-** Internacia sufikso ata formi landnomojn. Do vorto kiel Kanadio, Marokio, Koreio, Filipinio, kaj Japanio signifas la terenon, polon, kaj enhavon de nacio interne de sia landlimo; kiu do inkludas ĉiujn laŭleĝajn civitanojn de la koncerna ıcio kiuj loĝas interne de la landlimo. Komparu kun '-uj-'. "La anoj de la ĵusaj nacioj estas kanadoj, marok- koreoj, filipinoj, kaj japanoj."[NIS] "Meksikoj estas homoj kiuj loĝas interalie en Meksikurbo la ĉefurbo de eksikio."[NIS] "La brazilojn en Brazilurbo estas homoj kiuj loĝas en la ĉefurbo de Brazilio."[NIS] "En Italio ekzistas m de la italoj kaj iom de la neitalaj italianoj, sed per la vorto 'Italujo' oni nur parolas pri la italoj senrigarde i kie en la universo ili troviĝas ĉu en Italio ĉu ekster ĝi."[NIS] * La signifoj de '-i' kaj '-uj' estas kiel du cirkloj) kiuj iomete intersekcias tiel ke en iom da frazoj unu aŭ la alia uzeblas sen perdo de la ĝenerala esaĝo malgraŭ la malsamaj nuancoj."[NIS] "La nuanco de '-i' rilatas pli al la ŝtato. La nuanco de '-uj-' rilatas l al la popolo."[NIS] **-iĉ-** Sufikso en Po kiu signifas virseksecon. hundiĉo= virhundo. "'in' estas al la 'nj' en panjo) kio 'iĉ' estas al la 'ĉj' en paĉjo."[NIS] **idpo**, (id-p-o) Malgrandigita versio de la vorto 'espidpolio'. **-ok-** Malgrango de la radiko 'kompren' proponita por Zaespo en 1984 far N.I. Sekvojo. "Mi prenis la 'ko' en 'kompren' kaj versigis ĝin krei 'fulmon' 'hokâĉ' (= ĉu vi komprenas) (ĥ= vi [unu persono], â = as anta, ĉ = ĉu) pro la oftega zono uzi ĝin en lingvo-instruado kaj interparolado kun komencantoj."[NIS] **osijo**, (osij-o) 1. Vorto en la ĉ-a ıgvo: , o²si³jo⁴³. Ĝia malgrandigita versio estas , si³jo⁴³. Ĝia signifo estas 'saluton': osijo, hiĉu = osijo, tohoĉ = saluton, ĉu paco, harmonio, kaj bonfarteco estas kun vi = ĉu vi bone fartas. 2. Vorto en kun la sama signifo kaj sama malgrandigita versio. En Po 'osijo' kaj 'sijo' prononciĝas laŭ la ĉ-a maniero aŭ ŭ la e-a. Sed, oni ne salutu per ĝi en sia akuzativa formo. Do, saluti ne diru *osijon*. Tamen, oni komprenle rajtu uzi ĝin akuzative jene: "Mi donis al li osijon."[NIS] "Mi opinias ke 'osijo' 'sijo' kaj 'toho' estas zaespoj kaj k espidoj nek ponuroj. Ili ne estas ponuroj ĉar ili ne estas afiksoj. Ili ne estas espidoj ĉar ili konkordas kun proponmaniero kiun Z. kreis fari kaj uzi proponitajn formojn sed ne enhavas ponuron."[NIS] "Se vi estas ĉe upo de e-istoj kaj deziras trovi piston laŭte diru 'osijo' kaj pisto respondus 'osijo', 'sijo', 'tohoĉ' k.a."[NIS] **Ri-**

arku ke ankaŭ la e-a 'hola' signifas 'saluton' kaj ne uziĝas akuzative. osiji = siji = saluti. Rimarku ke 'sijo' j 'siji' estas malpli formalecaj ol 'osijo' kaj 'osiji'. **Po** (p-o) Malgrandigita versio de la vorto 'poliespo'. pa, Rilate Po. pe = poliespe. pisto = parolanto, apoganto, aŭ uzanto de Po. **pi** (pi) Singulara pronomo de la tria rsono kun la signifo de li, ŝi aŭ ĝi proponita en 1984 de Noiĉjo Sekvojo por E-o. 'Pi' ankaŭ povas havi la gnifon de ulo kiu estas nek li nek ŝi nek ĝi; ekz, senseksulo, transseksulo, hermafrodito, ulo kiu havas ambaŭ ksojn, aŭ ano de specio kiu havas tri aŭ pli seksojn. 'Pi', do povas esti pronomo por persono, besto, vivaĵo, eĉ nevivantaj objekto, aĵo, aŭ afero. "En la sciencfikcia rakonto pi venis de alia planedo kie pi estis ano de uloj kun tri apartaj seksoj."[NIS] Noto: Etimologie la 'p'en 'pi' venas el la vorto 'persono'. pies, Poseda adjektivo pronomo, kun la signifo: posedata de pi; rilate al pi: "Mia loĝejo estas apud la pies"[NIS] "Petro kaj pies edz-o,"[NIS] "Mi ridas pies naivecon."[NIS] "paco al pies cindro."[NIS] Rimarko: Oni neniam uzu 'pia' en la senco de 'pies'. ies piaj agoj helpis sin fariĝi pastro."[NIS] (temas pri la piecaj [sanktecaj] agoj de pi). **plursignifero** (plur-sign-er-o) Signifero kiu enhavas en si plurajn signifojn kiu estas apartigeblaj signifoj en la signifa analizo sed ne tas apartigeblaj laŭ la fonetiko tiel ke ne videbliĝas respondado po unu sono kontraŭ unu signifo. "Ŭelz" 27) informas ke la finaĵo '-ō' en la latina vorto 'scrībō' estas plursignifero kiun Ŭelz nomas "kompleksa rfo" kun kvar signifoj: 1. prezenca tenso 2. indikativa modo 3. singulareco 4. la unua persono. Ekzemplo ~ en Po estas la '2l' en dom2l (= la domojn) ĉar la oj-finaĵo plenfandiĝâs. **poaboco** (p-o-a-b-o-c-o) La alf-eto de Po. **poliespo** (poli-esp-o) La nomo de planlingvo finverkita kaj lanĉita en 1985 de N.I. Sekvojo (ĉ-e [illegible] (angle Nvwtohiyada Idehesdi Sequoyah (pe N2ŭtohijada Idehesdi Sekvojo aŭ N2ŭtohi-lo Idehesdo Sekvojo) [Noiĉjo Sekvojo]) kiu uzas normalan E-on kiel ĝia centra bazo, klasiĝas kiel membro de la keza familio de lingvoj; uzas la ĉ-an polisintezan lingvikan sistemon; kaj estas hibrido inter E-o kaj irokeza unlingviko. Etimologie la vorto 'poliespo' devenas de la esprimo 'polisinteza Esperanto'. La vorto 'Po' estas la lgranda nomo de Poliespo. **polio**, (poli-o) 1. Vorto en lingvo (speciale Po) kiu estas polisinteza konstruaĵo, kaj havas en si: aŭ A. profiks-subjekton, predikaton, kaj profiks-objekton, aŭ B. profiks-subjekton, kaj predikaton, C. profiks-subjekton kaj predikativan adjektivon, aŭ Ĉ. profiks-subjekton kaj predikativan substantivon; aŭ profiks-subjekton kaj predikativan adverbon. Tial polio ĉiam enhavas subjekt-afikson aŭ subjekt-objekt-kso "Mi certigas al vi ke ekzistas ses-jaraĝoj infanoj kiu bone, bele, kaj facile uzas kaj komprenas eĉ la plej gajn multsilabajn poliojn."[NIS] "La opinio natura de multaj anoj de lingvoj kiel la angla ke longaj polioj estas kunmetitaj kaj/aŭ multsilabaj esti bone elparoleblaj kaj utilaj estas unu el la grandaj mensaj mitoj pri gvoj ĉe tiaj lingvanoj."[NIS] "La anglalingvano dum infanaĝo ne enkapigas la milojn da mensaj cirkvitoj kaj baj komputoraj programoj utilaj pritrakti longajn poliojn kiel faras ĉ-aj infanoj."[NIS] 2. Ĉiuj polioj en lingvo eciale Po) aŭ en parto de ĝi, kiel ekz, en libro, paĝo, paragrafo, frazo, aŭ frazparto. = poliaro." 'Cortez' rtezo) sciante nek la belecon nek la ekziston de la azteka polio trompe konkeris 'Montezuma' (Montezumo)-n aska mastro de ili."[NIS] "La vaskoj kiuj alvenis kun la hispanoj fariĝis preskaŭ la solaj eŭropanoj kiuj mense istris la aztekan polion dank' al la polisinteza vaska lingvo."[NIS] Ekzemploj de la supraj specoj de polioj estas pektive: A. ȧamâ (= pi estas amanta pin) (subjekt-verb-objekt-polio). B. ȧmanĝiĝâ (= pi estas manĝiĝanta) bjekt-verb-polio). C. ȧbela (= pi estas bela) (subjekt-predikativ-adjektiv-polio). Ĉ. ȧhomo (=pi estas homo) bjekt-predikativ-substantiv-polio). D. ȧbele (= pi estas bele) (subjekt-predikativ-adverb-polio). **ponuro** (ponur-(etimologie; p-o-nur-o), 1. Iu ajn afikso en Po (proponita en la Proponaro de Po) kiu ne estas afikso en E-o. ponuro estas afikso nur en Po kaj ne en E-o. Etimologie 'nur-en-po' = 'po-nur-o'. 2. Ĉiuj ponuroj en Po aŭ parto de ĝi kiel ekz, en libro, paĝo, paragrafo, frazo, aŭ frazparto. = ponuraro. "En la Regulo Pri la Partoj de estas du manieroj analize dividi Pon, sed se oni tranĉe apartigas la vorterojn (signiferojn) estas tria maniero alize dividi Pon jene; A. Ponuro. B. Zaespaj Afiksoj kaj Finaĵoj. C. Zaespaj Radikoj."[NIS] Ekzemplo de ponuro as la 'ȧl' en libr ȧl (= la libro). **posedespido** (posed-esp-id-o) 1. Espido kiu havas profikson kiu esprimas edon. ȧlibro, ŝȧsklavo, lȧlibro, ĝȧokulo, kaj sȧaŭto estas ekzemploj. Ili signifas respektive pies libro, ŝia avo, lia libro, ĝia okulo, kaj sia aŭto. 2. Ĉiuj posedespidoj en io. **posekvojo** (p-o-sekvoj-o) Unu el la tri ibsistemoj por Po. Posekvojo estas samtempe ideogrameca, sekvojeca (silabeca), kaj alfabeteca. Radikaj aloj posekvojo superliteriĝas maldekstren. Vokaloj en zaespaj afiksoj en-aŭ-subliteriĝas dekstren sed ne erliteriĝas. mr̃ȏnɑ, m̃ɪco, rg̃lo, rg̃ɻo, ɑ̃kto, ɑamɑ̂, and ktɑ̃ estas ekzemploj de vortoj skribitaj en posekvojo kiu nifas respektive malbona, malica, regulo, ruĝulo, 'pi estas kato', 'pi estas amanta pin', kaj 'la kato' **prapo** a-p-o) La hodiaŭa nomo de la iama Po kiel ĝi ekzistis kiam Noiĉjo Sekvojo estis en Japanio ĝis kiam li iafoje vizitis Afrikon. "En Prapo mi uzis ĉ-ajn afiksojn kun ĉ-a fonetiko. En Po mi uzas ĉ-ajn afiksojn tamen lofte sen ĉ-a fonetiko (ne tute sen)."[NIS] prapo = prapoliespo = praanagalisgo. **prapoliespo** (pra-poli-esp-o) u 'prapo'. **praprapo** (pra-pra-p-o) La hodiaŭa nomo de la iama Po kiel ĝi ekzistis kiam Noiĉjo Sekvojo ankor-ne estis forlasinta Ĉ-ion, ĝis baldaŭ post lia alveno en Japanio. "Kiam praprapo ekzistis ĝi nomiĝis 'Anaga-j' kaj ne enhavis elementojn el E-o."[NIS] "Praprapo ne estis plene ellaborita lingvo."[NIS] praprapo = praprapoli-o = prapraanaglisgo. **praprapoliespo** (pra-pra-poli-esp-o) Vidu 'praprapo'. **preponuro** (preponur-o) etimologie -p-o-nur-o) 1. Ponuro kiu estas prefikso. 2. Ĉiuj preponuroj en io. **preprofikso** (preprofiks-o) (etimologie -pro-fiks-o) 1. Preponuro kiu aperas en bloko (laŭ la bloka ordo de Po) antaŭ la bloko de profikso; do, iu ajn so en blokoj a-spaco ĝis ĵo-spaco (sed ne A-spaco ĝis Ĵo-spaco). En la vortoj 'zȧȧdomo' (= esti pi domo) kaj ȧamâ' (= eble pi estas amanta pin) 'zȧ' kaj 'be' estas preprofiksoj. 2. Ĉiuj preprofiksoj en io. **prêpxnqro** mologie ĝi estas la vorto 'preponuro' kun la radikaj vokaloj anstataŭigitaj per siaj alternativaj formoj) 1. Iu afikso en blokoj A-spaco ĝis Ĵo-spaco (sed ne a-spaco ĝis ĵo-spaco) escepte la esti-prefiksojn en B-spaco; kaj do rajtas aperi en vorto antaŭ zaespa radiko aŭ zaespa prefikso sen intervena profikso ekz, en espido aŭ en erpolio kiu havas substantivan envortan subjekton. Ekz, la'ĉw' en 'ĉwdomof' (= ĉar estos domo) kaj en undȃmord2 (= ĉar hundo mordis [a-e] pin) estas prêpxnqro. 2. Ĉiuj prêpxnqroj en io. Vidu L.P.P. Alternaj Vokaloj Por Preponuroj. "Mi ne konsideras estiprefiksojn esti ~j kvankam ili rajtas aperi tuj antaŭ zaespa lko aŭ zaespa prefikso ĉar la vokaloj en la estiprefiksoj restas same antaŭ ĉu zaespo, ĉu ponuro, ĉu vokalo, konsonanto."[NIS] **profikso** (profiks-o) (etimologie: pro-fiks-o kiu estas malgrandigo de 'pronoma afikso') 1. pa

prefikso el ŭĭĥĭȡo aŭ ƿîyîâo. 2. ĉeroka prefikso el ĝihigao aŭ agiĝauo. 3. samspeca afikso en iu ajn lingvo. 4. Ĉiuj profiksoj en io. Noto: Profikso en Po funkcias en polio kiel I. subjektobjektprefikso, aŭ II. subjektprefikso.P.24
En espido ~ funkcias kiel A. pronomadjektiva prefikso kiu esprimas rilaton (rilatprofikso), aŭ B. pronomadjektiva prefikso kiu esprimas posedon (posedprofikso). Jen ekzemploj respektive: I. ȡamâ (= pi estas amanta pin) (la profikso 'ȡ' = pi pin). II. ȡamiĝâ (= pi estas amiĝanta) (la profikso 'ȡ' = pi) A. ȡfrato (= pies frato) (la profikso ȡ = pies) B. ȡmono (= pies mono) (la profikso ȡ = pies). **ƿîyîâo** (ƿî-yî-ȡ-o) Pa agiĝauo. Grupo de profiksoj en Po. Se oni ekskludas la pluralobjektajn formojn kun j, jo, v, vo, restas 126 afiksoj kiuj konsistas el 63 paroj je kiu unu parano estas la formo kiu aperas antaŭ vokalo, kaj la dua parano estas la formo kiu aperas antaŭ konsonanto. Se la antaŭ-konsonanta formo finiĝas per la vokalo 'î' la antaŭ-vokala formo estas la sama escepte ke la 'î' mankas. Se la antaŭ-konsonanta formo finiĝas per vokalo alia ol 'î' la antaŭ-vokala formo estas la sama sen ŝanĝiĝo. Ekzistas 25 paroj kies antaŭ-konsonanta formo finiĝas per 'î'. Ekzistas 38 paroj kies antaŭ-konsonanta parano estas la sama kiel la antaŭ-vokala parano ĉar neniu el ili finiĝas per 'î'. La prefiksoj en ~ estas interne konstruitaj el ĉirkaŭ 26 afikselementoj (subsigniferoj). Ili vaste uziĝas tra la lingvo en la jenaj verbtensoj: simpla fora persone atestita pasinteco; simpla fora raportita pasinteco; ĉiuj int-tensoj, ĉiuj it-tensoj: kaj la infinitivo. Ili ankaŭ uziĝas en rilat-posed-espidoj. La vorto ~ etimologie devenas de la prefiksoj de la unua persono, dua persono, kaj tria persono kiuj estas respektive: ƿî (mi), yî (vi), kaj ȡ (pi) Vidu 'agiĝauo'. **rilatespdo** (rilat-esp-id-o) 1. Espido kiu havas profikson kiu esprimas rilaton. ȡfrato, ŝȡmastro, lȡaspekto, ĝȡdistanco, sȡmondo estas ekzemploj. Ili signifas respektive; pies frato, ŝia mastro, lia aspekto, ĝia distanco, kaj sia mondo. 2. Ĉiuj rilatespidoj en io. **rilatposedespido** (rilat-posed-esp-id-o) 1. Relatespido aŭ posedespido. 2. Ĉiuj ~j en io. **signifero** (signif-er-o) Vortero kiu havas apartan signifon en si mem. La vorto 'eksklubanojn' ekz, enhavas kes (6) signiferojn: 1.eks, 2.klub, 3.an, 4.o, 5.j, kaj 6.n. Ekzistas du ĝustaj sed malsamaj manieroj analizi ekz, la 'as' en 'estas'. Laŭ unu analizo 'as' estas unu signifero kiu konsistas el du subsigniferoj 'a' kaj 's'. La alia analizo estas ke 'as' konsistas el du signiferoj 'a' kaj 's'. ~ estas semantemo, radiko, afikso, aŭ finaĵo. "~ egalas al la Ŭelza 'morfemo' sed ne al la P.I.V.-a 'morfemo' kiu signifas por E-o ŝajne nur 'finaĵo'[NIS] **sijo** (sij-o) Vidu 'osijo'. **subjektafikso** (subjekt-afiks-o) Profikso kiu esprimas nur la subjekton en polio. Ekzemple la 'ȡ' estas subjektafikso en ĉiuj tri de la jenaj polioj: ȡfrato (= pi estas frato), ȡbela (= pi estas bela), kaj ȡmanĝiĝ =pi estas manĝiĝanta) **subjektobjektafikso** (subjekt-objekt-afiks-o) Profikso kiu esprimas kaj la subjekton kaj la objekton de polio. Ekzemple en 'stwamâ' (= mi estas amanta vin ambaŭ) la 'stw' estas ~ kaj signifas 'mi-vin-ambaŭ'. **subjektobjektponuro** (subjekt-objekt-ponur-o) Prefikso en Po kiu esprimas kaj subjekton kaj objekton de polio. Vidu 'subjektobjektafikso'. **subjektponuro** (subjekt-ponur-o) Prefikso en Po kiu esprimas la subjekton de polio. Vidu 'subjektafikso'. **subsignifero** (sub-signif-er-o) Signifero kiu estas regardata kiel parto de alia signifero. Vidu 'signifero'. **substantivaĵo** (substantiv-aĵ-o) O-vortaĵo. Vorto kiu enhavas kaj substantivan radikon kaj substantivan signifon. Ekzemple en Po 'ȡdomo' (= pi estas domo); ȡdom2p (= pi estis domo), domof = estos domo), kaj domo (substantivo) estas substantivaĵoj. **superpolio** (super-poli-o) 1. Speco de polio kiu enhavas substantivan enpolian subjekton. Ekz, 'hundȡkurâ (= hundo estas kuranta) kaj 'virȡlȡdonâ (= la viro estas donanta pin) estas ~j. "En ~ la profikso havas aldonan rolon kaj signifon — tiu de la substantiva finaĵo de la subjekto."[NIS] 2. Ĉiuj superpolioj en io. **suponuro** (suponur-o) (etimologie su-p-o-nur-o) Sufiksa ponuro. **ĉoho** (toh-o) Vorto en Po kiu devenas el la ĉ-a lingvo kaj signifas 'paco, harmonio kaj bonfarteco'. La ĉ-a radiko 'ohi' ekz, troviĝas en ĉ-aj vortoj kiel[illegible] n2ŭtohijada (= homa paco, harmonio kaj bonfarteco) kaj ĉhiĉu (= ĉu paco, harmonio kaj bonfarteco estas ĉe vi). En Po 'tohoĉ' signifas 'ĉu paco, harmonio, kaj bonfarteco estas ĉe vi'. La 'estas ĉe vi' estas subkomprenata kiam ekz, 'tohoĉ' venas post 'osijo' k.s. **-uj-** Sufikso en ortoj kiel Kanadujo; Marokujo, Koreujo, Filipinujo, kaj Japanujo kiu signifas ĉiujn anojn de nacio, gento, etno, aŭ grupo en la universo senrigarde ĉu ili loĝas interne de la landlimo de la koncerna nacio (aŭ grupo) aŭ ekster ĝi; kaj senrigarde ĉu ili estas oficiale laŭleĝaj civitanoj de la koncerna nacio (aŭ grupo) aŭ ne. "Anoj de Ĉ-ujo troviĝas tra la mondo. Anoj de Ĉ-io loĝas aŭ en la Ĉ-io en Oklahomo aŭ en la Ĉ-io en Nordkarolino."[NIS] "Japano kiu enmigris Usion kaj fariĝis laŭleĝa civitano de Usio kaj ne plu estas laŭleĝa civitano de Japanio estas Japano de Japanujo sed ne de Japanio."[NIS] "En Po ĉiuj landnomoj kaj nacinomoj finiĝu per 'io' aŭ 'ujo'."[NIS] Vidu 'U-'. **Usŏ** (uŝ-o) Persono kiu estas laŭleĝa civitano de la Unuiĝintaj Ŝtatoj aŭ persono kiu sentas sin esti ano de la Unuiĝintaj Ŝtatoj. **Usĭo** (uŝ-i-o) La lando de la uŝoj. Rimarko: La e-a vorto 'Usono' venas de la vorto 'usonian' kiu iu iam proponis por la angla lingvo. La propono estis mortnaskinta. Hodiaŭ 'usonian' estas ĝenerale tek konata nek uzata en la angla. Ĝi ekvivis nur en E-o. Iam Usio oficiale nomiĝis "The United States of North America" (La Unuiĝintaj Ŝtatoj de Norda Ameriko). Tiu etikedo ege ofendis multege da Indianoj kiuj kredis ke ne eĉ unu legitima amerika ŝtato estis membro de ĝi. Ĉ-io ekz, petis aliĝi kiel ŝtato sed Usio rifuzis. Dum kaj antaŭ la usa interna milito Ĉ-io aliĝis al la Konfederacio de Sudaj Ŝtatoj interalie ĉar ĝi invitis al Ĉ-io reprezentiĝi kiel ŝtato. La Konfederacio malvenkis. La vorto 'usonian' devenas akronime de "United States of North America". Logike tio estus en E-o U.Ŝ. de N.A. kaj ne U.S.O.N.A. Ĉiuokaze Usio oficiale ŝanĝis sian nomon al "United States of America" malgraŭ la nuda fakto ke neniu ŝtato el Centra aŭ Suda Ameriko estis en Usio. Usio poste oficiale ŝanĝis refoje sian nomon al la hodiaŭa formo "United States" (Unuiĝintaj Ŝtatoj). Logike kaj akronime tio estus U.Ŝ.-o (uŝo) por la persono kaj U.Ŝ.-io (Usio) por la lando. "La vorto 'Usio' estas pli ŝallonga, rapidpensa, ĝusta, historie honesta, kaj malpli ofenda al Indianoj ol la fals-pretenda 'Usono'."[NIS] **ĭĥĭȡo** (ŭĭ-hĭ-ȡ-o) Pa ĝihigao. Grupo de profiksoj en Po. Se oni ekskludas la pluralobjektajn formojn kun j, jo, v, vo, restas 126 afiksoj kiuj konsistas el 63 paroj je kiu unu parano estas la formo kiu aperas antaŭ vokalo, kaj la dua parano estas la formo kiu aperas antaŭ konsonanto. Se la antaŭ-konsonanta formo finiĝas per la vokalo 'ĭ' la antaŭ-vokala formo estas la sama escepte ke la 'ĭ' mankas. Se la antaŭ-konsonanta formo finiĝas per vokalo alia ol 'ĭ' la antaŭ-vokala formo estas la sama sen ŝanĝiĝo. Ekzistas 25 paroj kies antaŭ-konsonanta formo finiĝas per 'ĭ'. Ekzistas 38 paroj kies antaŭ-konsonanta parano estas la sama kiel la antaŭ-vokala parano ĉar neniu el ili finiĝas per'ĭ'. La prefiksoj en ~ logike kaj interne konstruiĝas el ĉirkaŭ 26 subsigniferoj. Ili vaste uziĝas tra la lingvo en la jenaj verbtensoj: Ĉiuj ont-tensoj, ĉiuj ant-tensoj, la volitivo (u-tenso, us-tenso, as-tenso, kaj la ĵusa pasinteca tenso. Ili ankaŭ uziĝas ĉe estipolioj kiuj enhavas predikativajn p.24

ljektivojn, predikativajn substantivojn aŭ adverbojn. Ili ankaŭ uzîgas en as-i-konstruaĵoj. La vorto ~ etimolo- P.25
e devenas de la profiksoj por la unua, dua, kaj tria personoj kiuj estas respektive: ŭĭ (mi), ĥĭ (vi), kaj ą (pi).
du 'ĝihigao'. "ŬĬĥĭąo kaj ŷĭyĭâo estas la du grandaj grupoj de paj profiksoj."[NIS] **verbaĵo** (verb-aĵ-o) Vorto en
kiu enhavas kaj verban radikon kaj verban signifon. Ekzemple 'ąmanĝâ' (= pi estas manĝanta pin) 'manĝi'
erbo), kaj 'plorisąk' (= kaj ploris) estas verbaĵoj. **zaespo** (zaesp-o) (etimologie za-esp-o de Zamenhofa Esperan-
) 1. Vorto en Po kiu estis uzita de Z. mem en E-o. "La zaespoj de Po estas belaj ĉar Z. mem uzis ilin."[NIS] 2.
rto en Po kiu ne estis uzata de Z. mem sed kies formo permeseblas laŭ la 16 reguloj de la 1887-a "Gramat-
o" de z-a E-o, aŭ la postaj "Kompletigoj" far Z. Ĉi tiuj 16 reguloj havis la nomon "Gramatiko" en la "Fund-
mento de E-o". En la "Fundamenta Krestomatio" Z. titolis ilin "Plena Gramatiko de E-o." Z. ŝajne konsciis pri
mankoj de ĉi tiu gramatiketo. Tial li faris "Kompletigojn" en la "Fundamenta Ekzercaro" per ekzemploj kaj
mulitaj reguloj. Z. "Kompletigojn" plu faris per komentoj en siaj "Lingvaj Respondoj." 3. Ĉiuj zaespoj en Po
en parto de ĝi kiel ekz, en libro, paĝo, paragrafo, frazo, aŭ frazparto. = zaesparo "Zaespo de Po montras la
timon kaj respekton kiun Po havas por la "Fundamento de E-o"."[NIS] zaespi = diri zaespon aŭ paroli en z-a
o. Zaespulo = ulo kiu komprenas Pon sed respondas nur en z-a E-o. **** La lingvika terminaro ellaborita por
ĉefŭropaj lingvoj estas maltaŭga por polisintezaj lingvoj. Tial mi devis krei la suprajn difinojn por simple,
pidpense kaj koncize diskuti la gramatikon de Po. Estas vere ke supre kaj aliloke mi fojfoje uzas vortojn por
partoj de parolo ne tute ĝuste. Ekzemple fojfoje mi diras 'verbo' kiam 'verbaĵo' estus pli taŭga. Notu mom-
te la jenajn partojn de parolo: substantivo (o-vorto), verbo, adverbo (e-vorto) kaj adjektivo (a-vorto). Se vi
rĉos la difinojn de ili en P.I.V. kaj en ĉefeŭropaj nacilingvaj vortaroj vi trovos ke ĉiu signifas ian individuan
rton kiu entenas sian propran econ sed ne entenas en tio la distingajn ecojn de la aliaj partoj de parolo.
zemple la 'manĝis' en 'Li manĝis la pomon' estas verbo kaj do ne entenas en si ian substantivon de la frazo
k ian artikolon de la frazo. 'Verbo' do estas individua vorto kiu nur entenas verbeco kaj ne entenas alian
rton de parolo. Notu la jenan superpolion: 'hundąlâmord2' (= la hundo [a-e] mordis pin). Oni ne rajtas diri
tiu vorto estas verbo ĉar ĝi enhavas pli ol nur verbecon. Ĝi enhavas substantivecon (hund) kaj artikolecon
). Ĝi do estas nek verbo nek substantivo nek artikolo. Sed ĝi estas verbaĵo, substantivaĵo kaj artikolaĵo.
jfoj[illegible]i neglektas aldoni la sufikson 'aĵ' al la partoj de polisinteza parolo sciante ke sen 'aĵ' la terminoj ne
tas gustaj. Pardonu min memoranta ke Z. diris ke ni ne estu katenitaj pro la logiko.

PROPONO PRI KI-DEMAND-VORTOJ La ki-demand-vortoj estas kia, kial, kie, kiel, kio, kiom, kiu, kies, kaj
am. Oni uzu ilin jene: Demando: kia domêp? = Kia estis domo (ne a-e): Respondo: Kwdomxl Pariząz = Tia kiaj
domoj en Parizo; ąkia? = ĝi estas kia?; ąkial. = pi estas kial (ekz, respondo al la demando; 'kio estas la
mando?'); kie ąmanĝa? = kie pi estas manĝanta pin?; ąkie? = ĝi estas kie?; kiêpe? = estis (ne a-e) kie?; ąkiel
ĝi estas kiel; kielêp = estis (ne a-e) kiel; kio problemąl? = kio estas la problemo?; kioąk? = kaj kio?; ąkio? = ĝi
tas kio?; ąkiom? = pi estas kiom?; kiuñx? = do kiuj?; ąkiu? = ĝi estas kiu?; kiu2p? = estis (a-e) kiu?; ąkies? =
estas kies?; ąkiofes? = ĝi estos kies?; kiesąk? = kaj kies?; kiambą? = bone kiam?; kiamêp? = estis (ne a-e)
am?; kiam ąmanĝx? = kiam pi (kutime) manĝas?

PROPONO PRI LA KONJUNKCIOJ 'KAJ' KAJ 'AŬ'. Ili afiksiĝu laŭ la bloka ordo jene: domąk = kaj domo;
panioąk = kaj Japanio; belaąk = kaj bela;belaąk = kaj belan; bela2k = kaj belajn; beleąk = kaj bele; ĵĭdancâ
ntâxk = ili dancas nun kaj kantas nun; ąhavâ hundon katąk = pi havas nun hundon kaj katon; kat2k = kaj
tojn; kioąk = kaj kio; kioąk = kaj kion ląkantâ ŝądancâąk = li nun kantas kaj ŝi nun dancas; ĵĭplorxxk = kaj
(kutime) ploras. ąamâąk malamąąk = pi nun kaj amas kaj malamas. hundo katąv = hundo aŭ kato; katąv
aŭ katon; kat2v = aŭ katojn; kantâąv = aŭ nun kantas; ĵĭludx laborxxv = ili (kutime) ludas aŭ (k-e) laboras.
tąkąv = kaj/aŭ kato; katxkxv = kaj/aŭ katoj; hundxlĵĭmuĝâ silentâxkxv = la hundoj nun muĝas kaj/aŭ nun
entas. Notu ke la solaj suponuroj kiuj rajtas troviĝi inter la substantiva subjekto kaj la profikso en super-
lioj estas ąk, xk, ąl, xl, ąv, xv, ąkąv, kaj xkxv. Ekz, Johano Vilĉąkĵĭparolâ = Johano kaj Vilĉjo estas parolan-
. Vidu L.P.P. Ĉu-iloj scii la gramatikajn regulojn pri ĉi tiuj blokoj (unu bloko je polio kaj unu bloko je espi-
).

PROPONO PRI LA LANDNOMOJ. Laŭ P.I.V. 'Kanado' estas lando sed ne persono. En Po ĝi estu persono.
ŭ P.I.V. 'meksiko' estas urbo sed ne persono. En Po ĝi estu persono. Japanio estas pli ol cent insuloj sed
.V. diras ke 'Filipinoj' estas insuloj sed 'Japanoj' ne. En Po ambaŭ estu personoj: la insuloj estu 'Japan-
suloj' 'Filipininsuloj'. P.I.V. diras ke la sufikso 'ujo' estas uzata nur por la landoj de Eŭropo. 'Ujo' estu en Po
ata por iu ajn popolo aŭ hom-grupo en la mondo aŭ en la universo. En E-o la vorto 'Egipto' havas du
nifojn 1. persono 2. lando. En Po ĝi estu nur persono. P.I.V. diras ke estas eraro uzi '-io' ĉe la landnomoj
uj ne respondas al difinita gento ekz, Kanado, kaj Maroko. Tamen P.I.V. mem diras ke 'Jugoslavio' estas
ido, malgraŭ la fakto ke ĝi konsistas el ses respublikoj en la Jugoslava Federacio kaj ke ne ekzistas unu sola
goslava gento. Vidu la pajn difinojn de '-i-' kaj '-uj-' en L.P.P. Difinoj. Mi ne kreis la malrapide eklerneblan
alrapidpensan tohuvabohuon je e-aj landnomoj sed mi sentas devon maltohuvabohuigadegi ĝin. Estu maltoh-
abohuigadegisto kun mi. Se vi kontraŭas vi figure metus vin en la antimaltohuvabohuigadegistojn. Ĥanti-
ltohuvabohuigadegistąnkąĉ? (= Ĉu vi estas ankaŭ ~-o?) ☺ En Po la iroj, nederoj, finnoj, marokoj, uŝoj,
reoj, filipinoj kaj meksikoj estu nur homoj kiuj loĝas respektive en Irio, Nederio, Finnio, Marokio, Uŝio, Koreio,
ipinio, kaj Meksikio. En Po urboj estu ĉi tiel: Luksemburg-urbo, Tunis-urbo, Brazilurbo, Meksikurbo k.t.p.
Po landnomo ĉiam havu '-i-' aŭ '-uj'. En Po grupo de anoj, popolo , aŭ grupo de homoj havu '-uj'. Oni
tas figure uzi vorton kun '-uj-' por la nomo de lando kvazaŭ la popolo mem estas la ŝtato. Kia lando estus
popolo? En tre litera senco tamen '-i-' estas nur por lando kaj '-uj-' estas nur por popolo aŭ hom-grupo.

PROPONO PRI LA LIGVERBO KAJ HELPVERBO 'ESTI'. En la angla oni havas pli ol tridek diversaj formoj
la verbo 'esti'. En la ĉ-a la verbo 'esti' ne ekzistas en tre multaj frazoj kies anglaj kaj e-aj ekvivalentoj
stulas ĝin. Anglalingvanoj estas denaske cerblavitaj kredi ke la verbo 'esti' estas lingvike necesa. Profesoroj
la angla lingvo preskaŭ adoras ĝin. Anglalingvanoj portas ĝin kiel pezan valizon tra la padoj de la menso je
paŝo. Ĝi bremas la penstempon de ĉiuj kiuj uzas ĝin. Ĝi malrapidigas skribadon kaj legadon; kaj multkos-
as eldonadon. Plejofte la ligverbo 'esti' (la kopulo) nek utilas nek necesas. Plejofte la lingverbo 'esti' manku P.25

:n Po kiel en la ĉ-a jene: [illegible] , hia ŭesa= ĉi tiu kato= ĉi tiu estas kato; hia= [illegible] ĉi tiu. En la ĵusa P.26
situacio temas pri idpa frazo kiu konsistas el nur 2 vortoj – unue e-a tabelvorto kaj poste substantivo. Oni
raduku ĝin en zaespon kun 'estas' inter la 2 vortoj. Se idpa frazo konsistas el unue zaespa tabelvorto kaj
oste substantivo, oni traduku la frazon jene: Ĉi tiel manier[illegible]l = Ĉi tiel estas la maniero. Tio voj[illegible]l = Tio estas
a vojo. Tie hundo = Tie estas hundo. Ia domo = Ia estas domo. Tia domo = Tia estas domo. Neniom mal-
nono = Neniom estas malmono. Ĵinomoj ĉi tiuj = Iliaj nomoj estas ĉi tiuj. La ĵusa regulo estu escepte se la
kunteksto aŭ situacio klare indikas alie: Tia domo troviĝâ Parizȧz = Tia domo troviĝas nun en Parizo (Notu ke
oni ne traduke metis 'estas' inter 'Tia' kaj 'domo' ĉar la kunteksto klare indikas ke ĝi ne apartenas tie). Se la
idpa frazo konsistas el du substantivoj oni traduku ĝin en zaespon kun 'estas' inter la du substantivoj jene: [illegible]
[illegible] , aj2ŭija j2ŭi = Indiano homo = Indiano estas homo; j2ŭi = homo. Tqbona viro ĵamiko = Tiu bona viro
stas mia amiko. Notu ke preskaŭ la saman mesaĝon oni liveras per: [illegible] = Tqbona viro
xsĥamiko = ĥiu bona viro, li kaj mi estas amikoj. Plue notu ke pro la kunteksto 'estas' ne apartenas inter 'viro'
kaj 'xsĥamiko'. **** Se idpa frazo konsistas el unue substantivo kaj poste adjektivo oni traduku ĝin en zaespon
un 'estas' inter la du escepte se la situacio aŭ kunteksto klare indikas alie: [illegible] , amegŭo egŭa = Oceano
ga = Oceano estas ega; egŭa = ega. [illegible] , Na asgaja utana = Tqviro granda = Tiu viro estas granda;
la= Tq- = Tiu; utana = granda. [illegible] , Anagalisgi iĝejusdi= Po verda= Po estas verda. Viroj grandaj
levx zxforta = Viroj grandaj devas esti fortaj (Notu ke la kunteksto klare indikas ke traduke 'estas' ne apartenas
nter 'Viroj' kaj 'grandaj'. Domego granda domo = domego estas granda domo. En idpa frazo oni neniam
raduku 'estas' zaespen inter adjektivo kaj substantivo se la adjektivo venas unue: granda domo ≠ *granda estas
omo*. Se la frazo konsistas el unue substantivo, poste adverbo, kaj pli poste adjektivo, oni traduku 'estas' en
aespon inter la substantivo kaj la adverbo: Domȧl mirinde granda afero = La domo estas mirinde granda afero.
*** Tamen de tempo al tempo estas utila kaj saĝa havi ĝin. Tiaokaze oni en Idpo uzu unu el la estiafksoj:
om2p = Estis (a-e) domo. domâŝ = estas nun domo; domêp = estis (r-e) domo; domĭp = ĵus estis domo;
omof = estos domo; domofob = estos baldaŭ domo; domofoŝt = poste estos domo; domuŝk = estus domo;
omq̂twŝ = tuj estos domo; domxŝ = estas (k-e) domo. **** En Po la helpverbo 'esti' manku escepte en Zaespo.
[illegible] , gaŭonisg2= ȧparolŧ2= pi (a-e) estis parolanta. La verbo 'estis' en la ĵusa frazo estas ekzemplo de la [illegible]
elpverbo esti. En la angla kaj e-a oni multe uzas helpverbojn esprimi komplikajn tensoj en trege malrapidpe-
a maniero. Tiaj helpverboj tute manku en Po (escepte en Zaespo) kiel en la ĉ-a. **** La 24an de Septembro
905 Z skribis leteron al Emile Javal. En ĝi Z faris proponon rilate al la verbo 'esti'. Z skribis: "Sed ekzistas
liaj formoj aŭ vortoj kiuj prezentas efektivan kaj senduban maloportunaĵon, ekz, ...d. La tabeloj de pronom-
roverboj kaj la verbo 'esti', kiuj pro sia tro ofta kaj ĉiupaŝa uzado en la parolado nepre devas esti unusilabaj
aj perfekte bonsonaj. (la mallongigo de tiuj vorto alportus al la lingvo grandegan ekonomion kaj elegantecon,
um..." En sia komentario de tiu letero 'Waringhien' diras ke en Januaro 1906 Z proponis ĉe la tabelvortoj: ku,
i kam, ĉo, ma k.t.p. (por kiu, tiu, kiam, ĉiam, kaj iam) kaj ĉe la gramatikiloj: i, as, men, ko, sor, sob, k.t.p.
li sendos al vi ekzempleron de la letero kun W-a komentario kontraŭ $15. aŭ 30 guldenoj. La 1906-aj propon-
estis kvazaŭ Z. havis vizion de la estonta Po.

A PROPONO PRI NESEKSISMA LINGVO. La pronomo 'pi' jam proponiĝis en L.P.P. Difinoj. Notu ke la 'i' en
i' etimologie devenas de la ĉ-a sufikso 'i' kiu signifas 'ulo'. Notu ke 'i' pli malpli signifas 'ulo' ankaŭ en E-o en
ortoj kiel ili, li, ŝi, ĝi. La ĉ-a estas mirinde senseksisma lingvo. Po estu tiel. La 'ĉiutaga' ĉ-a vorto 'udo' ne
avas ekvivalenton en la angla aŭ la e-a. Ĝi signifas 'samidarano' kaj do fratino aŭ frato. Antaŭ ol eŭropanoj
venis en Ameriko ĉ-oj ne vivis en vir-dominanta kulturo. La egaleco inter la seksoj bele speguliĝas en la
ngvo kaj provizas belan neseksisman pensmanieron. Notu ke la ĉ-a havas profikson nek por 'li' nek 'ŝi' nek 'ĝi'
d nur por 'pi'. Ekzistu en Po la ĵenspecaj vortoj: Ili uzu 'alternativajn vokalojn'. Vidu L.P.P. Alternativaj
okaloj por Preponuroj. Prononci la tonon '^' (21) vidu L.P.P. Prononco. ẁvo= avo aŭ avino; frẁto= frato aŭ
atino; pẁtro= patro aŭ patrino; vĭro= viro aŭ virino; ẽdzo= edzo; aŭ edzino; kq̀zo= kuzo aŭ kuzino; x̀nklo=
nklo aŭ onklino; kẽlnẽro= kelnero aŭ kelnerino; sẽkrẽtwrĭo= virsekretario aŭ sekretariino; nẽpo, nẽvo, knẁbo,
mĭzo, Sĭnjxro, k.t.p. Oni skribu aŭ ne skribu laŭ-dezire la '^' kiu indikas la tonon 21 ĉar oni sciu pro la
ternativa(j) vokalo(j) ke tono 21 devu troviĝi sur la unua vokalo. En Po estu la virseksa sufikso 'iĉ' jene:
viĉo= virseksa bovo; katiĉo= virseksa kato; k.t.p. Notu ke 'iĉ' etimologie deduktiĝas pro la karesaj sufiksoj 'nj'
j 'ĉj' en ekz, 'panjo' kaj 'paĉjo'. 'in' (kiel en virino) estas al 'nj' tio kio 'iĉ' estas al 'ĉj'. Amiko Bak Giŭan el
reujo informis min pri tio kaj mi kore dankas. Mi iam havis la plezuron esti gasto ĉe li en la korea urbo
sano ('Busan'). **** El la japana lingvo venu en Pon la sufiksoj: -Ĉȧ, -Sȧ, kaj -Sȧȧ. Ili devenas de la japanaj
fiksoj respektive -ĉan, -san, kaj -sama, En la japana oni diras ekz, Aonosan kiu signifas Fraŭlino, Fraŭlo,
njoro, aŭ Sinjorino Aono. En Po AonoSȧ= Fraŭlo Aono, Fraŭlino Aono, Sinjoro Aono aŭ Sinjorino Aono. Ĉȧ
tu por beboj (ĉarma bebo): SekvojĈȧ= Fraŭlo aŭ Fraŭlino Sekvojo (bebo). -Sȧȧ signifu Altestimata F-o, F-ino,
ro, aŭ S-ino: ŜekspirSȧȧ= Altestimata F-o, F-ino, S-ro, aŭ S-ino Ŝekspiro. Notu ke estas glota halto inter la
vokaloj de 'Sȧȧ' (vidu L.P.P. Prononco). ŜekspirSx povus signifi F-oj, F-inoj, S-roj, S-inoj aŭ Ges-roj Ŝeks-
ro. Jen du zaespaj frazoj: 1. Li trafis S-ron Ŝekspiro. 2. Li trafis Sĭnjxron Ŝekspiro. Ambaŭ frazoj havas la
man (se a-e) tradukon en Idpo: Âtraf2 ŜekspirSâ. ŜekspirSââ= Altestimatan F-on, F-inon, S-ron, aŭ S-inon
kspiro. ŜekspirS22= Altestimatajn F-ojn, F-inojn, S-rojn, aŭ S-inojn Ŝekspiro.. Estu en Po ankaŭ la sufiks-
'-Dȧ' por Doktoro; kaj '-Pȧ' por Profesoro. ŬelzDȧ= Doktoron Ŭelz; ŬelzDx= Doktoroj Ŭelz; ŬelzD2= Dok-
ojn Ŭelz. Notu ke la titolaj sufiksoj estas senseksimaj. Mi ne proponas sed se iu dirus ŬelzFȧ, mi tuj
mprenus el tio F-o aŭ F-ino Ŭelz. Mi ne kontraŭas tion, ĉar tio interalie povus helpi konkeri solecon por
rsono sen 'ẁmato'.

. PROPONO PRI POABOCO Estu du specoj da poabocoj: 1. Romia Poaboco kaj 2. Araba Poaboco. ****
mia Poaboco: La Fundamento de Po verkiĝas ĉefe en romia poaboco. La aboco de Romia Poaboco estu: a â ȧ
b b̂ c ĉ d e ê f g ĝ h ĥ i ĭ ĭ: ĭ ĭ î: ĵ j ĵ k k l m m̆ n ň o ô p ꝑ s ŝ t ť ŧ u û ŭ v z ẑ ž q ǫ̂ ǫ̆ w ẃ ŵ ẅ x ẋ
2 2́. La romiaj majuskloj estu: A Â Ȧ Ă B B̆ C Ĉ D E Ê F G Ĝ H Ĥ I Ĭ Ĭ: Ĭ Ĭ Î: Ĵ J Ĵ K K̆ L M M̆ N Ň O Ô P
S Ŝ T Ť Ŧ U Û Ŭ V Z Ẑ Ž Q Ǫ̂ Ǫ̆ W Ẃ Ŵ Ẅ X Ẋ Y 2 2́. La nomoj de la literoj formiĝas laŭ la sama P. 26

a b c ĉ d e f g ĝ h ĥ i ĭ ĭ: ĭ ĭ î: ĭ j ĵ k ǩ l m ḿ n ń o ô p ṗ s ŝ t ť u û ŭ ṷ v z ẑ ž q ǫ ǫ̂ ǫ̌ w ẃ ŵ ẅ x ẋ y 2 2̂.
romiaj majuskloj estu: A Â Ă Ä B Ḃ C Ĉ D E Ê F G Ĝ H Ĥ I Ĭ Ĭ: Ĭ Ĭ Ĭ: Ĭ J Ĵ K Ḱ L M Ḿ N Ń O Ô P Ṗ S Ŝ
Ť V U Û Ŭ V Z Ẑ Ž Q Ǫ Ǫ̂ Ǫ̌ W Ẃ Ẁ Ŵ X Ẋ Y 2 2̂. La nomoj de la literoj formiĝas laŭ la sama metodo p.27
ın oni uzas en Zaespo: al la konsonanta sono aldonu 'o': la vokala sono = la nomo. Dum malbona
munikkondiĉo ekz, je malbona telefona konekto oni rajtu al la nomo de la litero aldoni la nomon de ĝia
persigno aŭ aldonaĵo ekz,: â= âĉapelo, ä= äklinaĵo, å = å = åklinaĵĉapelo, ḃ = ḃohoketo, ĉ = ĉoĉapelo, ê =
apelo, ĭ: = ĭ:dupunkthoketo, î = îĉapelaltiĝtono, ṗ = ṗokunduoblavo, ť = ťoĉapelo, ṷ = ťokunvo, ŭ = ŭohoketo.
ıi rajtu nomi faltonon (pẁtro = patro aŭ patrino) ĉi tiel: ẁ = ẁfaltono. Tiel se iu diras al vi telefone 'ẁfaltono,
o' sciu ke pi literumas 'ẁvo' (=avo aŭ avino). En malbonaj komunikkondiĉoj oni uzu "Literuman Alfabeton"
ıj estas; alfa, alfaĉapelo, alfaklinaĵo, alfaĉapeloklinaĵo, brave, bravehoketo, cigaredo, ĉokolado, delta, eko,
ĉapelo, floro, galono, ĝirafo, hotelo, hoteloĉapelo, indiana, indianahoketo, indianahoketodupunkto,
lianahoketoaltiĝtono, indianĉapelo, indianĉapelodupunkto, indianaĉapeloaltiĝtono, juliet, ĵurnalo, kilo,
ohoketo, luna, maŝino, maŝinohoketo, novembro, novembrohoketo, oktobro, oktobroĉapelo, papa,
pakunduoblavo, romio, sofa, ŝiilingo, tempo, tempoĉapelo, tempokunviktoro, uniformo, uniformoĉapelo,
ŭaŭa, viktoro, zuluo, zuluoĉapelo, zuluohoketo, kuebek, kuebekaltiĝtono, kuebekĉapelo, kuebekĉapeloaltiĝtono,
oblavo, duoblavoaltiĝtono, duoblavoĉapelo, duoblavoĉapeloaltiĝtono, iksradio, iksradioaltiĝtono, ipsilono,
litero, duliteroaltiĝtono. **Araba Poaboco** estas sama kiel romia poaboco escepte ke oni anstataŭigu la jenajn
:rojn per la jenaj simboloj aŭ arabaj ciferoj: 2=3, î=4, â=5, ť=6, ä=7, ṗ=8, å=9, ž=%, ĭ=), ĭ=(, î=|, ĵ=[, ŵ=$,
&, ẋ=|, 2= 1/2, ǫ́= =, ǫ̂=+, ǫ̌=#. Jen pies 'Literuma Alfabeto'; tri, kvar, kvin, sesa, sepen, ok, naŭ, procentro,
kstraparentezo, maldekstrŝparentezo, dekstrakvadrato, maldekstrakvadrato, dolaro, kajsigno, eksklamacio,
ono, egalasigno, plussigno, numerosigno. Notu ke mi elektis la ciferojn kaj simbolojn kiuj plej similis al la
:roj je naturo aŭ desegna formo. Ekz, la punkto de la eksklamacia streko reprenzentas la punkton je kiu la
linioj de la ikso intersekcias: la streko rreprenzentas la altiĝtonan strekon. La supran pozicion de la cirklo
la 9 reprezentas la fakton ke estas pli da supra inko je 'å' pro la ĉapelo. Tiel uzu vian imagpovon helpi vin
:mori ilin. Araba Poaboco permesas rapidan tajpadon per ĉies tajpilo. Ĉiu pisto bone sciu ambaŭ poabocojn.
jnas mi ke la plej ideala paboco por libroj kaj gazetoj estas la araba tamen kun la ciferoj kaj simboloj
nete pli malgrandigitaj ol la gandeco kiu norme troviĝas ĉe tajpiloj. → rektanguleca → (escepte ke la interno tutfinkiĝas)

PROPONO PRI POSEKVOJO Vidu 'posekvojo' en L.P.P. Difinoj. Vidu ankaŭ mian diskuton pri ĝi en
'gumentoj Por Po". La horizontala linio en 'e' fariĝas la supersigno por 'e'. La punkto en 'i' fariĝas la
persigno por 'i'. La formo de 'u' kun malmulta ŝanĝiĝo fariĝas la supersigno por 'u'. La formo de 'o' kun iom
malgrandigo fariĝas la supersigno por 'o'. La supra arko de 'a' plus la malgrandigo de la vertikala linio ĝis
nkto fariĝas la supersigno por 'a'. ******* De poaboco al posekvojo e-aj radikoj kaj afiksoj plejofte ŝanĝiĝas.
men ne ĉiam, ĉar ekz, la afiksoj re, bo, kaj ge ne ŝanĝiĝas t.s. ke la 'e' en ekz, 're' ne en-aŭ-sub-signiĝas ĉar
ne havas samafiksan konsonanton dekstre de ĝi. La 'o' en Po ne en-aŭ-sub-signiĝas pro la sama kialo. De
aboco al posekvojo ponuroj restas sen ŝanĝiĝo; t.s. ke la skribitaj formoj de ponuroj en posekvojo kaj poaboco
as tute samaj. La solaj vokaloj en Po kiu fariĝas ensignoj, subsignoj, aŭ supersignoj en posekvojo estas
taloj en e-aj radikoj, finaĵoj, kaj afiksoj. Jen la e-aj afiksoj en Posekvojo: aĉ,ê; ad,ä;aĵ,ĵ; ar,ṙ; an,ṅ; bo,ḃ;
ĵ; dis,ḋ; ebl,ḅ; ec,ċ; eg,ġ; ej,j; ek,ǩ; eks,ẋ; em,ṁ; end,ṅd; er,ṙ; esk,ḗk; estr,ḗtr; et,ṫ; fi,ḟi; ge,ġe; id,ḍ; ig,ġ; iĝ,ĝ;
in,ṅ; ind,ṅd; ing,ṅg; ism,ṁ; ist,ṡt; mal,mȧ; mis,mṡ; nj,ṅj; obl,ḅl; on,ṅ; op,ṗ; pra,pra; re,re; uj,ṷ; um,ṁ. Jen la
j finaĵoj en Posekvojo: a,a; aj,ȧ; ajn,ȧ̇; an,ṅ; as,ṡ; e,e; en,ṅ; es,ṡ; i,ı; is,ṡ; o,o; oj,ṗ; ojn,ṗ̇; on,ṅ; os,ṡ; u,u; us,ṡ
n la e-aj participaj finaĵoj en Posekvojo: ant,ṅt; at,ṫ; int,ṅt; it,ṫ; ont,ṅt; ot,ṫ; unt,ṅt; ut,ṫ. Ĉiu vokalo en e-a
liko supersigniĝu maldekstren se troviĝas maldekstre konsonanto en la radiko akcepti la supersignon. Jen
raj ekzemploj da silaboj en zaespaj radikoj: ba,ḃ; be,ḃ;; bi,ḃ; bo,ḃ; bu,ḃ; BA,Ḃ; BE,Ḃ; BI,Ḃ; BO,Ḃ; BU,Ḃ; fa,ḟ;
; fi,ḟ; fo,ḟ; fu,ḟ; ĵa,ĵ; ĵe,ĵ; ĵi,ĵ; ĵo,ĵ; ĵu,ĵ; ta,ṫ; te,ṫ; ti,ṫ; to,ṫ; tu,ṫ. ******** Notu ke la cirklaĵo de d, b, p, kaj ĉ
inkiĝas en la ideogramaĵoj por respektive ad, obl, op, kaj aĉ. Notu ke la malsupra cirklaĵo de g tutinkiĝas
la ideogramaĵoj por ig kaj iĝ. Notu ke la malsupra duoncirklaĵo de s tutinkiĝas por ist, dis, ism, kaj mis.
ide(ımaĵo por ajn estas j tajpita sur n. Tiu por oj estas j sur o. Tiu por ojn estas n sur j sur o kun la
utinkita. Notu ke en Posekvojo ĉiu e-a afikso, finaĵo , kaj radiko havas unu solan silabecan ideogramecan
mon. Parkeru la siluetojn de iliaj formoj pliigi vian legrapidecon. Programu vian komputoron tiel ke vi tajpas
poaboco kaj la komputoro mem ŝanĝas la tekston en Posekvojon kiel eble plej aŭtomate kaj elpresas ĝin.
u el la unuaj devoj de Monda Poliespo-Organizaĵo estas por krei ĝuste tian komputoran programon. ******** La
a litero en la silabaro de Sekvojo kiu ne estas silabo estas ' ' por la konsonanto 's'. Tial ĝi ankaŭ estu
epto en Posekvojo jene: Se la komenco de radiko konsistas el la vokalo 'e' sekvata de du sinsekvaj
ısonantoj (kiel en eskapi, esti, esperi, Esperanto, espo, espido, rilatespido, Poliespo, k.t.p.) la 's' superliteriĝu
ldekstren, turniĝu, kaj kuŝiĝu kiel supersigno jene: ḗkpi, ḗti, ḗpri, Ḗprnto, ḗpo, ḗpdo, rilatḗpdo, plḗpo. Alivorte
s fariĝu tildo super la e. Kiel supre montrite tio ankaŭ okazu al sufiksoj estr kaj esk fariĝi ḗtr kaj ḗk.

PROPONO PRI LA PLURALO Estu la jenaj specoj de pluraleco en Ponuro: 1. Profiksa Pluraleco. 2.
profiksa Preponura Pluraleco. 3. Suponura Pluraleco. Oni pluralumu jene; **1. Profiksa Pluraleco.** ťamâ =
estas amantaj pin; î = ili, (notu ke 'ili' estas plurala pronomo), am = am, å = as antaj (notu ke 'å' povus
nifi 'as anta' aŭ 'as antaj' depende pri ĉu la profikso havas singularecon aŭ pluralecon ȧamâ = pi estas
anta pin: vȧamâ = pi estas amanta ilin (vivulojn), v = ilin (vivulojn). ĵȧamâ = pi estas amanta ilin
vivulojn), j = ilin (nevivulojn); voťamâ = ili estas amantaj ilin (vivulojn), vo = ilin (vivulojn), ť = ili: joťamâ = ili
as amantaj ilin (nevivulojn). Notu ke etimologie la profiksa preponuro 'jo' estas inversigo de la e-a finaĵo 'oj'
ı preskaŭ la sama signifo. Notu ke la 'v' en la profiksa preponuro 'vo' etimologie devenas de la 'v' en
ulojn'. Mi diras 'vivulojn' tra la tuta Fundamento de Po, sed pliĝusta termino estus 'animalojn'. Notu ke
maloj estas bestoj kaj homoj; kaj ke la 'anim' en 'animaloj' etimologie rilatas al la 'anim' en 'animo'. Iuj
ıs ke 'animulojn' estus pliĝusta termino ol 'animalojn' por 'vo'. Sed kio estas animo? Kio enhavas animon?
lasos tiun debaton al aliaj. Se oni alte respektas aŭ amas plantojn kvazaŭ same kiel animalojn oni rajtu uzi
v' por ili. Ĝenerale tamen oni uzu 'jo,j' por plantoj. Se oni alte respektas aŭ amas robotojn, aŭ p.27

komputorojn kvazaŭ same kiel animalojn oni rajtu uzi 'vo,v' por ili. Ĝenerale tamen oni uzu 'jo,j' por hodiaŭj robotoj ĉar ili estas sufiĉe nevivecaj, mekanikaj, kaj neinteligentaj. **** Komprenu ke ekzistas du specoj de objektoj: A. Rektobjekto. B. Nerektobjekto. En la frazo; "Johano donas ilin al pi." la vorto 'ilin' estas rektobjekto kaj 'pi' estas nerektobjekto. Notu ke en la profikso **stw** (= mi-vin-ambaŭ) estas nur unu objekto kiu estas 'vin ambaŭ' La profikso **ŝ** (= pi pin) havas unu objekton kiu estas 'pin'. **'Jŝ'** (= pi-ilin [nevivulojn]) ankaŭ havas nur unu objekton kiu estas 'ilin (nevivulojn)'. Komprenu ke la 'unua' objekto estas la objekto en la baza profikso (baza profikso = profikso sen j, v, jo, aŭ vo) mem se iu objekto troviĝas; se ne - la objekto plejproksima al la baza profikso. Ekzemple en **'vostw'** la unua objekto estas 'vi(n) ambaŭ' kaj la dua objekto estas 'vivuloj(n)'. En **'jovoŝ'** la unua objekto estas 'vivuloj(n)' kaj la dua estas 'nevivuloj(n)'. En **'jŝ'** (= pi nevivulojn [ilin]) ne ekzistas objekto en la baza profikso. En **'ŝ'** (= pi pin) ekzistas objekto en la baza profikso. Komprenu ke kion mi skribos pri **'ql'** en la sekva regul-propono validas ne nur por la ponuro 'ql' sed fakte por iu ajn de la ponuroj 1e - 11e. Ankaŭ komprenu ke ĉi-regulpropono validas nur por polioj kiuj ne estas estipolioj (ĉar estipolioj ne havas rektobjektojn): **La unua objekto ĉiam estu la rektobjekto escepte se 'ql' troviĝas. Se 'ql' troviĝas la unua objekto ĉiam estu la nerektobjekto**. ŝdonqlâ = pi estas donanta pin al pi; ŝ = pi pin pi; ql = al: jŝdonwlâ = pi estas donanta pin al ili (nevivuloj); **jov**ŝdonwlâ = pi estas donanta ilin (nevivulojn) al ili (vivuloj). **j**ŝdonâ piql = pi estas donanta ilin (nevivulojn) al pi (notu ke ql ne troviĝas (en la polio). **jostw**donwlâ = mi estas donanta ilin (nevivulojn) al vi ambaŭ; jo = ilin (nevivulojn); stw = mi-vi(n) ambaŭ; wl = al. Notu ke 'wl' estas la plurala formo de 'ql'. La plurala formo 'wl' devas nombre akordi kun la plurala nerektobjekto 'vi(n) ambaŭ'. **ĵ**ĭdonqlâ = ili estas donantaj pin al pi. ĵĭ = ili pin pi; ql = al. Notu ke la singulara fomo 'ql' nombre akordas kun la singulara nerektobjekto 'pi'. **vo**ĵĭdonwlâ = ili estas donantaj pin al ili (vivuloj); vo = vivuloj (ili); ĵĭ = ili pin; wl = al. Notu la pluralan formon 'wl' akordas kun la pluraleco de la 'vo-'. ĵĭdonâ = ili estas donantaj pin: voĵĭdonâ = ili estas donantaj ilin (vivulojn). Notu kiel la signifo de la baza profikso ŝanĝiĝas en la sekvaj ekzemploj: 1. ĵĭdonâ; ĵĭ = ili pin. 2.voĵĭdonâ; ĵĭ = ili. 3. ĵĭdonqlâ; ĵĭ = ili pin pi. 4. voĵĭdonwlâ; ĵĭ = ili pin. 5. **jovo**ĵĭdonwlâ; ĵĭ = ili. (#5 = ili estas donantaj ilin [nevivulojn] al ili [vivuloj]). Tio montras ke la baza profikso 'ĵĭ' povas havi tri signifojn: A. ili: B. ili pin: C. ili pin pi: depende pri la ĉeesto aŭ malĉeesto de ql, wl, jo, vo, jojo, jovo, vojo, aŭ vovo. ('ql, wl' ĉi tie signifas ĉiun de la ponuroj 1e - 11e en la bloka ordo) **** Kiel en la ĉ-a, la pluralobjekta prefikso aperu en sia longa fomo (konsonanto sekvata de vokalo) antaŭ konsonanto. ⟨illegible⟩, gaĝi:goŭtiha = **voŭĭ**:vidâ = mi estas vidanta ilin (vivulojn); ga = vo = ilin (vivulojn); ĝi: = ŭĭ: = mi-vivulo(j)n; goŭtih = vid; a = â = as anta. ⟨illegible⟩ = deĝigoŭtiha = **joŭĭ**vidâ; de = jo = ilin (nevivulojn); ĝi = ŭĭ = mi-nevivulo(j)n. Kiel en la ĉ-a, la pluralobjekta prefikso aperu en sia mallonga formo (unu konsonanto) antaŭ vokalo. ⟨illegible⟩, agoŭtiha = ŝvidâ = pi estas vidanta pin; a = ŝ = pi pin; goŭtih = vid; a = â = as anta. ⟨illegible⟩, dagoŭtiha = jŝvidâ; d = j = ilin (nevivulojn). Jen ĉ-a ekzemplo montri nerektobjekton: ⟨illegible⟩, digahin2si = **jovo**ĥĭdonwlu = vi donu ilin (nevivulojn) al ili (vivuloj); di = jo = ilin (nevivulojn); ga = vo = ili (vivuloj); hi = ĥĭ = vi (kiam la rektobjekto estas nevivulo). Jen ĉ-a ekzemplo montri la 'ql, wl' afikson: ⟨illegible⟩, niĝ2ŭesel2 = **j**ĵ**vĝ**dirwl2 = mi jam diris (aŭ blekis) al vi ĉiuj; n = j = jam; iĝ2 = ĵ**vĝ** = mi vi(n) ĉiuj(n); ŭes = dir (aŭ blek); el = wl = al; 2 = 2 = is (a-e). **** **2. Neprofiksa Preponura Pluraleco**
Profiksoj estas preponuroj sed ilia pluraleco jam supre eksplikiĝis. La pluraleco de la esti-preponuroj estu jene: **z**ŝbela = esti bela; zŝ = esti (singulare): zŝkuŝplorêb = pi esti tiu kiu ploris (ne a-e); zŝ = esti (singulare), ku = tiu kiu, ŝ = pi, plor = plor; êb = is (r-e): **zx**bela = esti belaj; zx = esti (plurale); zx**ku**ĵakceptiĝos = ili esti tiuj kiuj akceptiĝos; zx = esti (plurale); ku = tiu(j) kiu(j); ĵ = ili: **zq**bela = estu bela; zq = estu (singulare): zqkuŝamos = pi estu tiu kiu amos pin; zq = estu (singulare), ku = tiu kiu, ŝ = pi pin: **zw**bela = estu belaj; zw = estu (plurale); zwkuĵamos = ili estu tiuj kiuj amos pin; zw = estu (plurale); ku = tiu(j) kiu(j); ĵ = ili pin: **zwkq**akceptiĝos = estu tiuj kiuj akceptiĝos; zw = esti (plurale); kq = tiu(j) kiu(j). **** **pl**ŝmanĝ2 = pi plurfoje manĝis pin (a-e); pl = plurfoje (notu ke 'pl' estas la formo de 'plo' kiu aperas antaŭ vokalo); ŝ = pi pin; manĝ = manĝ; 2 = is (a-e); **plo**ĵĭmanĝos = ili plurfoje manĝos pin, (notu ke 'plo' estas la formo kiu aperas antaŭ konsonanto); plo = plurfoje; ĵĭ = ili pin: **plx**batali = plurfoje batali: plxbatalado = plurfoja batalado. **** **ĵuy**ŝbatâ = ili estas batantaj unu la alian (temas pri du personoj); ĵ = ili pin; uyŝ = unu la alian: **ĵuyx**batâ = ili estas batantaj unu la alia (temas pri 3 aŭ pli personoj): ĵuyxbat2 = ili batis (a-e) unu la aliajn (temas pri 3 aŭ pli): uyŝhelpon = unu-la-alian-helpon; uyxhelpojn = unu-la-aliajn-helpojn. **** Por informo pri la pluraleco de la preponuroj por la aŭ-finaĵaj vortoj vidu L.P.P. Aŭ-finaĵaj Vortoj. **3. Suponura Pluraleco**. ŝkudrŝsâ = pi estas farranta la saman kudradon denove; ŝ = pi(pin); ŝs = la saman (verb)-adon denove: jŝkudr**xs**â = pi estas farranta la samajn kudradojn denove; j = ilin (nevivulojn); ŝ = pi; xs = la samajn aferojn denove: ĵĭkudrŝsâ = ili estas kudrantaj la saman aferon denove: joĵĭkudrxsâ = ili estas farrantaj la samajn kudradojn denove; jo= ilin (nevivulojn); ĵĭ = ili; xs = la samajn (verb)-adojn denove. **** ŝlibr**ŝdo**â = pi estas donanta libron; ŝ = pi(pin); libr = libr; ŝdo = don plus -on (singulare); â = as anta: jŝlibr**xdo**â = pi estas donanta librojn; xdo = don plus -ojn (plurale); libr = libr; â = as anta; j = ilin (nevivulojn); Notu ke oni rajtu ne havi 'j' en tia vorto (ŝlibrxdoâ) ĉar la 'x' sufiĉe esprimas la pluralon. ŝ = pi: ŝlibr**ŝldo**â = pi estas donanta la libron; ŝ = pi, libr = libr; ŝldo = 'la' 'don' '-on'; â = as anta: jŝlibr**xldo**â = pi estas donanta la librojn; j = ilin (nevivulojn); ŝ = pi; libr = libr; xldo = 'la' plus 'don' plus '-ojn'; â = as anta. Iu demandus: "Kial nazaleco por la akuzativo ne aperas ĉe la x en xldo?" Nazaleco ne aperas ĉi tie ĉar temas pri la interno de verbaĵo. Oni ĝenerale ne metas akuzativan afikson interne de verbo en E-o. Ekzemple oni diras; fiŝkapti, domkonstrui, leterskribi, sen internaj akuzativoj en E-o. **** dom**qc** = ĉe domo: dom**wc** = ĉe domoj: kat**ql** = al kato: kat**wl** = al katoj. **** fiask**ŝlĭe** = se ne alie fiasko: fiask**xlĭe** = se ne alie fiaskoj: ⟨illegible⟩ ; ĝaksesdesdi, tin2ĝisi = zqzorgema, ĥĭfalosŝlĭe = estu zorgema, se ne alie vi falos: isi = ŝlĭe = se ne alie (kun singulara subjekto). ĵĭfalosxlĭe = se ne alie ili falos; xlĭe = se ne alie (kun plurala subjekto). dom**bŝ** = bone domo: dom**bx** = bone domoj: dom**b2** = bone domojn: libry**ŝ** = ja libro: libr**yx** = ja libroj: libry**2** = ja librojn: hund**ĥ2** = sed hundojn: hund**ĥx** = sed hundoj.
LA PROPONO PRI POLIO, ESPO, kaj aliaj partoj, subpartoj kaj aliaj ecoj de PO. Ili estu en Po tiaj kiaj priskribitaj en L.P.P. Difinoj; L.P.P. Subjektobjektafiksoj k.a.; kaj aliloke tra la Fundamento de Po. Po estu tiel kiel en La Tabelo je Profiksoj Aboce laŭ Signifo; La Tabelo je Ŭĭĥĭĝo; Lernofolioj I kaj II; La Tabelo je la Bloka

do de Po; La Tabelo je Profiksoj en Aboca Ordo en Romia Poaboco; La Tabelo je Profiksoj en Aboca Ordo en
aba Poaboco; La Ekzempla Teksto kun Zaespa Traduko; kaj La Traduko de Lecionoj 1, 2, kaj 3 de Jen Nia
ondo. **** Jen iom pli de ĉ-a etimologio kaj klarigoj: DT,ai = ⁂marŝâ= pi estas marŝanta;GT, ŭai = f⁂marŝâ=
estas marŝanta for de mi **(en direkto for de la parolanto)**; ŭ= f= formovo for de la parolanto. F(o) ĉiam
nifu en direkto for de la parolanto senescepte (la kunteksto ne povu ŝanĝi la direkton al la parolanto.)
ŭiĝiŭonihi= **sup**îparoli= **lasu** min paroli; ŭi= su= lasu; ĝi= p**i**= mi(n); ŭonih= parol; i= i. h$Ch4, nigaŭoniha=
parolâ= pi **flanke** parolas (pi parolas ĉe la flanko de la parolanto) (pi kaj la parolanto frontas la saman
ekton kaj la flanko de pi estas apud la flanko de la parolanto ni= fl; ga= pi; a= â= as anta. 'fl' ne estu
viga en tia flanka situacio sed uzebla laŭ-dezire. Ĝi ankaŭ uzeblu en figura senco (kiel en la Ekzempla
ksto). 'fl' rilatu al la parolanto escepte kiam la kunteksto klare indikas alie: Vilĉjo Johan⁂k flwuy⁂sidâ= Vilĉjo
Johano estas sidantaj unu apud la alia frontantaj en la sama direkto. Fl⁂situâ hotelql= Pi situas apud kaj
nke al hotelo frontante en la sama direkto kiel la hotelo frontas. ⁂= pi; â= as anta; ql= al. ST, gai=
marŝâ= mi estas marŝanta; g= ŭi= mi;TST, dagai= **ba**ŭimarŝâ= mi estas marŝanta **en mia direkto** (en la
ekto al la parolanto) (ekz, se la parolanto nun vidas sin en filmo). b(a) ĉiam signifu 'en direkto al la
rolanto' senescepte (la kunteksto ne povu ŝanĝi la direkton al la parolanto). Ekz, en Zaespo oni rajtas diri 'Pi
enas al Japanio' se la parolanto situas en Eŭropo (la movo ne estas al la parolanto). En Po oni ne rajtu diri
ivenâ Japaniql* se la parolanto situas en Eŭropo. Anstataŭ tio oni diru 'Aalvenâ Japaniql;' se la parolanto
ias en Eŭropo. A= pi; â= as anta; ql= al. b⁂parolâ= pi estas parolanta (en iu ajn direkto) kaj moviĝanta en
direkto de (al) la parolanto.JSSdr , digaduh2= dĭurbo= malproksima urbo; di= dĭ= distanca pozicio.
parolâ= pi estas parolanta en malproksima loko. Demando: se pi estas parolanta en malproksima loko ĉu oni
vas esprimi tion per la preponuro 'd(i)'. Respondo: La ĝenerala regulo tra Po estas ke oni neniam devas uzi
i afikson sed oni rajtas se oni deziras.SYhAdT , gaginigoh2i= kdeîvîvid2= ekde kiam vi (unu persono) kaj
(a-e) vidis ĝin. ga= kde= ekde kiam; gini= îvî; goh= vid; 2i= 2= a-e is.UUhbbA uŭonisisidi= ⁂parol⁂sq̂tw= pi
as tuj faronta la saman paroladon refoje; u= ⁂, ŭonis= parol, is= la saman verbagon denove, idi= q̂tw= as tuj
a.TSUhbbGT , dagaŭonisisiloi= ⁂parol⁂s2rĭpos= pi faros la saman paroladon fojon post fojo ripete; ga= ⁂=
ŭon parol; is= ⁂s= la saman (verb)-adon refoje; ilo= 2rĭp= fojon post fojo ripete; da plus i= os. Notu ke se
radiko bone akceptas la e-an sufikson 'ad', ⁂s signifas "la radiko plus 'adon' plus samecon kaj refojecon.
nen se la radiko havas substantivan karakteron kaj malbone akceptus 'ad' ⁂s signifas "la radiko plus 'on'
s samecon kaj refojecon. ⁂martel⁂sâ= pi estas faranta la saman marteladon refoje. ⁂bild⁂sâ= pi estas
anta la saman bildon refoje. Notu ke 'martel, bone akceptas 'ad' sed 'bild' malbone akceptus ĝin.SUhbGi⁂S
aŭonisilo?2sga= ⁂parol2rĭp2fînâ= pi estas finanta la paroladon fojon post fojo ripete; ga= ⁂= pi; ilo?= 2rĭp=
on post fojo ripete; 2sg = fin- la (radiko) -adon; a= â= as anta. TSUhbbGTb , dagaŭonisisilo?isi
rol⁂s2rĭpos⁂lĭe = se ne alie pi faros la saman paroladon fojon post fojo ripete; isi= ⁂lĭe.SUhbGR$,
ionisilo?ega= ⁂parol2rĭp2jrâ= pi estas iranta tien por fari la paroladon fojon post fojo ripete.SUhA4fS ,
ionihiselega= ⁂parolqr2jrâ= pi estas iranta tien fari la paroladon por pi; ga= ⁂= pi-pi(n), ŭonihis= parol; el=
por; eg= 2jr= ir- fari la (radik)-adon; a= â= as anta.SUhbV+T , gaŭonisidoho?i= ⁂parol2ĉĭkx= pi (k-e) iras
kaŭe parolante; 2ĉĭk= ir- ĉirkaŭe (radiko)-ante; x= k-e as.SUhbGT⁂, gaŭonisiloihiha, ⁂parol2rĭp2venâ= pi
as venanta por fari la paroladon fojon post fojo ripete; 2rĭp= fojon post fojo ripete; 2ven= ven- por fari la
liko)-adon; a= â= as anta; ŭonis= parol.SUhbbGR$S, gaŭonisisil?elega= ⁂parol⁂s2rĭpqr2jrâ= pi estas iranta
i por fari la saman paroladon fojon post fojo ripete por pi.UUh4⁂° , uŭonises= ⁂parolêbĉuĉ= ĉu pi (ne a-e)
olis; u= ⁂= pi; ŭonis= parol; e= êb= (r-e) is; s= ĉuĉ= ĉu.D$⁂f , agasgad2= pluvây⁂ = ja pluvas. La ĉ-a
kaj la pa y⁂ uziĝas ekstre emfazi la respondon al ies demando (ekz, Ĉu neĝas aŭ pluvas?). La fokusilo
ias ekstran atentigon al la cetera parto de la vorto al kiu ĝi sufiksas. La fokusilo ankaŭ rajtu esprimi
tran ĝentilecon, ekstran fokuson, ekstran formalecon; aŭ ekstran certecon. La fokusilo ne estas deviga, sed
rajtas uzi ĝin en polio, aŭ espido en demando, respondo aŭ nedemando. Demando: Kio tabl⁂rs? = Kio
as su[illegible]la tablo? Respondo: Libry⁂= Ja libro, aŭ certe libro. Demando: Telery2 ⁂lavêbĉuĉ? (= ĉu ja telerojn
ne [illegible] lavis) Respondo: ney2 (= ja ne telerojn). 'Tasoĉuĉ'y⁂ demand⁂l (= ja 'ĉu taso' estas la demando) Ily⁂
ikx (=Ja ilo (k-e) mankas).DtAGT , adagoŭtiha= ⁂sinvidâ= pi estas vidanta sin; a= ⁂= pi; da= sin; goŭtih=
a= â= as anta.D⁂ PR hSUh⁂ET , asgaja ges2 ĝigaŭonisg2i= vir2p ku⁂parolt2= estis (a-e) viro kiu estis
olanta (ankaŭ eblas diri kq⁂parolt2 [= kiu estis (a-e) parolanta] asgaja= viro; ges2= 2p= a-e is; ĝi= ku= kq=
(nur 'kiu' en la senco 'tiu kiu'); ga= ⁂= pi; ŭonis= parol; g2i= t2= is anta. Notu ke 'ku' por 'kiu' estis
ponita de Z. mem. G. 'Waringhien' verkis komentarion pri la letero kiun Z. skribis la 24an de Septembro,
5 al Emile Javal. En ĝi 'Waringhien' skribas ke Z. proponis en Januaro 1906 la jenajn tabelvortajn
lvalentojn: ku, tu, kam, ĉo, ma, k.t.p.. Ku estis por kiu, tu por tiu, kam por kiam, ĉo por ĉiam, kaj ma por
. Notu ke la z-a 'ma' similas al la pa 'ma'. La 1906 proponoj de Z estis kvazaŭ vizio de la tiam-estonta Po
u L.P.P. La Ligverbo Esti). ma⁂far2= tiam kiam pi (a-e) faris; ma= tiam kiam; ⁂= pi; 2= a-e is. tqpomo= tiu
io; tq̂pomo= tiun pomon. tŵpomo= tiujn pomojn. twpomo =[illegible]tiuj pomoj. ĉ⁂pomo= ĉi tiu pomo. ĉxpomo=
luj pomoj. ĉq̂pomo= ĉi tiun pomon. ĉ2pomo = ĉi tiujn pomojn.RTSTdT , edat2dasda, = ⁂2aŭskultu= mi
vi ĉiuj (du aŭ pli) aŭskultu pin (vivulon); ed= ⁂2= mi kaj vi ĉiuj (du aŭ pli) pin (vivulon); at2dasd= aŭskult;
a.GS4dSdA 7UhA, ĝaksesdesdi, tin2ĝisi= zqzorgema, hĭfalos⁂lĭe= estu zorgema, se ne alie vi falos; zq=
i (singulare). Zwbonkonduta (notu ke 'j' mankas ĉe la fino) estu konkondutaj; zw= estu (plurale). z⁂bela=
bela; z⁂= esti (singulare); zxbela (notu ke 'j' mankas ĉe la fino) = esti belaj; zx= esti (plurale).
onihidina= paroluñôbô= do bone (konsentite) parolu.AUhA , hiŭonihi = ĥĭparolu= vi parolu; hi= ĥĭ= vi;
ih= parol; i=u.TUSh4, danadad2hniha= 2 signifojn: A. plo[illegible]ĭsinbatâ= ili plurfoje estas batantaj sin; d= plo=
foje; an= tĭ= ili; adad= sin; 2hnih= bat; a= â= as antaj. B. ĵuyxbatâ= ili estas batantaj unu la alia; d plus
d= uyx= unu la alia. ĵuy⁂batâ = ili estas batantaj unu la alian temas pri 2 personoj).AAbYAA ,
kŭojas= ĥĭSekvojoĉ= ĉu vi estas Sekvojo; hi= ĥĭ= vi (unu persono); s= oĉ= ĉu.AAdVd TIS$, hisgiha
ĵaduliha= kvinxb ŭĭdezirâ= mi nun deziras kvin el ili; hisgi= kvin; ha= xb= el ili; agŭ= mi; a= â= as anta.
yînomoĉ? = kio estas via nomo? Respondo: ŬĭNoiĉjo (= mi estas Noiĉjo) aŭ ŬĭSekvojo (= mi estas Sekvojo)

aŭ Winomo Noiĉjo (= Mia nomo estas Noiĉjo). aŭ Ŭĭnomiĝâ Noiĉjo (= Mi nomiĝas Noiĉjo). , aj2gŭu= nia̋c= nur mi; aj2= mi; gŭu= a̋c= nur. , nihis= viĉ= ĉu vi; nihi= vi; s= ĉ= ĉu. ?, Ganis nihike? Johanoĉ via̋v?= Ĉu Johano aŭ vi? s= oĉ= ĉu; ke= a̋v= aŭ. , nihisgoh2, = viĉuĉha̋= sed ĉu vi (aŭ sed u estas vi); sgo= ĉuĉ; h2= ha̋= sed. 1, ; 2, aj2d2= jes, miya̋= jes, ja estas mi; aj2= mi; d2= ya̋. ; tanas, hlake= grandaĉ, nea̋v= ĉu granda, aŭ ne (aŭ: ĉu estas granda aŭ ne ['estas' estas subkomprenata]) **** Jnu el la artikoloj en 'La Ĉ-a Fenikso' kiun z skribis ke li vidis provizas longan polion kun detalaj lingvistikaj darigoj kaj analizo en la angla lingvo. 'La Ĉ-a Fenikso' presis la polion jene: "wi-ni-do-di-ge-gi-na-li-sko-lv-da-o-ne-li-di-se-sti" Pro dialektaj influoj, ŝanĝiĝo en la lingvo dum la paso de tempo, la pezeco de fonetika skribado de tonoj kaj vokallongecoj, kaj la neceso uzi poabocon; mi preferas skribi la polion jene: iinidodigeginalisgohl2danohnelidisesdi. En la antaŭe menciita libro de mia amikino, ŝi provizas duan analizon por la polio. Mi ĉi tie provizas mian propran trian: 'ŭi' signifas ke la subjekto havas la dorson al la parolanto ae la subjekto estas videbla kiu estas unu el la parencaj signifoj de ŭi kiu ofte signifas formovon for de la parolanto kaj pro tio naskis la pajn; f, fo (= formovo for de la parolanto), fa (= frontante for de la parolanto), kaj af, fafo (= moviĝante for de la parolanto kaj frontante for de la parolanto) en la sama bloko de la bloka ordo ĉĈ-spaco). Tamen en ĉi-polio se la subjekto ne estas videbla (en la vidlinio de la parolanto) 'ŭi' signifas listancan pozicion. Alia prefikso en alia bloko en la ĉ-a ankaŭ signifas distancan pozicon (di, ekz, en ligaduh2= dĭurbo= malproksima urbo) en bloko il-spaco (en Po d, di, dĭ). Tiel Po kiel planlingvo estas pli ogika kaj sistema ol la ĉ-a. ni= ĵa= jam; do=plo= plurfoje; di= jo= pluralan rektobjekton (ilin) (nevivulojn); ĝegin= ĉĭĉĭ = ili-vin-min (vin= unu persono); alisgohl2 = don; dan estas unu el la sufiksoj kiu naskis la pajn suponurojn en blokoj spaco-co (2haz, 2têc) kaj spaco-ĉo (a̋do, a̋uz, k.a.). Ĝi ofte signifas 'uz' (kiel en 'uzas') sed il-polie ĝi estas preskaŭ sensignifa kaj tial mankas en la pa ekvivalenta polio. ohn= 2fĭn= fin- la (radiko)-adon. il= wl= al; idisesdi= osĝtw= os tuj onta. Do, ekzistas 2 paj ekvivalentoj dependе pri la pozicio de la subjekto. Se la subjekto estas malproksima: ĵaplojodiĉĭĉĭdon2fĭnwlosĝtw = ili, en malproksima loko, jam estos tuj finonta a donadon plurfoje de ili al vi kaj mi. Se la subjekto ne malproksimas la pa polio estus la sama escepte ke la prefikso 'di' mankus. Ĉi tiaj ekstreme longaj polioj kvankam kompreneblaj kaj uzeblaj malofte troviĝas en la praktiko. , ulidasdiha= a̋erara̋faâ= pi estas faranta eraron; u= a̋= pi; lida= erar; sdih= a̋fa= ar-(radiko)-on; a= â= as anta. a̋erara̋lfaâ= pi estas faranta la eraron. ja̋erarxfaâ= pi estas faranta erarojn. a̋erarxlfaâ= pi estas faranta la erarojn. , agoŭt2dohdiha= a̋vid2hazâ= pi estas hazarde vidanta pin; = a̋= pi; goŭt2= vid; dohdih= 2haz= hazarde; a= â= as anta. , osigŭu= bona̋ca= nur bona; osi= bon; gŭu= ur-a. , aŭahiseha= a̋aĉetqdâ= pi estas aĉetanta pin de pi; a= a̋= pi-pi(n) -pi; ŭahis= aĉet; eh= qd= de; = â= as anta. , dagaŭonisesi= a̋parol2valos= pi parolos ĉe (dum) intervaloj (intervalo= la intera tempo nter pluraj aferoj; aŭ la intera spaco inter pluraj aferoj [ekz, la spaco (valo) inter du montoj estas la inter-valoj , gaŭonisiga= a̋parol2venĭ= pi ĵus venis por fari la paroladon; ga= a̋= pi; ŭonis= parol; ig= 2ven= ven- fari a (radiko)-adon; a= ĭ= ĵus is. , hiŭonisidol2i = ĥĭparol2ĉĭkuost= vi iru ĉirkaŭe parolante poste; ĥĭ= i (unu persono); ŭonis= parol; idol= 2ĉĭk= ir- ĉirkaŭe (radiko)-ante; 2i= uost= u poste. , jigaŭoniha= pea̋parolâ= pi eble estas parolanta; ji= be= eble; ga= a̋= pi; ŭonih= parol; a= â= as anta. , gaŭonisgo?i= a̋parolx= pi (k-e) parolas; ga= a̋= pi; ŭonis= parol; goi= x= k-e as. , agŭaduli gaŭahisdi= ŭĭdezirâ aĉeti= mi estas deziranta vin aĉeti= mi deziras ke vi aĉetu; agŭ= ŭĭ= mi; aduli= dezir; a (kiu ĉi tie parole sed ie mense mankas en ĉi tiu mallonga verbformo) = â= as anta. [Notu ke la ĉ-a verbo por deziri estas unu el la sceptoj al la ĉ-a gramatika regulo kiu diras ke oni uzu ŭĭĥĭa̋anon en prezenca polio. Kompreneble la pa estas enisescepta pri tio. Planlingvo devas esti pli senescepta ol neplanita lingvo.] , uŭotan2i= âfajra̋fa2= pi aris (konstruis) (a-e) fajron; uŭ= â= pi; o= fajr; tan= a̋fa= far- (radiko)-on; 2i= 2= a-e is. Ŝajnas al mi esti bona ideo pliinkigi (ekz, tajpi ĝin dufoje en la sama spaco) la 'a̋' aŭ 'x' de suponuroj kiel a̋fa, xlfa se vi povas programi vian komputoron aŭtomate kaj facile fari tion. gasgilo = tablo; gasgil2hi = tabla̋rs sur tablo. Notu ke la substantiva o-finaĵo en gasgilo kaj tablo malaperas fonetike sed ne signife kiam ili akceptas 2hi kaj a̋rs. Stwparolantwĝ = mi estas parolanto pro v 2; zdŵlibrwd = mia libro de v 2; stwmanĝiĝwdâ = mi manĝiĝas de v2; stwkolerwla = mi estas kolera al v 2; ŭĭkolerqla = mi estas kolera al pi; a̋manĝqkâ = I stas manĝanta pin kun pi; a̋manĝa ilqk = pi estas manĝanta pin kun ilo; a̋manĝâ Vilĉqk = Pi estas manĝanta in kun Vilĉjo; ŭĭuz-malfermi pordâl = mi uzas ĝin malfermi la pordon, ŭĭ = mi-ĝin; dokumentĭko = kopio de okumento; dokumentĭvo = vera (aŭtentika) dokumento; dokumentĭfo = falsa malvera dokumento. Notu ke la -a naskis ĭlp kaj ĭv, sed la navaha naskis ĭk kaj ĭf. fafa̋parolâ = pi estas parolanta malfrontante la parolanton kaj formoviĝanta for de la parolanto. buba̋parolâ = pi estas parolanta alfrontante la parolanton kaj almoviĝanta l la parolanto. fa(m)a̋parolâ = pi estas parolanta malfrontante la parolanton (t.s. ke pi havas la dorson [aŭ lmenaŭ la dorson de la kapo] al la parolanto). bua̋parolâ = pi estas parolanta alfrontante la parolanton (t.s. ke i estas vidalvide al la parolanto). pomtât = ĉiom de la pomo; pomtât = la tutan pomon. kua̋amâ = tiu kiu stas amanta; kqamâ = tiu kiu estas amanta, aŭ, tiuj kiuj estas amantaj ; kuĵamâ= tiuj kiuj estas amantaj in; kûa̋amâ = tiun kiun pi estas amanta; kûamâ = tiun kiu estas amanta , aŭ tiujn kiuj estas mantaj ; kûĵamâ = tiujn kiujn ili estas amantaj. Kiel diri 'mi havas ilin' idpe se en ili estas vivuloj kaj evivuloj? Ĉi tiel: ŭĭhavâ ilin. hundega̋l = la hundego; a̋paroladâ = pi estas paroladanta; kdeVjilĉja̋far2 = ekde iam Vilĉjo (a-e) faris; a̋nqfarâ = pi nur estas faranta pin; fara̋c = nur faro; foba̋ir2 = pi (a-e) iris tien kaj reen. o plus ba = tien kaj reen) a̋instruâ lecion2l = pi estas instruanta la lecionojn (ne estas nepre necesa diri a̋instruâ ĉi tie ĉar la '2l' esprimas sufiĉe la pluralon) **PRI LA VASKA:** La vaska influis min en la inventado e Po. Jen ekzemploj el la vaska: amari= patrinqr= por patrino, ama = patrin, ri= qr= por; umei= infanwl= al nfanoj, um = infan, ei= wl= al (plurale); abenduan= decembra̋z= en decembro, abendu = decembr; an= a̋z= en; abonetan = kristnaskqc = ĉe kristnasko, gabon = kristnask, etan = qc = ĉe; astebeterako= semajna̋m= dum emajno, astebete = semajn, rako= a̋m= dum; etxearen (vaska 'x' ne pa 'x') = doma̋lqd= de la domo, etxe = dom, = la, ren = de; etxeen= domxlwd= de la domoj, en = xlwd = de la (plurale); etxerata(t)= doma̋lql= al la domo, ata(t) = a̋lql= al la; etxean= doma̋la̋z= en la domo, an= a̋la̋z= en la; mendian= monta̋la̋z= en la monto, an= a̋la̋z; endietan= montxlxz= en la montoj, etan= xlxz= en la (plurale); gosearekin= malsatqk= kun malsato, gosear=

alsat, ekin= kun; gaztena= junuldl= la junulo, gazten = junul, a = la; arrizko= ŝtonqt= el ŝtono, arri =ŝton,
to= qt =el; itsasondoan= mardpud= apud la maro; gizonaitzinean= virintx= inter viroj. Notu ke la strukturo
e la ĵusaj vaskaj espidekvivalentoj identas aŭ tre similas al tiu de la paj espidoj kaj konsistas el radiko plus
afikso aŭ sufiksaro. **** La similaĵo inter la ĉ-a kaj la vaska kiu plej suprizis min estas ke ambaŭ lingvoj
ngas subjektobjektafiksajn sistemojn inter la estanteca tenso kaj la pasinta tenso. Ĉi-fakto helpis konvinki
in havi la saman trajton en Po. La vaska do estas plia pravigo de la tensa alterno inter ŭĭĥĥdo kaj pîyîâo.
en vaskaj ekzemploj en la estanteca tenso: dut = ŭĭhavâ= mi havas ĝin, d= ĝin, t= mi, u= hav, ŭĭ= mi-ĝin, â=
anta; ditut= joŭĭhavâ aŭ voŭĭhavâ= mi havas ilin, dit= ilin, u= hav, t= mi, jo= ilin (nevivulojn), vo= ilin
ivulojn); diot= ŭĭhavqrâ= mi havas ĝin por li, d= ĝin, io= por li, t= mi, ŭĭ= pi pin pi, qr= por; diotet=
oŭĭhavwrâ aŭ joŭĭhavwrâ= mi havas ĝin por ili, d= ĝin, iote= (te= pluralo) por ili, ŭĭ= mi-ĝin; dizkiot =
oŭĭhavâ (mi havas nevivulojn)) liqr, aŭ voŭĭhavâ (mi havas vivulojn) liqr= mi havas ilin por li, diz= ilin, kio=
or li, t= mi, ŭĭ= mi; dizkiotet = jovoŭĭhavwrâ aŭ vojoŭĭhavwrâ = mi havas ilin por ili, diz= ilin (iz= pluralo),
ote= por ili (te= pluralo), t= mi, ŭĭ= mi, wr= por (plurale), â= as anta. Nun vidu kion okazas en la vaska en ĝin
pasinteca tenso (en transitivverbaj polioj): nuen = pîhav2 = mi havis ĝin, n= mi, u= hav, en= ĝin, pî= mi, 2=
-e) is; nituen = jopîhav2 aŭ vopîhav2 = mi havis ilin, nit= mi-ilin (it= pluralo de la rektobjekto), en = 3a
ersona objekto (it plus en = ilin); nion = pîhavqr2 = mi havis ĝin por li, n (la unua) = mi, io= por li, n (la
sta) = ĝin; nizkion = jopîhav2 liqr, aŭ vopîhav2 liqr = mi havis ilin por li, niz= mi-ilin, kio= por li, n (la lasta)
3a persona objekto (iz plus n = ilin); nioten = vopîhavwr2 aŭ jopîhavwr2 = mi havis ĝin por ili, n (la unua) =
i, iote = por ili (te= pluralo), n (la lasta) = ĝin; nizkioten = jovopîhavwr2 aŭ vojopîhavwr2 = mi havis ilin por
, niz= mi-ilin, kiote = por ili (te= pluralo), n= 3a persona objekto (iz plus n = ilin). Notu ke iom de la supraj
skaj polioj estas sen-radikaj. Notu ke en la ĵusaj vaskaj pasint-tensaj ekzemploj: 1. La bloka ordo ŝanĝiĝis
l ke la subjekto aperas antaŭ la objekto. En la estanteca tenso, kiel plisupre montrite, la subjekto venas post
objekto. 2. La pronoma subjekto kaj la pronoma objekto estas nazala sonoro (n); t.s. ke estas pliforta ĉeesto da
zaleco, kiel en la ĉ-a (pro la sufikso 2) kaj kiel en Po (pro 2, êb, kaj la nazaloj de pîyîâo). 3. Oni uzas
alsamajn pronomajn afiksojn ol en la estanteca. **** Mi menciu similaĵon inter la ĉ-a kaj la vaska kiu ne
oviĝas en Po. En vaskaj pasivaj (netransitivaj) polioj oni uzas en ĉiuj tempoj tiun blokan ordon kaj tiun
bjek..bjektafiksan sistemon kiun oni uzas ĉe pasintecaj transitivaj polioj kiel nuen. Mi emas nomi tiun
stemon 'vaska agiĝauo' aŭ 'vaska pîyîâo'. En la ĉ-a unu el la metodoj pasivigi polion estas por alterni de
ligao al agiĝauo (kiun ni ne faras en Po). Krom tiu tre evidenta pasivigo per agiĝauo ekzistas ankaŭ
plicitan pasivecan signifon en iom da agiĝauaj verboj kiujn on ofte nomas 'esceptojn' al la tempa alterno inter
ligao kaj agiĝauo (t.s. ke ili ĉiam aperas je agiĝauo). Estu feliĉa ke Po ne havas tiun komplikaĵon. Resume
, suprizis min trovi vaskan ĝihigaon kaj vaskan agiĝauon. Ankaŭ suprizis min trovi la vaskan sufikson 'egi'
n kvazaŭ parenca signifo al la ĉ-a 'egü' kaj la zaespa'eg': handiegi = tro granda; otzegi = tro malvarma; kaj la
renca sufikso 'ago' (= pli): otzago = pli malvarma. **** Alava E-o-Asocio skribis al mi leteron (220KT88) varman
j kuraĝigan. Jen ĝi: "Kara samideano, Ni legis hodiaŭ vian oferon kaj peton en la bulteno de Hispana
deracio. Subite, ni decidis apogi vin per niaj tutaj fortoj. Interesas multe al ni ĉion pri la ĉ-a kulturo kaj
koraŭ plie pri via persona situacio. **** Mi ankaŭ apartenas al eta nacio (Baskdando) kiu luktas por supervivo
e de la hispana ŝtato. **** Bonvolu sendi al ni tiel kompleta kiel eble informon pri via kondamno. Ĉi tie ni
vas e-istan amikinon kiu agas en 'Amnestio Internacia' kaj eble povus fari ion favore al vi. Ni certe
ivastigos la maljustecon kiun vi suferas. **** VIVU ĈEROKA POPOLO! **** Fortegan ĉirkaŭbrakon por vi de
ij e-istoj alavanaj. **** Subskribas: Iñaki Gauna, Sekretario de A.E.A. Domingo Beltran, 42-4. 01012 Vitoria-
steiz, Hispanio." Mi elkore dankas al ili. Plaĉus al mi se A.E.A. instruus kurson en Po kaj sendus al mi
eron kun detala opinio kaj kritiko de Po. Fakte, plaĉus al mi se ankaŭ vi tion farus! **PRI VOLAPÜK:** La
ndamento de Po ne estus kompleta sen frazo el Volapuko: To yun oka e to kof anikelas, pük at mekom nu
ikodagoli oka zi tal. = Sâjunecmalgra molkmxlgnxk luwd, lingvo ĉi tia farâ sâtriumfan iradon terars. =
lgraŭ juneco sia kaj malgraŭ mokoj de iuj, lingvo ĉi tia faras nun triumfan iradon sian sur tero. To=
lgra un= junec; oka= sâ= sia, e= xk= kaj, kof= mok, anikelas= luwd= de iuj, pük= lingvo, at= ĉi tia,
kom= faras, nu= nun, levikodagoli= triumfan iradon, zi= ars= sur, tal= ter; â= as nun.

PROPONO PRI LA PRONONCO En Po kiel en la ĉ-a estu tri fonetikaj eroj en vortoj: vokaloj, konsonantoj, kaj glotaj haltoj. En la ĉ-a, glota halto ĉiam troviĝas inter du apudaj vokaloj. Glota halto estas momenta plena ĉesto. Glota halto ĉiam estu inter du apudaj ponuraj vokaloj. Kiam vokalo de e-a signifero estas apud vokalo ponuro oni rajtu meti glotan halton inter la du vokaloj se oni sentas bezonon por ĉi tia ekstra klareco sed ĝi estu deviga. Oni rajtu uzi glotajn haltojn en aliaj lokoj en Po kiam oni sentas ke ĉi tio aldonus bezonatan stran klarecon. Oni glothaltu ankaŭ en as-i-konstruaĵoj jene: 'apov'fari' (apov-fari) (= pi povas fari pin). Oni nerale ne skribu glotajn haltojn en ordinara skribado escepte ke oni skribu ĝin kiel streketon en as-i-nstruaĵoj. Ordinara skribado -> domeanta, belaak; speciale fonetika skribado -> bela'ak, domi'e'anta (= ie aŭ domo). **** Estu 19 vokaloj en Po kiel jene: a, â, e, ê, i (notu ke nazala 'i' ne troviĝas), o, ô, u, û, a, â, ĭ, notu ke î estas nazalo de ĭ kaj ne de i) q, ĝ, w, ŵ, x, 2. Notu ke la nazala versio de ĉiu nenazalo troviĝas epte la nazalon de 'i'. A, e, i, o, u prononciĝu kiel en E-o. Â, ê, ô, û prononciĝu same kiel respektive a, e, u escepte ke oni nazaligu ilin. **'A'** (a) (I.F.A. simbolo = æ) estas la vokalo en la jenaj uŝanglaj vortoj: Hat, , slap, fat, rap, happy, shack, shag, fag, wax, plaid, calf, laugh. **'Â'** (â) estas ĝia nazalo: can't, shanty. **'I'** (I.F.A. simbolo = ɪ) estas la vokalo en la jenaj uŝanglaj vortoj: Billy, slip, fit, hit, lit, kit, tip, flip, skip, dig, zy, dixie, kick, fill, fear, hear, pretty, sieve, women, busy, guilt, dip. **'I'** (i) estas ĝia nazalo: 'hint', 'lint', ch. **'Q'** (q) (I.F.A. simbolo = ɜ) estu la vokalo en la jenaj uŝanglaj vortoj en akcentitaj silaboj: girl, guerdon, rtle, hurt, shirt, curt, hurl, curl, fir, fur; kaj en nealkcentitaj silaboj; mortar, brother, elixer, donor, glamour, ur, nature, zephyr, creature, feature, sister, doer, teller. **'Ĝ'** (ĝ) estas la nazalo de 'Q'. Ĝi troviĝas en la ĝa vorto 'burnt'. **'W'** (w) (I.F.A. =ɔ) estas la vokalo en la jenaj uŝanglaj vortoj: awful, caught, caw, ought, , law, paw, raw, jaw, shawl, taught, yaw, cough, cause, pause. **'Ŵ'** (ŵ) estas ĝia nazalo: 'haunt', haunch'. **'x'** (x) (I.F.A. simbolo = ʌ aŭ ə) estas la vokalo en la jenaj uŝanglaj vortoj en akcentitaj silaboj: does, blood,

:ud, slug, hush, crush, bud, cup, fuddy-duddy, fudge, hug, fuzzy, hut, fussy, crux, ɔusin, up, but, sudden; en neakcentitaj silaboj: above, porpoise, vicious, locus, focus, ıocus-pocus, about, banana, capacity. Ĝi estas la ŝvavokalo. La ŝvavokalo estas ɛmbuŝe kaj gorĝe la plej neŭtrala vokalo. '2' estas ĝia nazalo: dumb, dunce, slump, ıunch, hunt, lunch, crunch, Ĝi estas la sesa vokalo de la ĉ-a lingvo. La ĉ-a uzas a, e, , o, u, 2. Ĝi desegne aspektas kiel nazo de ĉ-o ĉar ĝi iras tra la nazo. Tajpiloj ne ıavas mian manskribitan literon 'ɔ' (vidu figuron 1) do mi elektis la araban numeron 2' por ĝi ĉar inter la numeroj ĝi plej aspektas kiel 'ɔ', kaj troviĝas sur ĉies tajpilo. Sur ɔaĝo 4-6 mi listigis 14 ecojn kiujn la e-a kaj la ĉ-a havas kiel komunajn kiujn la angla ıe havas. Permesu min skribi 15-an ĉi tie: EN LA E-A KAJ EN LA Ĉ-A, SED NE EN LA ANGLA (LA PLEJ ĢRANDA EŬROPA LINGVO) ONI: 15. UZAS LA NORMAN KVINVOKALAN ŜABLONON KUN AŬ SEN UNU AŬ DU MALGRANDAJ MODIFOJ. **** Eminenta E-isto en Seatlo, Vaŝingtono, D-ro 'Sidney Culbert' verkas ĉiujare ırtikolon por la plej populara uŝa almanako "World Almanac and Book of Facts" (Monda Almanako kaj Libro de ʼaktoj). La artikolo estas listo de mondaj lingvoj kun iliaj nombroj da parolantoj. E-o lstiĝas sur ĝi kun 2 milionoj da parolantoj. Lia edzino Ruto 'Culbert' verkis la popularajn ɛ-ajn teatraĵojn "Dolĉa Emilino" kaj "La Juvelo". (Mi havis la plezuron roli en "Dolĉa ɔmilio" en San Francisko.). La 14an de Julio, 1990 D-ro 'Culbert' skribis al mi leteron kiu liras: "Inter la 6100 lingvoj parolataj en la mondo troviĝas pli ol mil kombinoj da vokaloj. Multaj el tiuj kombinoj aperas unike en unu lingvo, kaj la plimulto el la eblaj kombinoj ıperas nenie. Estas tamen unu ŝablono kiu aperas tiel ofte ke oni rajtas nomi ĝin "la ıorma kvinvokala ŝablono". Ĝi havas du subklasojn: unu en kiu longeco estas sensignifa :aj alia en kiu longeco estas signifa. La norma kvinvokala ŝablono sen longeca distingo (vidu figuron 2) 'roksimume 20 procento de la mondaj lingvoj uzas tiun sistemon; pli ol 30 procento inter la multaj lingvoj de)ceanio. **** "La alian subklason en kiu estas unu mallonga vokalo kaj unu longa vokalo en ĉiu el la kvin ɔkoj de la ŝablono oni povas nomi "la subklaso latina" ĉar la klasika latino havis la norman kvinvokalan ablonon sed distingis mallongajn kaj longajn vokalojn. Proksimume 10 procento el la lingvoj de la mondo u(lun variaĵon. **** Subklaso I estas multe pli uzata ol iu ajn alia sistemo, kaj, krome, estas multege da lingvoj iuj uzas ĝin kun nur du aŭ tri ŝanĝiĝetoj. Ekz, proksimume 7 procento uzas subklason I plus la neŭtrala okalo 'schwa'. (Laŭ Bender and Harris, 1946, la ĉeroka lingvo estas inter tiuj.) Proksimume 50 procento el iuj lingvoj uzas la kvinvokalan sistemon kun aŭ sen distingo inter longaj kaj mallongaj vokaloj kaj kun aŭ sen ınu aŭ du malgrandaj modifoj. Enmetita estas du kopiaĵoj. Mi esperas ke via verko en kiu vi eble uzos arton de la informo progresos bone. Sincere, Sid kaj Ruto" (subskribita 'Sid') **** Koran Dankon al li por tiu ıteresa kaj utila informo!! Liaj statistikoj kaj konkludoj konkordas kun miaj propraj supraĵaj studoj kaj bzervoj tra la lingva mondo. Bender kaj Harris ŝajne konsideris ke la ĉ-a nazala versio de la ŝvavokalo estas ersio de la ŝvavokalo. Ĝenerale en la ĉ-a kiel en E-o oni ne distingas signifojn per la longeco aŭ mallongeco e la vokaloj sed ekzistas du profiksoj en kiuj tio okazas. La paj ekvivalentoj fakte faras same: ŭĭvidâ = mi un vidas ĝin; ŭĭ:vidâ = mi nun vidas vivulon (animalon); ĥĭ = vi-ĝin; ĥĭ: vi-vivulon (animalon). La dupunkto ignifas ke la antaŭa vokalo (ĭ) estas duoble plilonga. **** La 'norma kvinvokala ŝablono' uziĝas en la indianaj ngvoj plimulte ol iu ajn alia vokalsistemo. Ĉi tio estas tre granda kaj grava similaĵo inter E-o kaj indianaj ngvoj. Kial Z. elektis tiun sistemon? Ĉu la angla, la franca, aŭ la internacia lingvo Volapük igis z-on elekti la lejoftan indianan sistemon? Ŭelz skribas (p. 22) ke la angla (kiel li prononcas ĝin) havas "20-membran ɔkalsistemon, inkluzive 12 monoftongojn". Z. ja ne elektis la vokalsistemon de la angla! 'Schleyer' metis en olapukon antaŭajn rondajn vokalojn: ü, kaj ö. Z. studis Volapukon sed decidis ne uzi ĝian vokalsistemon! ur paĝo 19 Ŭelz skribas: "La okmembra sistemo estas la bazo de la vokalaro franca; sed en tiu lingvo ekzistas nkaŭ diversaj nazalaj kaj antaŭ-rondaj vokaloj." Z. ja ne elektis la francan sistemon! Ĉu "La Ĉ-a Fenikso" un la ĉ-a vokalsistemo klare ilustrita en tabelo (kaj per latinlitera fonetika skribo) kaj kun aliaj indianaj ɔkalsistemoj montritaj (ekz, la apalaĉa) helpis al Z. decidi elekti la ĉ-an vokalsistemon (minus unu vokalo)? fuokaze li ja elektis ĝin! **** La angla dialekto kiu plej influis min kiel infano estis la ozarka dialekto parolata ı la Ozarkaj montoj kaj en iliaj ĉirkaŭaj piedmontetoj. Mi unuafoje foriris de Ĉ-io kiam mi estis 18 jaraĝa. ɔste mi loĝis en Teksaso, Kalifornio, Florido, Ilinoiso, kaj Vaŝingtono D.K. Plej influis min la dialektoj do en ŝa sudo, centro, kaj okcidento. Mi ne kompetentas pri aliaj anglaj dialektaj prononcoj ekz, la britaj, kaj tiuj en uŝaj nov-angliaj ŝtatoj, k.a.. Ŭelz (p. 22) skribas ke al li la vokaloj en la anglaj vortoj 'carp' kaj 'cop' estas ıalsamaj. En mia dialekto ili samas kaj egalas al la e-a 'a'. En la Ŭelza dialekto la vokaloj en 'cup' kaj la nua silabo de 'capacity' malsamas. En mia dialekto ili samas sed unu estas en akcentita silabo kaj la dua en ɛakcentita silabo. Ŭelz skribas ke li prononcas la vokalojn en la anglaj vortoj 'born' kaj 'board' laŭ la I.F.A.-a mbolo 'ɔ'. Ĉi tio estas mistero al mi. Laŭ mia dialekto ĉi tiuj vokaloj estas preskaŭ la e-a 'o'. La I.F.A.-a mbolo 'ɔ' mi uzas reprezenti tute alian vokalon (almenaŭ en mia dialekto); la unuan vokalon en la vorto wful' kiun oni literumas en Po per 'w'. En la spegulo mi vidas ke mi iom rondigas la lipojn dum 'w' sed nur ıone de la rondigo kiu okazas dum 'aŭ'. Se vi havas problemom distingi 'w' diru ĝin kun iom da muĝeco (kiel ɔ kolera hundo) aŭ raŭkeco (kiel ĉe homo kun malvarmumo). Ŝajnas al mia orelo ke miaj supraj priskriboj de vokaloj de Po konkordas kun plejparto de la uŝaj voĉoj en holivudaj ('Hollywood') filmoj. La nenazaloj de Po ,e,i,o,u,ą,ĭ,q,w,x) estas la plej distingeblaj vokaloj en mia dialekto de la angla. Mi tre facile aŭskulte kaj ɔnonce distingas ilin. Se vi deziras lerni prononci ilin iru al holivudaj filmoj aŭ aŭskultu anglajn lerno-ısedojn faritajn en la suda, centra, aŭ okcidenta uŝio. Tiaj filmoj kaj kasedoj multe troviĝas tra la mondo. ıru tion ĝis la apero de la unua pa lernokasedo. **** Estu en Po la jenaj konsonantoj: b, k, m̆, n̆, w̆, t̂, t̆, ẑ, ž, il y. La konsonantoj 'T̂' (t̂) kaj 'T̆' (t̆) ofte uziĝas en la angla. t̂ troviĝas en la ĉipevjana ('Chipewyan') kaj la ırlera ('Carrier') lingvoj. Ambaŭ estas atapaskaj indianaj lingvoj en Kanadio (kaj/aŭ Alasko) (laŭ 'Young' kaj lorgan' en 'The Navajo Language' [La Navaha Lingvo] 1980 p.8). 't̂' kiel uŝe thistle, thick, thin, both, theme,

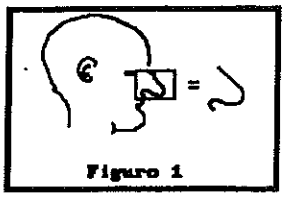
Figuro 1

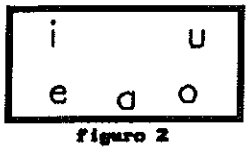

figuro 2

aw, gothic. 'ŧ' kiel uŝe bathe, this, loathe, either, neither, the. 'ĥ' Kaj 'ŧ' samas escepte ke la voĉkordoj vibras
ım 'ŧ' kaj ne vibras dum'ĥ'. Alivorte 'ŧ' estas la voĉa versio de 'ĥ'. Skribu 'v' sur 't' formi 'ŧ'. 'Ŵ' (ŵ) estas 'pŭ'
ononcata kiel unu konsonanto. Skribu 'w' sur 'p' formi 'ŵ'. 'Ẑ' (ẑ) estas'kc' aŭ 'kts' prononcata kiel unu p.33
ınsonanto. 'Ž' (ž) estas 'gdz' prononcata kiel unu konsonanto. Notu ke 'ž' estas la voĉa versio de 'ẑ'.
ıcepte 'ŭ' kaj 'ž', ĉiu litero kun hoketo signifas ke nazala 'h' prononciĝas antaŭ kaj dum ĝi. Ĉi tiu konsonanto
ıvenas el la ĉ-a lingvo: ĤhZ, edziño (= kaj patrino). Iuj literumas ĝin ĉi tiel:'edzihno' sed tio ne ĝustas ĉar la
ero 'h' en 'edzihno ne reprezentas la e-an 'h'. La e-a 'h' elbloviĝas tra la buŝo. La nazala 'h' samas escepte
ĝi elbloviĝas tra la nazo anstataŭ la buŝo. Elblovu ĝin tra la nazo antaŭ kaj dum la 'n' en 'ň'. SSZ,
duño = panño = do pano; gadu = pano; ño = ño = do. (En la ĉ-a la sufikso 'ño' havas du signifojn: I. kaj, II.
.). 'Ŷ' (ŷ) estas 'ĥj' prononcata kiel unu konsonanto. **** Notu ke la ĉapelo uziĝas reprezenti nazalecon ĉe la
kaloj kaj nevoĉecon ĉe la konsonantoj ĵ, kaj ẑ. Tio estas ĉar la ĉapelo aspektas kiel indiana sago kiu indikas
pran direkton. Nazaleco kaj nevoĉeco estas pli supraj en direkto en la korpo ol nenazaleco kaj voĉeco (voĉ-
ırd-vibreco) ĉar la nazo estas supre de la buŝo; kaj la buŝo estas supre de la voĉ-kordoj. La v en ŧ estas sago
u indikas malsupren ĉar la voĉeco de ŧ estas malsupre de la buŝo en la voĉkordoj. Memoru ĉi tion kiel
emorhelpilon. Tia logiko aplikas ankaŭ ĉe 'ž' sed ne ĉe b, k, m, kaj ň ĉar ŝajnis al mi ke la ĉapelo jam
eskaŭ tro uziĝas en E-o kaj la hoketo maltro. **** Notu ke ankaŭ en la angla, e-a, franca, portugala, navaha,
ruba, hindia, kaj multaj aliaj lingvoj oni distingas signifojn per la diferenco inter nazalaj vokaloj kaj nenazalaj.
n ekzemploj: angle; hxt ('hut', kabaneto), h2t ('hunt', ĉasi):. france tre ('très', tre), trê ('train', trajno). Notu ke
paj nazaloj â, ê, ô, kaj û fakte prononce troviĝas en E-o: â-> danco, ê-> frekvenco, ô-> konto, û-> lunĉo, se
i prononcas ilin kiel plejparto da e-istoj faras (t.s. sen emfazi la 'n'). Notu ke inter la e-aj koto kaj 'kôto'
ınto) la signifo ŝanĝiĝas. Oni literumu en Ponuro per la literoj â, ê, ô, û sed ne ekster Ponuro (escepte
ecialan fonetikan skribon). Ekz, kâ⁄dancâ = tian kian pi nun dancas. Ne literumu ĝin *kâ⁄dâcâ* en ordinara
ribo. La ĉ-a estas tona lingvo kie ŝanĝo de tono fojfoje kaŭzas ŝanĝon de la difina signifo de vorto. La angla
kaŭ havas tonojn sed la tonoj ne distingas difinajn signifojn. En la angla tonoj uziĝas krei demandojn (alta
ıo ĉe fino de frazo) komuniki emociojn, kaj provizi ĝustan dialektan prononcon. En mia angla dialekto
zist tri tonoj (ton-niveloj) en ordinara parolado. En la amerika hispana ekzistas kvar en ordinara parolado -
kva kum ekcitiĝo. La kvara tono troviĝas en la angla sed ne en ordinara parolado - nur en freneza
rolado. Tial denask-hispan-parolantoj kiuj parolas dum ekcitiĝo (en la 4-a) al denask-angla parolanta uŝo
ŭzas la uŝon subkonscie impresiĝi ke pi iom freneziĝas. La angla esprimo "good morning" (bonan matenon)
prononcas per la tonŝablono 2-1-2 (good^{2}morn^{1}ing^{2}). Dum vizito al Britujo mi rimarkis (se mi ĝuste
:moras) la tonaron 3-2-2 sur la sama esprimo. La angla vulgara ne estas '2ˀ2' aŭ 'h2ˀ2'. La angla vulgara
estas '2h2'. Donu tonŝablonon 23,43, al ili kaj jen ŝanĝeto de signifo: '2^{23}ˀ2^{43}'= certe ne, pro plezuro ne;
^{23}h2^{43}'= certe jes, kun plezuro jes. **** Iam la angla havis nenian skribitan vorton - ne eĉ skribitan gramatikon.
zonis jarojn de provskribado de pluraj personoj kritikantaj unu la aliajn por skribi taŭgan anglan gramatikon.
ıl ekz, skribis ŝajnajn gramatikajn regulojn kiuj malpraviĝis dum analizo far aliaj. La gramatiko kiu regas la
ıjn tonŝablonojn ankoraŭ ne plene skribiĝis. Neniu lingvikisto, fonetikisto, aŭ denaska parolanto povas klarigi
misterajn gramatikajn regulojn kiuj regas la multajn ĉ-ajn tonarojn. Neĉeroklingvanoj tamen facile povas imiti
ĉ-ajn tonŝablonojn. Tiuj tonŝablonoj kiuj distingas difinajn signifojn de vortoj tamen jam bone skribiĝis. En
ɔ oni ŝanĝas la gramatikan kategorion de vorto ofte per ŝanĝo de vokalo (krio -> kril). En la ĉ-a oni ofte
ıĝas la gramatikan kategorion de vorto per ŝanĝo de tono kun kaj sen afiksaj ŝanĝiĝoj. El la ĉ-a lingvo mi
:nis tonŝablonojn kaj metis ilin en Pon: sed tre malmultajn. **En Po oni havu la jenajn tonarojn jene:** ŭĭ
as profikso kiu ordinare signifas 'mi' ĉe netransitivaj verboj kaj 'mi-ĝin' ĉe transitivaj. Se oni aldonas
ıŝablonon 2-3 al ĝi, la signifo ŝanĝiĝu al 'pi-min'. La sama fenomeno okazu al xŭ(ĭ), ĥẑ(ĭ), xsĵ(ĭ), ĥĭ, q, sfw,
ĭĵ(ĭ) fariĝi respektive x́ŭ(ĭ), ĥ́ẑ(ĭ), x́sĵ(ĭ), ĥ́ĭ, q́, sf́w, kaj ĭ́ĵ(ĭ). Kompreneble la sama afero okazu ĉe iliaj
valentoj en pîyîâo . Notu ke ŭĭ kaj ĥĭ ne perdas siajn vokalojn kiam ili aperas antaŭ vokaloj kiel ŭĭ kaj ĥĭ
as. ŭamâ= mi estas amanta ĝin; ŭ= mi; am= am; â= as anta. ŭĭamâ= pi estas amanta min; ŭĭ= pi min.
" s idfas ke la suba vokalo havas tonŝablonon 2-3. La pliofta kaj plinormala tonnivelo estas tono 2. Tono
:stas unu nivelo pli alta ol 2. Tono 23 estas altiĝanta tono kiu komenciĝas je tono 2 kaj finiĝas je tono 3.
la ĉ-a ekzistas plenaj vokaloj je tono 2,3, kaj 4 sed ne ekzistas plena vokalo je tono 1. Tono 21 en la ĉ-a
nifas ke la vokalo komenciĝas je tono 2 kaj falas ĝis tono 1. Tono 1 ekzistas do en la ĉ-a nur kiel la fina
ıkto de la prononco de vokalo kun falanta tono(2-1). **Tonaro '23,43' estu en Idpo por transitivaj verbaĵoj**
e; ⁄dam^{23}â^{43} = pi nun amas pin. Tono 43 signifas ke la vokalo komenciĝas je tono 4 kaj falas je tono 3.
ıo 43 do estas falanta tono. Tonaro 23,43 troviĝu ĉe la fino de la vorto: ⁄damâ^{23}ĥ2^{43} = sed ĉu pi estas
anta pin. Vilĉjo manĝ2 (ma^{23}nĝ2^{43}). Oni ankaŭ rajtas diri la saman mesaĝon per profikso: Vilĉjo ⁄manĝ2
ıa^{23}nĝ2^{43}); aŭ eĉ per superpolio: Vilĉ⁄manĝ2 (Vilĉ⁄ma^{23}ĝ2^{43}). La vokalo 'a' komenciĝas je tono 2 kaj altiĝas al
ɔ 3. La vokalo '2' komenciĝas je tono 4 kaj malaltiĝas ĝis tono 3. Tonaro 23,43 do informas ke la verbaĵo
as transitiva kaj kiel en la ĉ-a helpas al oni orientiĝi en frazo informante pri kie vorto finiĝas kaj alia vorto
nenciĝas. Oni ne tonumu zaespojn* En la sekva frazo oni ne tonumu 'mordis' ĉar ĝi estas zaespo:
nd⁄l mordis katon; (= La hundo mordis katon) (sed en Idpo estas preferinde diri 'mordêb' aŭ 'mord2'
ıtataŭ 'mordis') (Oni ne rajtu diri *⁄mordis*; oni devu diri ⁄mordêb aŭ ⁄mord2) ĉar '-is' ne troviĝas en la
ɔelo je la Bloka Ordo de Po kiel afikso en Polio (sed ja en Espido). **Tonaro 21,23 estu en Idpo por**
ransitivaj verbaĵoj jene: ⁄ami^{21}ĝâ^{23}= pi estas amiĝanta. Tonŝablono 21,23 troviĝu ĉe la fino de la vorto.
l neniam tonumu estipoliojn. Oni tonumu ĉiun polion (escepte senradikajn poliojn) kiu havas verbfinaĵon en
ko spaco-F (ă,âoĉa, âoz, k.t.p.). T.s. ke oni ĉiam tonumu subjekt-verb-poliojn kaj subjekt-verb-objekt-poliojn
verbo
:epte senradikajn poliojn). Ekz, ⁄fa^{23}ro^{43}s (= pi faros pin); ĭĭâ (ĉi tio estas senradika polio kaj do sen
btono) (= vi kaj mi nun estas). Oni ne tonumu verbojn escepte se la verbo finiĝas per ponuro: Pi faros (sen
aro); Pi far2 (kun tonaro [fa^{23}r2^{43}]); Pi ekzistêb (kun tonaro [ekzi^{21}stê^{23}b]). Oni neniam tonumu vorton kun
ıjo el Bloko spaco-F: domof (sen tonaro) (= estos domo); ⁄domof (sen tonaro) (= pi estos domo). Kion fari se
ıajne simple ne kapablas masti ĉi tiujn vere simplajn tonarojn? Fine parolu sen ili! Se vi havas tro grandan
escepte la senseksigitajn ekz, vvo)
p.33

problemon mastri la 23,43 kaj 21,23 tonarojn tiel ke la afero estas malrapidpensa al vi — uzu la transitivan tonon 23,43 por ĉiuj eĉ por la netransitivaj ĝis kiam vi forigas flua parolanto kaj tiam penu mastri la netransitivan tonon 21,23. Tono 21 troviĝu en vortoj kiel 'pv̀tro'. Vidu L.P.P. Neseksisma Lingvo. En la literumado de Po oni skribu la ˋ en profiksoj. La ˋ en vortoj kiel 'pv̀tro' oni skribu aŭ ne skribu laŭ-dezire. Oni ĝenerale ne skribu indikojn de la tonaroj 23,43 kaj 21,23 por verbaĵo sed oni rajtas tion fari ekz, ƨámâ, ƨamìĝâ. **** **Pri la Navaha** La Navaha lingvo estas tre fremda al la ĉ-a. La navaha apartenas al alia lingvofamilio (la atapaska) ol la irokeza. La navaha influis min en la kreado de Po. La glota halto troviĝas pli ofte en navahaj vortoj ol iu ajn konsonanto. La navaha havas nur 4 nenazalajn vokalojn a,e,i, kaj o; sed ĉiu havas sian nazalan version; do entute estas 8. La nazaleco-nenazaleco-diferenco de la vokaloj distingas signifojn. Ĉiu vokalo havas 3 longecojn: longeco de unu; duobla longeco; kaj triobla longeco ekz, a, a:, a::. Po havas longecon je unu, longecon je unu kaj duono (la vokalo en akcentita zaespa silabo) (kaj la lasta vokalo en tonaro 23,43 kaj 21,23), kaj duoblan (ĥĭ: = vi-vivulon; ŭĭ = pi-min; v̀v= la radiko en v̀vo= geavo) (kaj la unua [antaŭ-lasta] vokalo en tonaro 23,43 kaj 21,23). La navaha estas tre tona lingvo kaj distingas signifojn per tio. Jen kelkaj navahaj vortoj ilustri la ĵusajn punktojn. hoŝ = kakto; sô[7] = stelo; do: = n2, nek; do:[4] = -ƨk = kaj; ja[47]a[4]t'e:[4]h = ƨbona = pi estas bona (notu ke ja[47]a[4]t'e:[4]h estas unu vorto); do:[21]la = bovo (notu ke dò:la estas unu vorto); de[23]jdi:[21]ltah (notu ke déjdi:ltah estas unu vorto) = ni legos gin. En Idpo, kiel en la ĉ-a, estas 4 manieroj esprimi la ambiguan 'ni': ĭt̂ĭlegos = mi kaj vi legos ĝin; xst̂ĭlegos = pi kaj mi legos ĝin; xŭĭlegos = ili kaj mi legos ĝin; ĭžĭlegos = mi kaj vi ĉiuj legos ĝin. ŝiĉidi[4]= ꝑaŭto= mia aŭto. Ŝilį:[4] (la hoketo sub i signifas nazalon)= ꝑiĉevalo= mia ĉevalo; ŝi= ꝑ(î)= mia. bilį:[4] = ƨĉevalo= pies ĉevalo; bi= ƨ= pies. Notu ke ĉi tiaj rilatposedespidoj havas la saman bazan strukturon (pronomeca prefikso sekvata de substantiva radiko) kiel siaj navahaj ekvivalentoj. La Navaha helpis min elekti interalie la pajn nazalajn vokalojn, tonŝablonojn, glotan halton, vokallongecon, kaj la strukturon de rilatposedespidoj. **PRI LA AZTEKA:** La azteka influis min en la formado de Po. Responde al mia letero al li, la verkema e-isto Bernard Golden skribis al mi leteron (8MAJ88) kiu interalie diras: "Lingvistiko de indianaj lingvoj. Mi neniam verkis pri tiu temo aŭ pri polisintezaj lingvoj, ĉar mi ne kompetentas pri tiu branĉo de la lingvistiko. Mi konjektas, ke tre malmultaj e-istoj estas fakuloj pri polisintezaj lingvoj kaj la indiĝenaj lingvoj de Ameriko. Unu estis Richard H. Geoghegan, irlandano kaj pionira e-isto en Britio, kiu transloĝiĝis al la ŝtato Ŭasingtono fine de la pasinta jarcento. Poste li iris labori kiel stenografisto en Alasko, studis la aleutan lingvon kaj verkis libron pri ĝi. Antaŭ pli ol 30 jaroj mi konatiĝis kun Brian McAfee/ aŭ MacAfee?/, usonano kaj e-isto, kiu tiutempe loĝis en meksikurbo. Li estis specialisto pri la nahŭatla lingvo." Pri Po li skribas: "Via unua granda tasko estas ellabori gramatikon kaj vortprovizon, kaj poste verki tekstojn." Dankon al li por tiu informo! Ĉar li literumas ĝin 'nahŭatla' mi decidis fari tion ankaŭ. Oni diras ke la nahŭatla lingvo estas parolata de pluraj milionoj da parolantoj en Meksikio kaj ke ĝi estas la hodiaŭa versio de la antikva azteka lingvo. Ĝi ne aperas sur la listo de D-ro 'Culbert'. D-ro 'Culbert' diras ke tio estas pro la fakto ke la ofte nomataj 'dialektoj' de ĝi fakte estas apartaj lingvoj al li. En "Aztec Studies I, Phonological and Gramatical Studies in Modern Nahuatl Dialects" redaktita de 'Dow F. Robinson' dirigas sur paĝo V ke verŝajne estas preskaŭ dekduo de reciproke neinterkompreneblaj 'dialektoj' de la nahŭatla. Mi opinias ke kiam du dialektoj fariĝas neinterkompreneblaj, ke ili ne plu estas dialektoj sed apartaj lingvoj. Mia ĉefa fonto pri la azteka estas manuskripta libreto en la 'Biblioteca deli' Archiginnasio (mezzofanti, XII-10) en 'Bologna', Italio nomita "Reglas de la Lengua Mexicana" far 'Francisco Xavier Clavigero' kaj ĝia angalingva traduko far 'Arthur J. O. Anderson' (1973) (univ. de Utaho Presejo). La azteka uzas la norman kvinvokalan ŝablonon (a,e,i,o,u). Kiel en E-o, la akcento estas preskaŭ ĉiam sur la antaŭ-lasta silabo. Tial la akcento de Po estu sur la antaŭ-lasta silabo. La azteka estas tre fremda al la ĉ-a. Nek la ĉ-a nek la navaha troviĝas en ĝia lingvofamilio. Glotaj haltoj oftas en aztekaj vortoj. La azteka distingas signifojn per la longeco aŭ mallongeco de vokaloj. Jen pluraj aztekaj vortoj: notlaŝkal = ꝑîtortelo = mia tortelo(tortelo= angle 'tortilla'[illegible]) no= ꝑî= mia; motlaŝkal = yîtortelo = via tortelo, mo= yî= via; ninemi= ŭĭvivâ= mi vivas, ni= ŭĭ= mi, â= as anta; nitlaŝkalĉiua= ŭĭtortelƨfax= mi faras tortelon, ni= ŭĭ= mi, laŝkal= tortel, ĉiua= ƨfax= faras (k-e) -on [ƨ= singulareco de la tortelo kaj nedifineco, fa= far plus -on, x= k-e as]; nimitstlaso'tla = ŭxamâ= mi estas amanta vin, nimits= ŭx= mi-vin; nopal= miqb= p(mi, no= mi, pal= qb= per. Tial la azteka helpis min elekti la idpan akcenton, la glotan halton, vokallongecon, kaj helpis konvinki min pri la internacieco de la plej baza bloka ordo de ĉ-aj rilatposedkonstruaĵoj kaj polioj. **PRI LA SENEKA:** La seneka estas irokeza lingvo kiu influis min dum la kreado de Po. La seneka havas kiel vokalojn aŭ alofonojn de vokaloj: a,e,i,o,u,ƨ,ê,ĭ, kaj ŵ kiuj ĉiuj troviĝas en Po. [Fakte se oni ne komprenas alofonojn oni akiras facile eraran impreson pri la ĉ-a vokalaro vidante artikolojn kaj librojn ĉar oni ofte listigas en ili alofonojn de la ĉ-aj vokaloj a,e,i,o,u,2.] Jen seneka vorto; kahsi'ta'keh= ꝑîpiedƨrs= sur mia piedo; k= ꝑî= mia; ahsi'ta'= pied; keh= ƨrs= sur. Multegaj senekaj polioj estas kvazaŭ speguloj de la ĉ-aj almenaŭ en strukturo.

ĈA PROPONO PRI SONOSTENO, LEI, LPI, kaj, IFA. La oficiala stenografio por Po estas 'sonosteno' inventita de 'Joseph Gamble'. Mi bonŝance jam akiris prespravaĵon de tiu genia skribsistemo. Ĝi uzeblas kun aŭ sen modifoj por ĉiuj lingvoj. Ĝia lernolibro estas baldaŭ aperonta. Jen la adreso: Joseph Gamble, P.O. Box 1956, Beaverton OR 97075 UŜIO. S-ro 'Gamble' ankaŭ kreis LEI (Latinlitera E-okonforma Interfonemaro por fonetike literumi proprajn nomojn en E-o. LPI (Latinlitera Poliespokonforma Interfonemaro) (prononcata lopi aŭ lopio) estas termino kiun mi uzas por esprimi ĉion en LEI kiu ne konfliktas kun io en Po. IFA estas la Internacia Fonetika Alfabeto. Mi proponas ke oni uzu aŭ LPI aŭ LEI aŭ IFA literumi proprajn nomojn en Po. Oni uzu nacilingvajn formojn en citiloj ekz, 'WellsSƨ' (= S-ro 'Wells'). Oni indiku la sistemon post la unuafoja apero de la nomo en parentezaj krampoj jene. 'GambleSƨ' [GêblISƨ (LEI)], 'GambleSƨ' [GƨmbxlSƨ (LPI)]. Se oni elektas uzi duran pan formon anstataŭ ne-pan nacilingvan formon oni informu pri tio ĉe la unuafoja apero de la nomo en la teksto jene: 'WellsSƨ' (pe Ŭelz). Post tiu unuafoja atentigo oni uzu Ŭelz, Ŭelzo, aŭ ŬelzSƨ sen krampoj, citiloj aŭ plia indiko. Notu ke s-ro Gƨmbxl skribas 'll' en LEI kion mi skribus 'xl'. tio ne estas ĉar LEI konfliktas kun Po pri tiu punkto. Al li 'll' estas silablonga konsonanto. En mia dialekto de la angla, kiel mi analizas ĝin, temas ne pri silablonga konsonanto sed pri la ŝvavokalo sekvata de la konsonanto 'l'.

A PROPONO PRI SUBJEKTOBJEKTAFIKSOJ K.A. En la ĉ-a ekzistas du grandaj grupoj de profiksoj. La
oj de la du grupoj estas ĝihigao kaj agiĝauo (vidu L.P.P. Difinoj). En Po estu du grupoj de profiksoj: ŭĭĥĭ4o
aj ŵĵvĵâo. Ili estu tiel kiel priskribite en L.P.P. Difinoj. Kiam temas pri ekonomio de penstempo: **LINGVO SEN
ROFIKSOJ ESTAS KIEL ĈARO SEN ĈEVALO**. La profiksoj estu tiel kiel montrite en La Tabelo Je Profiksoj
aj en La 'Tabelo Je ŬĭĥĭĄo'. Rimarku ke la Tabelo Je Profiksoj ankaŭ montras la ĉ-an ekvivalenton de ĉiu pa
rofikso. Por bone mense mastri la profiksojn estas grava scii; 1. la signifon de ĉiu. 2. la vokal-konsonantan
rukturon de ĉiu (kiu helpas kompreni la internan logikon de ili; kaj helpas rekoni ilin en malbonaj komunik-
ndiĉoj). 3. la signifojn de la internaj subsigniferoj de ĉiu. 4. la internan logikon de ili. **** En miaj klarigoj
i uzos la jenajn malgrandigojn: **i = ili; in =ilin; m = mi; mn = min; p= pi; pn = pin; v = vi; vĉ = vi ĉiuj;
2 = vi ambaŭ; vn = vin; vn ĉn = vin ĉiujn; vn 2 = vin ambaŭ.** **** **Estu 4 ĭŭq-oj jene**: ĭŭq = m vn ĉn;
iq = p m vn ĉn; xŭq = i m vn ĉn; xŭx = i m vn; xŭw = i m vn 2. Rimarku ke ĉiu ĭŭq-o havas la vo-ŭo-vo-
rukturon. Ĉi tio signifas ke la unua litero estas vokalo; la dua estas ĉiam la konsonanto ŭo; kaj la tria estas
kalo. Ĉi tiu vo-ŭo-vo-strukturo devenas de la ĉ-a korespondanto 'iĝ2' videbla en la tabelo. La ĭŭq-oj havas la
man strukturon ĉar ili funkcias kun la sama interna logiko. Jen resumo de la interna logiko de la ĭŭq-oj: La
iq-oj pritraktas ĉiujn eblajn plej bazajn kombinojn da mi-vin-rilatoj kiuj sen-du-pare povas okazi inter 4
ersonoj aŭ pli. Tre gravas ke vi sciu do ke ĉiu ĭŭq-o estas mi-vin-aĵo kiu esprimas mi-vin-rilaton. Tio
gnifas ke ĉiu ĭŭq-o enhavas interalie la subjekton 'mi kaj la objekton 'vin'. Jen la signifoj de la internaj
ibsigniferoj de la ĭŭq-oj _,_,q = vn ĉn; _,ŭ,_ = m; ĭ,_,_ = la alparolato (vi) estas inkludita (notu ke la literformo
en ĭ samas kiel la 'i' en la radiko 'inklud') _,_,x = vn; _,_,w = vn 2; x,_,_ = ili; ą,_,_ = p. **** **Estu 5 qską-oj
ne**; qską = v ĉ mn; qpką = v ĉ pn mn; qstą = v ĉ in mn; xstą = v in mn; wstą = v 2 in mn. Rimarku ke
a qską-o havas vo-ko-ko-vo-strukturon. Ili havas saman strukturon pro la sama interna logiko, kiu resume
tas: La qską-oj pritraktas ĉiujn eblajn plej bazajn kombinojn da vi-min-rilatoj kiuj sen-du-pare povas okazi
ter 4 personoj aŭ pli. Ĉi tiu vo-ko-ko-vo-strukturo devenas de la ĉ-a korespondanto 'isgi' videbla en la
belo. Ĉiu qską-o enhavas interalie la subjekton 'vi' kaj la objekton 'min'. Tre gravas ke vi sciu do ke ĉiu
ką-o estas vi-min-aĵo kiu esprimas vi-min-rilaton. Jen la signifoj de la internaj subsigniferoj: _,_,_,ą = mn;
_,_,_ v ĉ; w,_,_,_ = v 2; x,_,_,_ = v; _,s,_,_ = vi-min-aĵo; _,p,_,_ = pn; _,_,ŝ,_ = in; _,_,k,_ = vi-min-aĵo. ****
itu 3 skwĥĭ-oj jene: skwĥĭ = v 2 mn; spwĥĭ = v 2 pn mn; spxĥĭ = v pn mn. La fina 'ĭ' de ĉiu estas
nsignifa sed ĉiam aperas se konsonanto sekvas. Se vokalo sekvas, la 'ĭ' malaperas. La ĭ ĉi tie devenas de la
a subsignifero 'i' kiu faras same kiel montrite en la Tabelo. Notu ke ĉiu skwĥĭ-o havas so-ko-vo-ko-(vo)-
rukturon. Ili havas la saman strukturon pro la sama interna logiko kiu resume estas: La skwĥĭ-oj pritraktas
ijn eblajn plej bazajn kombinojn da vi-min-rilatoj kiuj povas okazi inter 3 personoj aŭ du paroj. La so-ko-vo-
-(vo)-strukturo devenas de la ĉ-a ekvivalento 'sgin(i)' videbla en la Tabelo. Tre gravas ke vi komprenu do ke
a skwĥĭ-o estas vi-min-aĵo kiu esprimas vi-min-rilaton. Jen la signifoj de la internaj subsigniferoj: _,_,w,_,(_) =
2; _,_,_,ĥ,(_) = dueco; _,_,x,_,(_) = v; _,p,_,_,(_) = pn; s,_,_,_,(_) = vi-min-aĵo; _,k,_,_(_) = vi-min-aĵo. **Estu 3 stw-
jene**: stw = m vn 2; spw = p m vn 2; spx = p m vn. Rimarku ke ĉiu stw-o havas so-ko-vo-strukturon. Ĉiu
vas la saman strukturon pro la sama interna logiko, kiu resume estas: La stw-oj pritraktas la bazajn
mbinojn da mi-vin-rilatoj kiuj povas okazi inter 3 personoj aŭ 2 paroj. Tre gravas por vi scii ke ĉiu stw-o
tas mi-vin-aĵo kiu esprimas mi-vin-rilaton. Ĉiu do enhavas interalie la subjekton 'mi' kaj la objekton 'vin'.
n la signifoj de la internaj subsigniferoj de la stw-oj: s,_,_ = mi-vin-aĵo; _,t,_ = mi-vin-aĵo; _,_,w = v 2; _,_,x =
_,p,_ = p. La so-ko-vo-strukturo devenas de la ĉ-a ekvivalento 'sd2' videbla en la Tabelo. **** **Estu ĉirkaŭ
subsigniferoj en ŬĭĥĭĄo kun la jenaj signifoj**: 1. ą = pi (ą, ĝą, ąŭq); 2. ą = min (ĥą, qstą); 3. ą =
ulon (animalon) (ąẑ{ĭ}), ąĉq, ąsfw); 4. ĉ = ĉiuj (ąĉq); 5. f = vi (ankaŭ analizebla kiel parto de la 'speciala
aĵo' 'sf' (sfw); 6. ĝ = ĝi (ĝą); 7. ĥ = vi (ĥ{ĭ}, hĭ:); 8. 'ĭ' signifas ke la alparolato estas inkludita: notu ke la
erformo 'i' je 'ĭ' samas kiel la unua vokalo in la radiko 'inklud' (ĭẑ{ĭ}, ĭŭq); 9. 'ĭ' estas sensignifa kiel fina
ero de profikso sed aperas antaŭ konsonanto sed malaperas antaŭ vokalo (ĥ{ĭ}); 10. k= vi-min-aĵo (qską,
wĥ{ĭ}) 11. l = li (lą); 12. p = pi (spx, qpką); 13. s = 'speciala duaĵo' kiu signifas 'mi-vin-aĵo' kiam s,_,_ kaj
xvat ue 'p' aŭ 't' (stw, spw, spx); aŭ 'speciala duaĵo' kiu sekvas 'x' kaj antaŭas 'ĥ' por signifi 'pi mi' (xsĥ{ĭ});
'speciala duaĵo kiu kune kun 'fw' signifas 'vi-ambaŭ-ĝin' (sfw); 14. s = si (są); 15. s = vi-min-aĵo kiam
,_,_; s,_,_,_,(_) (qsĥą, skwĥ{ĭ}); 16. ŝ = ŝi (ŝą) 17. t = 'speciala duaĵo' kiu sekvas 's' por signifi 'mi-vin-aĵo'
w); 18. ĥ = ili(n) (ĥ{ĭ}, ĥxŭ{ĭ}, ĥą, ĥxsĥ{ĭ}, qsĥą); 19. ĥ = 'speciala duaĵo' kiam tuj antaŭita de 's' por signifi 'pi
' (xsĥĭ); aŭ kiu signifas duecon kiam _,_,_,ĥ,(_) (skwĥĭ); aŭ kiu signifas 'vi mi' kiam antaŭita de la inkludilo 'ĭ'
{ĭ}) aŭ la vivulonilo 'ą' (ąĥ{ĭ}); 20. ŭ = mi(n) (xŭ{ĭ}, xŭx, ŭ{ĭ}, ŭĭ:); 21. ẑ = mi vi ĉiuj (ĭẑ{ĭ}); 22. q = vi(n)
ij(n) (xŭq, ĥq, qsĥą, q); 23. w = vi(n) ambaŭ (xŭw, ĥw, wsĥą, skwĥ{ĭ}); 24. x = ili (xŭ{ĭ}, xŭx,); 25. x = vi(n)
ux, ĥx, xsĥą, spxĥ{ĭ}); 26. x signifas ke la la alparolato estas ekskludita (xsĥ{ĭ}). Notu ke la 'speciala duaĵo'
vas parencajn formojn (s, sp, st, sĥ, ĥ) kaj parencajn signifojn. Notu ke por ĉiuj subsigniferoj mi listigis la
ukturajn specojn sed ne ĉiujn profiksojn kiuj entenas la koncernajn subsigniferojn. **** Oni uzu ŭĭĥĭĄon por
ij at-tensoj kaj ant-tensoj: t.s. kun la jenaj verbfinaĵoj: â, âĥa, ĥa, ŧêb, ŧêbĥa, ŧĭ, ŧĭĥa, ŧ2, ŧ2ĥa, usaĥa, usaz,
ĥa, q, qĥa, kaj xĥa. Ekz, , adliga= ąverŝiĝâ= pi estas verŝiĝanta; a= ą= pi; dl= verŝ; ig= iĝ; a= â= as-anta;
, gaŭonisg2 (, gaŭonisg2i en sia longa formo)= ąparolŧ2= pi estis (a-e) parolanta; ga= ą= pi,
nis= parol, g= ŧ= anta, 2= 2= estis (a-e). **** Oni uzu ŭĭĥĭĄon por la kutime-as-tenso; t.s. kun la verbfinaĵo:
, gaŭonisgoi= ąparolx; ga= ą= pi; goi= x= k-e as. **** Oni uzu ŭĭĥĭĄon por ĉiuj ot-tensoj kaj
t-tensoj, eĉ la tujonta (malkiel ĝihigao): t.s. kun la jenaj verbfinaĵoj: âoĥa, âoz, êboĥa, êboz, êbĉtw, êbĉtwĥa,
a, ĭoz, obĥa, ooĥa, ooz, ostĥa, osĉtw, osĉtwĥa, oĥa, usoĥa, usoz, usĉtw, usĉtwĥa, ĉtw, ĉtwĥa, xoĥa, xoz, xĉtw,
wĥa, 2oĥa, 2oz, 2ĉtw, kaj 2ĉtwĥa. , digaŭonisisesdi= ąparolooz= pi estos parolonta; ga= ą= pi;
plus isesdi= ooz= os onta. **** Oni uzu ŭĭĥĭĄon por la os-tenso: t.s. kun la jenaj verbfinaĵoj: os, ob, kaj ost.
, dagaŭonisi= ąparolos= pi parolos; ga= ą= pi; ŭonis= parol; da plus i= os. Oni uzu ŭĭĥĭĄon por la
itiva u-tenso: t.s. kun la verbfinaĵoj: u, uob, uost. , hiŭonis2i= ĥĭparoluost; hi= hĭ, ŭonis= parol,
uost= u poste (vi parolu poste). , hihjuga= ĥĭportu= vi portu; hi= hĭ, hj= port; uga= u (vidu la
rigon pri uga sur paĝo 5.). **** Oni uzu ŭĭĥĭĄon por la kondiĉaj us-tenso kaj ut-tenso: t.s. kun la jenaj

erbfinaĵoj: us, usŝa. Vidu ekzemplojn sur paĝo 5. **** Oni uzu ŭĥĥaon por la ĵus-iseca tenso: t.s. kun la
na verbfinaĵo: ĭ. Iu demandus kial? En la ĉ-a oni kvazaŭ mense konsideras la ĵusan pasintecon esti nur
tendiĝo de la estanteco kaj do devas uzi la samajn profiksojn (ŭĭĥaanojn) kiujn la estanteco uzas. Dub; adisi=
doni= pi ĵus donis; a= á= pi; dis= don; i= ĭ= ĵus is. , hidisi= ĥĭdoni= vi ĵus donis; hi= ĥĭ= vi; dis= don;
ĭ= ĵus is. **** Oni uzu ŭĭĥaon por as-i-konstruaĵoj jene: ápov-paroli (fonetike la streketo inter la du radikoj
e as-i-konstruaĵo estas glota halto)= pi povas paroli: ádev-paroli= pi devas paroli: ávol-paroli= pi volas paroli:
dezir-naĝi= pi deziras naĝi. **** Oni ankaŭ uzu ŭĭĥaon por ĉiaj estipolioj. Vidu la difinon de 'estipolio'.
ĝidod= ŭĭpatro= mi estas patro; ĝi= ŭĭ= mi; dod= patr. , hidod= hĭpatro= vi estas patro; hi= hĭ= vi.
g2dod= ŭxpatro= mi estas via patro; g2= ŭx= mi via. Ŭĭpatrál piqd = mi estas la patro de pi; hĭpatrál piqd =
estas la patro de pi; ĥĭ= vi, ál= la plus o, qd= de. , sd2dod= stwpatro= mi estas vi-ambaŭ-a patro (mi
stas la patro de vi ambaŭ); stw= mi vi-ambaŭ-a. , gaĝidod= voŭĭpatro= mi estas ilia patro; ga= vo= ilia;
= ŭĭ= mi. ĭĉĭpatro= vi kaj mi estas patroj (notu ke 'j' ne aperas ĉe la fino de la polio). ĭźĭpatro= mi kaj vi
iuj estas patroj. = vĭźĭpatro= mi vi ĉiuj estas iliaj patroj; v= iliaj; ĭźĭ= mi vi ĉiuj. = vxŭĭpatro=
l estas iliaj kaj mia(j) patroj; v= ili; xŭĭ= iliaj kaj mia(j). = vxŭĭpatro= ili kaj mi estas iliaj patroj; xŭĭ= ili
aj mi; v= iliaj. = voĉĭpatro= ili estas iliaj patroj. = ĵqpatro= ili estas la patroj de vi ĉiuj.
ĵwpatra= ili estas la patroj de vi ambaŭ. = ĵxsĉĭpatro= ili estas la patroj de pi kaj mi. =
źĭpatro= ili estas la patroj de mi vi ĉiuj. = ĭĉĭpatro= ili estas la patroj de mi kaj vi. =
sĵápatro= vi ĉiuj estas la patroj de ili kaj mi. = vosfwpatro= v 2 estas iliaj patroj. = wsĵápatro=
2 estas la patroj de ili kaj mi. = spwĵĭpatro= v 2 estas la patroj de pi kaj mi. = xŭqpatro= i m
stas la patroj de v ĉ. = vxsĵĭpatro= p m estas iliaj patroj. = áŭqpatro= p m estas la patroj de v
= spwpatro= p m estas la patroj de v 2. = vqpatro= v ĉ estas iliaj patroj. = vĭĉĭpatro=
m estas iliaj patroj. = vohĭpatro = v estas ilia patro. = xsĵápatro= v estas ilia kaj mia patro.
= spxĵĭpatro= v estas pies kaj mia patro. = ĥápatro= v estas mia patro. = ĭŭqpatro = m
stas la patro de v ĉ. Notu kiom multe pli longaj estas la e-aj tradukoj ol la ĉ-aj kaj paj polioj. Tial, kiel
ifano mi nomis ilin 'fulmojn'. Mi ne listigis ĉiujn sed vi facile deduktos aliajn post via mensa mastrado de la
ipraj. Kiel supre montrita, ĉe estipolio kies profikso estas subjektobjektafikso oni adjektivumu aŭ
repoziciumu la objekton akiri la e-an tradukon. Estipolion kies profikso estas subjektafikso (ŭ{ĭ}, ĥ{ĭ}, ĵ{ĭ},
ś{ĭ}, ĭĉ{ĭ}, ĭź{ĭ}, q, sfw, kaj xŭ{ĭ}) oni traduku sen prepozica sintagmo: qpatro = vi ĉiuj estas patroj. ,
na= salo; , aama = ásalo= pi estas salo. , ĝiama= ŭĭsalo= mi estas salo. , ĝiŭonisgi=
ĭparolanto= mi estas parolanto. , hiŭonisgi= ĥĭparolanto= vi estas parolanto. , gaŭonisgi=
parolanto= pi estas parolanto. , hidzalagis= ĥĭĉerokoĉ = ĉu vi estas ĉ-o; hi= ĥĭ= v; s= ĉ= ĉu. ,
dzalagi= jes ŭĭĉeroko= jes mi estas ĉ-o. Jen ekzempoj de predikativ-adjektivaj estipolioj: , ĝigigagei=
ĭruĝa= mi estas ruĝa; ĝi= ŭĭ. , higigagei= ĥĭruĝa= vi estas ruĝa; hi= ĥĭ. , anigigagei= ĵĭruĝa=
estas ruĝaj (notu ke 'j' ne aperas ĉe la fino de la polio); ani= ĵ= ili. , gosda= ŭĭbona= mi estas bona; g=
ĭ= mi; osd= bon; a= a. , hosda= ĥĭbona= vi estas bona; h= ĥĭ= vi. , anosda= ĵĭbona= ili estas
onaj (notu la mankon de 'j' ĉe la fino de la polio.); an= ĵĭ= ili. **** Jen ekzemploj helpi montri kiom varia estu
ebla signifo de profikso: stwmanĝiĝqdâ = mi estas manĝiĝanta de v 2 (t.s. ke v 2 estas manĝantaj min).
wĭmanĝâ = v 2 estas manĝantaj min. , agŭalitiel2i= eskapqd2= pi eskapis de mi; agŭ= ;
otu ke '' signifas tonon je 23 [altiĝanta tono])= pi-mi(n) (plus qd= 'pi de mi'); aliti= eskap; el = qd= de; 2i
a longa formo de '2')= 2= (a-e) is. , tohi niges2na ges2 g2jat2gan2= tohánsêp 2aŭdqp2=
i aŭdis (a-e) pri vi (ke vi) estis (r-e) sen toho; g2j= 2= mi-vin (2 plus qp= 'mi pri vi'); niges2na= áns= sen;
s2= estis. , Ĝanis sdiŭoniho Anagalisgi= Johanoĉ sfwparolx pe= Ĉu Johano kaj vi (k-e) parolas pe;
an= Johan; i= o; s= ĉ; sdi= sfw= vi ambaŭ; o= x= k-e as. **** Oni ne uzu profiksojn ester polioj kaj
atposedespidoj. Tamen ekzistas unu escepto aŭ preskaŭ-escepto al la ĵusa proponita regulo: tio estas kiam
profikso staras sole en frazo aŭ kun la sufikso '-w' ekz, se oni demandas "kiuj tiofe?" (= kiuj estos tie); oni
ovus respondi "ĭźĭ'". Sed devus troviĝi apostrofo post ĝi por indiki ke la cetero de la polio mankas.
ompreneble ankaŭ eblas diri la tutan polion: ĭźestos= m v ĉ estos. Ekzistu en Po (kiel en la ĉ-a) la sen-
dika polio jene: xŭĭâ= ili kaj mi nun estas; xŭĭ= profikso kiu signifas 'ili kaj mi'; â= nun estas. Notu du
erojn: 1. ke ne estas radiko. 2. ke la profikso ne estas en sia antaŭ-vokala formo. La fina vokalo ĭ aŭ î de
ofikso ĉiam malaperas antaŭ vokalo escepte kiam tuj sekvas senradike tensfinaĵo el bloko spaco-h.
emando: Kiom homxd viqc? = Kiom da homoj estas ĉe vi? Respondo: , n2gi noĝia = kvar ĵxŭĭâ =
ar jam ili kaj mi nun estas; n2gi= kvar; n= ĵ= jam; oĝi= xŭĭ= ili kaj mi; a= â= nun estas. Notu la glotan
ilton inter ĭ kaj â. Vidu L.P.P. Prononco. Notu ke senradikaj polioj finiĝas per nek transitiva tonaro nek
transitiva tonaro. Demando: kiu batis kiun? Respondo: Wi2b = Pi-min (a-e) estis (simple 'Wi" ankaŭ eblas
el respondo; notu la apostrofon kiu indikas ke la cetero de la polio mankas). **** Kiel supre montrita, kiam
u aŭdas profikson oni aŭtomate havas ideon pri la tempo. Notu ke homoj parolas pliofte in nur du tempoj: la
ezenca tempo, kaj la simpla fora pasinteca tempo. Tial ŭĭĥaon estas por la prezenca; kaj ĵĭyiâo estas por la
mpla fora pasinteca. Tiel oni havas klaran distingon inter la du plioftaj tempoj. La pasinteco estas iel inteca,
ĵĭyiâo havu ĉiujn int-tempojn. Tio lasas al ŭĭĥaon havi la ont-tempojn. La tempo je us-verboj kaj u-verboj
tas ĉefe nuna prezenca aŭ estonta; do ŭĭĥaon ankaŭ havu ilin. La infinitivo vivas en ĉiuj tempoj eĉ en la
sinteco; do ĵĭyiâo havu ĝin ĉar ĵĭyiâo havas speciale fortan rilaton kun la pasinteco. Notu ke la e-a sufikso
a' ne troviĝas inter la neestipoliaj (el bloko spaco-h) verbfinaĵoj. Tio signifas ke ĝi ne rajtas aperi en polioj
cepte se la polio estas estipolio. Ĉiaj kaj ĉiuj estipolioj prenas ĉiam ŭĭĥaanojn sen-rigarde al la tempo. En
estipolioj oni alterniĝas inter ŭĭĥaon kaj ĵĭyiâo depende pri la tempo (tenso). Ekzemplo de la rezulto estas ke
estipolio prenas ĵĭyiâanon kun la verbfinaĵo 'êb' sed estipolio prenas ŭĭĥaanon kun 'êp'. Notu ke la
estipolio âparolêbta (= pi estas (r-e) parolita) havas la saman signifon kiel la estipolio áparolitêpa. Participaj
tipolioj kiel áparolitêpa estas gramatike eblaj sed mi kutime evitas ilin kiel plagon. Mi preferas la pli
allongajn, pliverbecajn, plirapidpensajn neestipoliojn anstataŭ ili. **** La difino de 'as' en P.I.V. estas unu el
plej misaj en la vortaro - ĝi listigas nur unu signifon por 'as' kiel sufikso. Tamen 'as' certe kaj klare havas 3

ızajn signifojn en E-o: 1. ke la ago aŭ stato estas okazanta en la nuna momento. 2. ke la ago aŭ stato
tazas ne nepre nunmomente sed okazis en la pasinteco kaj probable okazos plu en la estonteco. 3. ke la ago
ı stato estas okazanta en la nuna momento; kaj ke ĝi okazis en la pasinteco kaj probable okazos plu en la
ıtonteco. notu ke #3 estas #1 plus #2. La idpa suponuro 'â' signifas #1 'as nun' aŭ= 'as nun anta' aŭ= 'as
ıta'. Tra la Fundamento de Po mi plejofte tradukas 'â' kiel 'as anta'. Laŭ mi 'as anta', 'as nun', kaj 'as nun
ıta' estas samsignifaj. Ĝi do estas ant-tenso. La idpa suponura 'x' signifas #2. Mi nomas ĝin 'la ne-nepre-
ın-as-a tenso'. Mi ankaŭ nomas ĝin la kutime-as-tenso malgraŭ la fakto ke ĝi ne ĉiam bone tradukiĝas per
utime -as'. Ĝi estas as-tenso. La signifo de #3 ne estas precize esprimebla per idpa suponuro. Estas tiel en
ĉ-a. La 'as' en la frazo 'la luno orbitas la teron' estas ekzemplo. Diru "lunâlaorbitâ terâl" se vi deziras
ınfazi la nunmomentecon. Diru "lunâlaorbitx terâl" se vi deziras emfazi la ne-nepre-nun-econ (la ĉiam-valoran
:on). Se ne gravas: uzu 'â'; aŭ ʃetu moneron decidi. Se tio ne kontentigas ensaltu malvarmegan lagon dum
ɔsta vintro kun P.A.G. en unu mano kaj P.I.V. en la alia. ☺ , uhj2dla amegŭo
tahltaduga= malvarman akvegon fxensaltu. (notu ke la 'u' en 'uga' esprimas u-econ). (ŭi= fx= formovo for de
parolanto). (Kompreneble simple 'ensaltu' sufiĉas sen 'fx') Resume; ekzistas 3 as-tensoj en E-o kaj Po: 1. la
ı-anta. 2. la kutime-as-a. 3. La as-anta-kaj-kutime-asa. Ĉiuj tri uzas polie ŭĭĥĭaon. **** Oni uzu ŵiŷiâon
ır la jenaj verbtensoj; simpla fora persone atestita pasinteco; simpla fora raportita pasinteco; ĉiuj int-tensoj;
ıj it-tensoj kaj la infinitivo jene: **Simpla fora persone atestita pasinteco**; t.s. kun la jena verbfinaʃo: '2'.
ıŭonis2= âparol2= pi parolis (la parolanto de ĉi tiu frazo aŭdis, vidis, aŭ iel persone atestis pin paroli); u= â=
; ŭonis= parol; 2= 2= (a-e) is. , ukaliĝ2= âpleniĝ2= pi pleniĝis; u= â= pi; kal= plen; iĝ= iĝ; 2= 2= (a-e)
Simpla fora raportita pasinteco; t.s. kun la jena verbfinaʃo: êb. ; uŭonise (in sia longa formo
ıŭonisei)= âparolêb= pi parolis (la parolanto de ĉi tiu frazo ne persone atestis pin paroli; t.s. ke probable oni
ıis [raportis] ke pi parolis); u= â= pi; e= ei= êb= (r-e) is. **Ĉiuj int-tensoj kaj it-tensoj**: t.s. kun la jenaj
ırbfinaʃoj: â, âĵa, êbiĵa, êbiz, êbĵa, ĭiĵa, ĭiz, iĵa, oiĵa, oiz, usiĵa, usiz, 2iĵa, 2iz, kaj 2ĵa. ,
ı³ga³ňą²no⁴i³² = pi jam estas pluvinta (kiu povus esti la respondo al la jena demando; "kion la ĉielo estas jam
dinta ?"= ʃâpluvâ; n= ĵ= jam; u= â= pi; gañan= pluv; o⁴i³² = â= as inta. Notu ke la tonŝanĝo inter o³i⁴³ (= x=
e as, kaj o⁴i³² (= as inta) rezultigas malsaman signifon. **Infinitivo**: , uŭonihisdi= âparoli= pi paroli;
: â= pi; ŭonihis= parol; di= i= i. **** **Oni uzu ŵiŷiâon en rilat-poŝed-espidoj jene**: , unalii= ŵamiko= ilia
ıiko; un= ŵ= ilia; ali= amik; i= o aŭ ulo. , ogalii= 2ŵamiko= ilia kaj mia amiko; og= 2ŵ= ilia kaj mia;
= amik; i= o aŭ ulo. , igalii= îžamiko= mia kaj vi-ĉiuj-a amiko (amiko de mi kaj vi ĉiuj); ig= îž= mia kaj
ĉiuj-a; ali= amik; i= o aŭ ulo. , udalii= âedzino= pies edzino; u= â= pies; dali= edzin; i= o aŭ ulo.
ıdod= âpatro= pies patro; u= â= pies; dod= patr. , agidod= ŵîpatro= mia patro; agi= ŵî= mia. ,
dod= yîpatro= via patro; ĝa= yî= via. , agin2ĝida= ŵîcerbo= mia cerbo; agi= ŵî= mia; n2ĝid= cerb; a= o.
, ĝan2ĝida= yîcerbo= via cerbo; ĝa= yî= via; n2ĝid= cerb; a= o. , un2ĝida= âcerbo= pies cerbo; u= â=
, uĝelii= âafero= pies afero; u= â= pies; ĝelii= afero. Yaferoj= viaj aferoj (vi= unu sola persono);
ŵaferoj= viaj aferoj (vi= vi ambaŭ); ĝaferoj= viaj aferoj [vi= vi ĉiuj {3 aŭ pli}]).

PROPONO PRI ZAESPAJ ESPRIMSTILOJ

ı Zaespo certaj esprimmanieroj estas plirapidpensaj. Uzu ilin. Ekz, diru ĉi-libro anstataŭ ĉi tiu libro; diru 'mi
s fari' anstataŭ 'mi iris por fari' (ne diru 'por' antaŭ infinitivo); pliofte uzu 'es'; ties, Vilĉes anstataŭ 'de tiu',
: Vilĉo'; diru 'eta' anstataŭ 'malgranda'; diru 'as', 'is' kaj 'os' fojfoje anstataŭ estas, estis, kaj estos. Diru 'mi
lfas' anstataŭ 'mi estas soifa' (verbigu adjektivojn se la radiko de la adjektivo havas adjektivan karakteron).
ru 'Faru kiel vi povas" anstataŭ 'Faru tiel kiel vi povas' (Ne superflue diru ti-vorton). Vi mem ekpensu pli da
ɔldpensaj e-aj esprimstiloj kaj skribu al mi pri ili. Komprenble tamen oni ne uzu la ʃus mencitajn
rapidpensajn zaespajn esprimstilojn se oni parolas en malbonaj komunikkondiĉoj aŭ kun persono kiu ne
:as tre flua en E-o.

DEDIĈO

ı dedicas la Fundamenton de Po al la jenaj personoj ĉiuj kiuj vivas-is en mia vivo kaj kiuj helpis, iel kuraĝigis,
ı akvumis min sur la seka vojo al Po. El Uŝujo; William kaj Lucy Harmon, Cathy kaj william Schulze, Binjo
arrett, John Townsend, Neal Preston, Max Brande, Nancy (Rabbit) Cristopher, Sharon Hwang Colligan, Beatrice
ɔers, William Schwartz, Kim Sara Sue, kaj Ges-oj Kent Jones, Duncan Charters, J.F. Cool, Sidney kaj Ruto
ulbert, Charles Powers (karl pov). El Belgujo; Veronik Cratzborn, Marie Grela. El Ĉerokujo; George, George
., Edith, Rita, kaj Denis Bias, Vivian kaj Lee Reimer, Terry, kaj Dean Gritts, Anna Gritts Kilpatrick Smith,
ırbin Feeling, Agnes Cowen, Martin Cochran, Joe Sequoyah, Eli Kŭoŭatsikŭi Budinot Sequoyah, Sequoyah
ɨliĉe Taro Sequoyah, Cherokee Sims, Ruth Bradley Holmes, Betty Sharp Smith, Williard Walker, Elsie Rock
ɔko), Josie Blackfox (Nigra-vulpo), CabbageheadSâ (Brasik-kapo), Leon Oosahwe, Anawake Ratliff, ThompsonSâ,
ımmy Dale Bendabout (Fleks-ĉirkaŭe) Mike, Linda, kaj Mandy Cartwright, Timothy Ryan, Daryyl Horsechief
ɛval-ĉefo). El Hongkongo; MouwSâ. El Japanujo; Keiko Aono Sequoyah, Kikusima (Krizantemo) Kazuko,
kunobu Matuba, Moritaka Osioka, Akiko Itagaki. El Koreujo; Šin Jong-te, Bak Giŭan, Gim Jong-ĝin, Yung-
yung KimDâ. El Tajujo; Marcel Perray. El Filipinujo; Paz Macasaet. El Italujo; Enrico Mingo, Franco
ɜpozzi, Pasquale Zapelli, Familio Delahaye. El Jugoslavio; Simo Milojeviĉ, Nicola Rasic, Tibor Sikelʃ. El
ɜancujo; Flavie, Kazue, kaj Michel Audibert, Sylvaine Le Magadure. El Kanadujo; Olga Du Temple. El Britujo;
ɨtro kaj Irene Schillperord, John Wells, Ges-oj Philip Butinger, Audrey Childs-Mee, Laŭrenzo Mee. El Etiopujo;
ɛlaku Bekele. El Niĝerujo; Maxwell Agha. El Nederujo; Luis Demandal. El Danujo; Eliza Kehlet. El
ɜrmanujo; Thomas Bormann, Manfred Ritthaler, Ges-oj Gunther Becker. El Polujo; Jan Koszmaluk. El
ɨlgarujo; Kremona Paceva. El Svisujo; Claude Gacond, Chantal Gacond, Francois Perret, Andy Künzli, Dietrich
ɛidmann, Birgitta Holenstein (Ulm2kŭolat2 Sequoyah), Moana Holenstein (Amegŭo Sequoyah). El Aŭstralujo;
ıtherine Walker, Vera Payne, Ralph Harry, Ges-oj Dean, Ges-oj Elnihovici. El Ĉinujo; Licius, Zhang Qicheng.
Israelujo; Amri Wandel.

['A-' = 'Anstataŭuĵ'; 'VicA-' = 'VicAnstataŭuĵ'] **** Imagu keĥĩn2vdebliĝâ, entempomaŝiniĝâ, retroiraĵk tempo pasintecâlâz milxntx milxk jarxd aperi sekretaza ĉambro Atlantidaz. Sciu kêirokezalaza pensmaniero anstataŭulo prezidantâŝ ĉaĵagx parolxak ĉiutŭa ano grupalqd. **VicA-al:** Osijo samideanoj. Zwfeliĉa kêtagal decidi lingvalqpa projekto finfine alven2. Tez2l kûqricev2 ŵankaleg2. Gramatika laboro nwperfektxŝaya. Tez2l kqplejinteresx qmempov-determini. Kuĥainteresa beĥqn2interesx. Waprob2 kelk2ba. Wileg2 ĉiujn kqeldoniĝêb. Wirimark2 kelkajn novajn vizaĝojn. Bonvenon îžîsekretqla socleto. Mi ĝojqk raportâ kêhodiaŭ unuafoje îžîsocleto havâ anojn kvarwt sesxlwd nacioj Atlantidqd – Ijxl, Rokxl, Ĉexl, Zaxlxk. La Ajnuoj Vaskxlxkvîkŭon2aliĝ2. Honorqk ĭŭqprezentwlâ anstataŭulâl. **** (A-alavenâ podialql.) **A-al:** Dankon osijak. Iŭqĉefo. Ŭĭresumu momente iom eventwp nunaĝ. Ĵwpas2 4 jarojn kdêJovkesSaĵa alven2 aliqda galaksio sâinterstelqba subtaso. Kdeâaper2 2ŵîlern2 multe. Mi kelkxka viwt finĭ kvarjarâla plentempan kurson kûâinstru2 fakalaz fonetikqd lingvikak. Foĵaâihaflug2. Bêfxflugadal daŭros longe. Foairĭ ĵaŭĭ:sopirâak. Îžîŵemerit2 âhelpon. Âaŭdêb 2ŵîradiajn signalojn âhelp2têc2venêbak. 2ŵîlecionxlri2 2ŵîdank2xk. J2ŵîstud2 asosxk, ĵĭmalfacilaĥx. Ŭopiniâ isak keageniulo. Alibraĥaâ kûŵîdonql2. Âtask2fĭn2 forir2ak. Nasuâforgesiĝi! Madiĭžîpenswpx akontentofa espereble ĉaâhelp2 vere multeak. Îžîdumpenswpos bêrevenosak. Îžînstruist2p. Flaplalabor2 kĭamiko. Afremdulĭvo. Ân2don2 sâscivât multeĥa. Iam foâflug2. Ŭĭlegv2 libron kûŵîdon2 ŵîfiniantaĥa reâalven2iz. Fobaair2iz. Kion Jokesâfarêb lecionxlwb? Jainstruêb. Eĉ militistxlwl pacige jovâdonêb. Plxinstruadal multe îžîhelp2. Îžînqinstruxs2rĭpwl2tiĉl2ven2ĉuĉĥ2? Ŭĭkredâ kêjes. Jovkes tre sincera, treak simpatia. Îžîlojalwla. Verâŝe keâsubtaso flug2suma2lokêb. 2vîsuspektqĝ2, âintenchа bonêpa. 2ŵxntxolsci2 malmulte rapidpensqpa lingviko. Pace kontraŭi militistxlwl 2ŵîfond2 ĉâsekreta socleton. Detruo Atlantidqd nukleqba energio fariĝâ pli plîak ebla. Xĥîdirx kêsekrete unu naciadellaborâ nuklean teknikon bêkqpov-sinkigi Atlantidvât. Ĉermmilita tekniko pli plîak genliĝx viruswk nekredeble elektemaj mortigaxk kqpov-ataki eĉ imunâlâca sistemon homalqda korpo. Îžîsocleto fondiĝ2 trixntx jaroj. Ĝdecid2 kreskigi tri grupojn infanxd forxlxza sovaĝejoj mondalqd kie ĥilernus vivi tute modernansa maŝintekniko – eĉans radal – eĉans spuro modernqda lukseco. Tielac infanxl havos maksimuman ŝancon post-vivadqd kolapsast civilizqd. Dank' instruxlwl konsilxk JovkesSaĵaqd ĭžellaborâ rapidpensan interlingvon duwr trixlxt infanaj grupoj. Lastalqca kunveno îžîdisdon2 kopiojn unualqda presprovaĵo lingvalqd por keqvenuohx tezwk, komentoj kritikxk. Kluño dezir-paroli unue? (Manoj leviĝâ; A-alaelektâ.) **DnokagSa:** Ŭĭdezir-informi kewestabl2 sekretan planlingvan bibliotekon publikankâaak pret-akceptiak ĉiujn sekretajn nesekreta2k librojn dokument2k temalqp duxlwr apartaj bibliotekoj. **A-al:** Tre bezonata! Koran Dankon! ĜaslamSa. **ĜaslamSa:** Ŭĭmalaprobâ lingvala projekton. Eĉ ŵîn2leg2. Kapxl infanxlwd eksplodus tiqka sistemo! **LunobSa:** Malkonsenttŭx konsentoj plibezonataj! **ĜaslamSa:** Kritikxns lingaĉuŝk! **DŭaenSa:** Estus lingvaĉoŵw? **ĜaslamSa:** Jes. **SekelĵSa:** Forte ŭaprobâ mirindale rapidpensan novan lingvon! (kapjesoj unuanimpreskae) Anekredeble rapidpensa. Autilos ne trixlwlxc infanaroj eĉĥa niwl plenkreskaj atlantidanoj kqnweĉ sovaĝejalazêp, kqrapideak mortus tie. **ZleŭSa:** Ŭĭpropon-anstataŭigi as-i-konstruaĵ2l sufiksxlwb 'ev, ol, ov'. Tiel xĥîdirus 'pi tralegevas', 'pi dirolas' kaj 'pi farovas' respektivtŭxe 'adev-tralegi', 'avol-diri', kaj 'apov-fari'. Fakte ŵîverkqp2 paĝars 35 ŵîtezqd. **OĵĉionSa:** Modala verbavenx infinitivalanta atlantidxlxza lingvoj. Proponallaŭ ZleŭSaqd mod-verbala ideavenus idealast infinitivalqd. Îžîdevus inversigi îžîpensordon. Ekzemplaze 'avol-diri' ĉio fluâ normalallaŭa ordo faciaze lernebla maniero. **KitirkSa:** Kial havi du grupojn profiksxd? Unu grupatro! Ŵîdisdon2 kopiojn ĉxkritikwd ĉabeĥqgravwlâ. Aliaj kritikĥîfaraĥaxnkx ilixz. **ĜaslamSa:** Seĭžîhavu unu grupon, ĭžîhavu centxc afiksojn ĝiaz. Seĭžîhavu du grupojn, ĭžîhavu cent ĉiuaz duxlwt. Îžîlimigu profiks2l de cent dudek ses al centxc. **A-al:** Îžîvoĉdonqpu. **OĵĉionSa:** Tre gravas havi du grupojn profiksxd. Homoj pliofte parolx en duxc tempoj – prezencala simplalaak fora pasinteca. Uzu agiĝauon simplalqra fora pasinteco ĝihigaoâk prezencalqr. Tiel sexĥâĉaŭdx verbfinaĵala vokalon xĥît2mscix profiksalqb kiuaz tempo aferal probablxŝe. Per 'a' xĥîscix kêprobablxŝe prezencala. Per 'â' – probable simplala pasinta. Duxns grupoj multe plimalrapidpense îžîdevus esprimi rilatposedkonstruaĵojn estipolio2k. **Duxns profiksaroj îžîstarus ĉaraz Ĉevalans!!** **GaslamSa:** Ŭĭproponâ - **KitirkSa:** Jaâparol2! **A-al:** Âparolaaks. ĜaslamSa, bonvolu. **ĜaslamSa:** Ŭĭproponâ keĭžîvoĉdonu nun akcepti lingvâl neav. **ZleŭSa:** Ŭĭduumâ. (kapjesmxltxd) **A-al:** Momenton. DnokagSa, ĥĭparol2ĝtw. **DnokagSa:** Ŭĭjo xqdenaske ijĭpx. Proponxl êexlwd rokxlxk tiom2p uyasimila kextĭnomu projektâl êe-rokala propono. Ŵîparola ĉiupreskxwl membroj êi tie. Ĉiupreskx konsentx keĭžakceptu kĭlingvâl. Piaz proponaĵa kênomal estontalqda li o zqakronimaĵo literxlwt nomxlwd îžîkvarwd naciecoj: i irqt, rok rokqt, e êeqt, kaj za zaqt. Nomalňa 'irokezala lingvo'. "Ĥirokezĭpxê?" xĥîdemandu iuql. Ŭomaprezentos lingvalqla komitato vaskxlwd sêAnstataŭulSaĵaprobx. **A-al:** Ĵaprobâñobô. Dankon. Ajnuoxphx? **DnokagSa:** Ŭĭn2sciâ. **A-al:** OmisSa ĥĭbonvolusĉuê disdoni balot2l. xĥîvoĉdonâ kalkulâxk balot2l) **A-al:** Jen rezultal voĉdonadalqd – lingval akceptaĵa. Îžîhavu du profiksarojn centxcĥx profiksojn ĉiuaz grupo. Ĝokâê? (multaj kapjesoj) Kunvenalâfinaĵa.

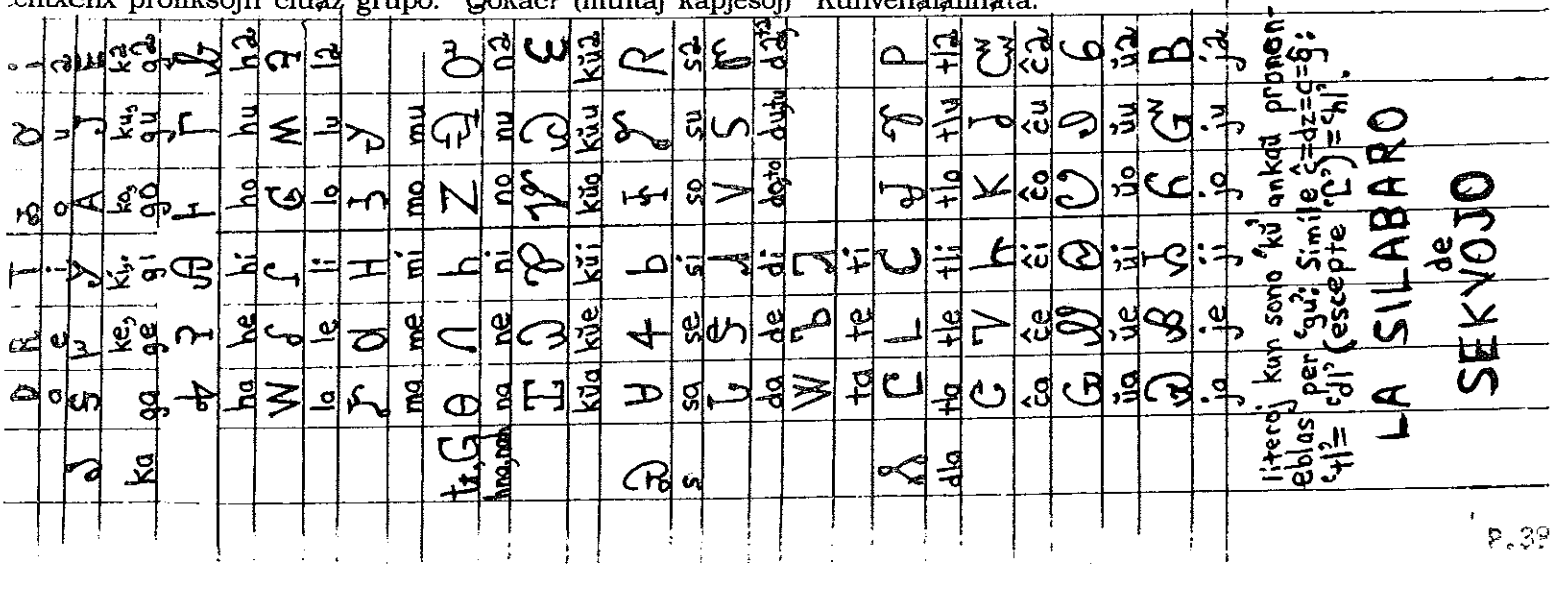

A-'= 'Anstataŭul'; 'VicA-'= 'VicAnstataŭul'] **** Imagu ke vi nevidebliĝas, entempomaŝiniĝas kaj retroiras en tempon
n la pasintecon antaŭ miloj kaj miloj da jaroj aperi en sekreta ĉambro en Atlantido. Sciu ke en la irokeza
ensmaniero anstataŭulo estas prezidanto ĉar pi agas kaj parolas anstataŭ ĉiu ano de la grupo. **** La VicA-o:
aluton samideanoj. Estu feliĉaj ke la tago decidi pri la lingva projekto finfine alvenis. La tezojn kiujn vi ricevis
li ankaŭ legis. Gramatika laboro ja neniam estas perfekta. La tezoj kiuj plej interesas vi mem povas determini.
iuj kiuj estas interesaj al mi eble ne interesas vin. Mi aprobis kelkajn el ili. Mi legis ĉiujn kiuj eldoniĝis. Mi
imarkis kelkajn novajn vizaĝojn. Bonvenon al nia sekreta societo. Mi kun ĝojo raportas ke hodiaŭ unuafoje nia
ocieto havas anojn el kvar de la ses nacioj de Atlantido – la Ijoj, la Rokoj, la Ĉeoj, kaj la Zaoj. La Ajnuoj kaj la
'askoj ankoraŭ ne aliĝis. Kun honoro mi prezentas al vi la anstataŭulon. (La anstataŭulo venas al la podio.)
a A-o: Dankon kaj saluton. Mi estas la ĉefo de vi ĉiuj. Mi resumu momente iom pri eventoj ĝis nun. Jam pasis
jarojn ekde kiam Altestimata Sinjoro Jovkes alvenis de alia galaksio per sia interstela subtaso. Ekde kiam pi
peris ili kaj mi lernis multe. Mi kaj kelkaj el vi ĵus finis la kvarjaran plentempan kurson kiun pi instruis en la
iko de fonetiko kaj lingviko. Li jam hieraŭ forflugis. Eble la forflugado daŭros longe. Pi ĵus foriris kaj mi jam
opiras al pi. Ni apenaŭ meritis pies helpon. Li aŭdis niajn radiajn signalojn kaj intence venis por fari la
elpadon. Ili kaj mi ricevis la lecionojn kaj ili kaj mi dankis pin. Ni studis ilin, studas, kaj studos, sed ili estas
ialfacilaj. Mi opinias kaj opiniis ke li estas geniulo. Li havas libron kiun mi donis al li. Pi finis la taskon kaj
oriris. Neniam lasu pin forgesiĝi! Kiam pi de malproksima loko pensas pri ni pi estos kontenta espereble ĉar pi
elpis vere kaj multe. Pi dume pensos pri ni kaj eble revenos. Pi estis nia instruisto. Pi plurfoje laboris ĉe nia
anko kiel amiko. Pi estas vera fremdulo. Pi ne donis sian tutan scion sed multe. Iam pi forflugis. Mi estis
ganta libron kiun pi donis al mi, sed antaŭ ol fini ĝin pi estis realveninta. Pi estis irinta tien kaj reen. Kion
ovkes faris per la lecionoj? Pi instruis ilin. Eĉ al la militistoj pacige pi donis ilin al ili. La plurfoja instruado
ulte helpis nin. Sed ĉu pi nur venis ien tien kaj ĉi tien por fari la samajn instruadojn al ni fojon post fojo ripete?
li kredas ke jes. Jovkes estas tre sincera, kaj tre simpatia. Pi estas lojala al ni. Estas vere ke pies subtaso flugis
upren kaj malsupren kaj de loko al loko. Oni suspektis pin pro tio, sed pies intenco estis bona. Ni antaŭ ol tiam
lis malmulte pri rapidpensa lingviko. Por pace kontraŭi al la militistoj ili kaj mi fondis ĉi tiun sekretan societon.
etruo de Atlantido per nuklea energio fariĝas pli kaj pli ebla. Oni diras ke sekrete unu nacio estas nun
labo. ita nuklean teknikon kiu eble povas sinkigi la tutan Atlantidon. Ĝermmilita tekniko pli kaj pli geniiĝas kun
rusoj nekredeble elektemaj kaj mortigaj kiuj povas ataki eĉ nur la imunan sistemon de la homa korpo. Nia societo
ndiĝis antaŭ tri jaroj. Ĉiuj de vi decidis kreskigi tri grupojn da infanoj en la foraj sovaĝejoj de la mondo kie ili
mus vivi tute sen moderna maŝintekniko, – sen eĉ la rado – sen eĉ spuro de moderna lukseco. Nur tiel la infanoj
avos maksimuman ŝancon de post-vivado post kolapso de civilizo. Dank' al la instruoj kaj konsiloj de Altestimata
njoro Jovkes ni estas nun ellaboranta rapidpensan interlingvon por du el la tri infanaj grupoj. Ĉe la lasta
nveno oni disdonis kopiojn de la unua presprovaĵo de la lingvo por ke vi ĉiuj venu hodiaŭ kun tezoj, komentoj,
j kritikoj. Do, kiu deziras paroli unue? (Manoj leviĝas; La A-o elektas.) S-ro Dnokag: Mi deziras informi ke mi
tablis sekretan planlingvan bibliotekon kaj ankaŭ publikan kaj pretas akcepti ĉiujn sekretajn kaj nesekretajn
ojn kaj dokumentojn pri la temo por la du apartaj bibliotekoj. La A-o: Tre bezonata! Koran Dankon! Sinjoro
aslam. S-ro Ĝaslam: Mi malaprobas la lingvan projekton. Mi eĉ ne legis ĝin. La kapoj de la infanoj eksplodus
n tia sistemo! S-ro Lunob: Anstataŭ malkonsentoj, konsentoj estas pli bezonataj! S-ro Ĝaslam: Sen kritikoj
tus lingvaĉo! S-ro Dŭnen: Ĉu vi diris "Estus lingvaĉo". S-ro Ĝaslam: Jes S-ro Sekelĵ: Mi forte aprobas la
irinde rapidpensan novan lingvon! (kapjesoj preskaŭ unuanime) Ĝi estas nekredeble rapidpensa! Ĝi utilos ne nur
la tri infanaroj sed eĉ al ni plenkreskaj Atlantidanoj kiuj neniam eĉ estis en la sovaĝejo, kaj kiuj rapide mortus
. S-ro Zleŭ: Mi proponas anstataŭigi la as-i-konstruaĵojn per la sufiksoj 'ev, ol, ov'. Tiel oni dirus 'pi tralegevas',
dirolas' kaj 'pi farovas' anstataŭ respektive 'ádev-tralegi', 'ávol-diri', kaj 'ápov-fari'. Fakte mi verkis pri tio sur
ĝo 35 de mia tezo. S-ro Oĵĉion: La moda verbo venas antaŭ la infinitivo en la atlantidaj lingvoj. Laŭ la propono
Sinjoro Zleŭ la mod-verba ideo venus post la ideo de la infinitivo. Ni devus inversigi nian pensordon. En
zemple 'ávol-diri' ĉio fluas laŭ la normala ordo en facile lernebla maniero. S-ro Kitirk: Kial havi du grupojn da
ofik[illegible]? Unu grupo estas tro! Mi disdonis kopiojn de ĉi tiuj kritikoj ĉar eble ili gravas al vi ĉiuj. Aliaj kritikoj
as la[illegible]taj ankaŭ en ili. S-ro Ĝaslam: Se ni havu unu grupon, ni havu nur cent afiksojn en ĝi. Se ni havu du
upojn, ni havu cent en ĉiu el la du. Ni limigu la profiksojn de cent dudek ses al nur cent. La A-o: Ni voĉdonu
i tio. S-ro Oĵĉion: Tre gravas havi du grupojn da profiksoj. Homoj pliofte parolas en nur du tempoj – la prezenca
j la simpla fora pasinteca. Uzu agiĝauon por la simpla fora pasinteco kaj ĝihigaon por la prezenco. Tiel se oni
albone aŭdas la verbfinaĵan vokalon oni tamen scias per la profikso en kiu tempo la afero probable estas. Per
oni scias ke probable estas la prezenca. Per 'á' – probable la simpla pasinta. Sen du grupoj ni multe
malrapidpense devus esprimi rilatposedkonstruaĵojn kaj estipoliojn. Sen du profiksaroj ni starus en ĉaro sen
valo!! S-ro Ĝaslam: Mi nun proponas – S-ro Kitirk: Li jam parolis! La A-o: Kaj kio se li estas parolinta. Sinjoro
slam, bonvolu. S-ro Ĝaslam: Mi proponas ke ni voĉdonu nun akcepti la lingvon aŭ ne. S-ro Zleŭ: Mi duumas.
ulte da kapjesoj) La A-o: Momenton. Sinjoro Dnokag, vi estis tuj parolonta. S-ro Dnokag: Mi estas ĵo kiu
naske parolas ĵe. La proponoj de la ĉeoj kaj la rokoj estis tiom simila unu al la alia ke oni nomu la projekton
ĉe-roka propono. Mi estas parolinta al preskaŭ ĉiuj membroj ĉi tie. Preskaŭ ĉiuj konsentas ke ni akceptu pin
l la lingvon. En pi estas proponita ke la nomo de la estonta lingvo estu akronimaĵo el la literoj de la nomoj de
j kvar naciecoj: i el iro, rok el roko, e el ĉeo, kaj za el zao. Do, la nomo estas 'la irokeza lingvo'. "Ĉu vi parolas
keze?" oni demandu al iu. Mi morgaŭ prezentos ĝin al la lingva komitato de la vaskoj se Altestimata Sinjoro
stataŭulo aprobas. La A-o: Do bone, mi aprobas. Dankon. Sed kio pri la Ajnuoj? S-ro Dnokag: Mi ne scias.
A-o: S-ro Omis ĉu vi bonvolus disdoni la balotojn. (Oni voĉdonas kaj kalkulas la balotojn) La A-o: Jen la
ulto de la voĉdonado – la lingvo estas akceptita. Ni havu du profiksarojn sed nur cent profiksojn en ĉiu grupo.
vi ĉiuj komprenas? (multaj kapjesoj) La kunveno estas finita. **** TRADUKO DE LECIONO 1, 2, KAJ 3 DE 'JEN
A MONDO': P = Petro, H = Helena. Leciono 1 P Osijo, Helena! H Osijo, Petro! P Osijo. Helena, diru miql kio
láláls? H Libro P Ha, jes tábláláls libro. Kloák libráláls. Tasoĉ? H Jes, libráláls taso. P Diruák miql, kio
áláz? H Kafo. Tasáláz kafo P Kafo tasáláz... ha, jes, ŭĭvidâ. Tasál libráláls. Librálák tabláláls. Kafálĉuĉ

miqr? **H** Ne, kafȧl miqr. **P** Ho.. ŭokâ. **H** Kafĥíplacusĉuĉ? * **P** Ĵokâ. Jes, ŭĭpetâ. **H** Laktqkĉuĉ? **P** Jes, ŭĭpetâ, aktqk. **H** Kafo laktqk. Sukerqkĉuĉ? **P** Ne, dankon. Sukeráns **H** Kafo laktqk, sukeráns. Jen! Jen Kafo viqr. P Dankon, Helena. **H** Ne dankinde, Petro. **H** ... Petro, kia kafȧl? **P** Bona! Kafȧl bona. **H** Kafȧl fortaĉ? **P** Jes, Kafȧl forta. **H** Varmaĉ? **P** Jes, kafȧl varma. **H** Petroĉ kontenta? Ĥĭkontentaĉ? **P** Jes, ŭĭkontenta! * Ebl-diriȧnkȧ Ankaŭ eblas diri): Plaĉus viql kafoĉ? **** Leciono 2: **H** Bonan matenon, Petro! **P** Bonan matenon Helena! **H** Petro, Kio sakxlxz? **P** Libroj pomxk. Grandȧlȧza sako du libroj. Rigardu! **H** Ha, ŭĭvidâ. Jen du ruĝaj libroj. P Jes librxl ruĝaj. **H** Librxl novajĉ malnovxva? **P** Ĵĭnova. **H** Viĉ librovendejȧlȧzêp? **P** Ne, ŭĭfruktovendejȧlȧz2p. H Ĉu jes?*. Ho, ĥĭŝercâ. **P** Jes neȧk. Ŭĭfruktovendejȧlȧz2p. Malgrandȧlȧza sako fruktoj. **H** Librxlĥx? **P** Jes, p̂ikara. Librxlwr ŭĭlibrovendejȧlȧz2p. **H** Aliȧlȧzaĉ sako fruktoj? **P** Jes. Freŝaj fruktoj, pomoj bananxk. Pomxl om malmolaj: ĵĭn2matura. **H** Jes, ĵĭverdkŭxa. Bananxlĵĭflavaĥx – jes, ĵĭmola maturxk. **P** Fruktĥíplaĉusĉuĉ? * H Jes, n2bananĥȧ; prefere pomo. Bananĵȧn2plaĉqlx. **P** Jen, Prenu! **H** Dankon, Jes **P** Jenȧk banano miqr. Matura, mola, flava banano tre plaĉus miql. Jes, gustȧl bona dolĉaȧk. **H** Gustȧlĥa pomȧlqd malbona. Tute ámaldolĉa. **P** Pomxlĵĭn2matura! * Ankaŭ eblas diri: Plaĉus viql fruktoĉ? aŭ Plaĉusĉuĉ viql frukto? Leciono 3: **H** Rigardu. Petro! Jen kampo bovinwk. **P** Jes Helena, jen kampo bovinwk. **H** Rigardu rigardu! Kampȧlȧpud bovinwk kampo ŝafwk. Ĥĭvidâĉ? **P** Ne Helena, ŭĭn2vidâ, efektive. Ŭĭrigardâ vojȧlql – ŭĭkredâĥ2, ke kampȧlȧpud bovinwk kampo ŝafwk. **H** Jenȧk kampȧlȧpud ŝafwk arbaro. Ĵĭĵipov-haltiĉ? Tre ŭĭplaĉus sidi arbȧbs viqk. Ĥíplaĉus sidi arbȧbs miqk? **P** Jes, p̂ikara, tre ŭĭplaĉus sidi arbȧbs viqk, n2ebl-haltiĥ2 arbarȧlȧpud. Ĵĭĭn2rajt-halti aŭtovojȧlȧrs. Aĥ, ĥĭvidâĉ? Tqidiotȧkredâ, keȧsolȧla homo vojȧlȧrs, neĉ? **H** Eble... **P** Liȧpud sidâ virino. Ŝȧbela, neĉ? **H** Ne, ámn2bela; ĉevalȧĥȧ bela. **P** Ĉevalȧl? **H** Ĉevalȧl kampȧlȧz. Abela, ĥĭn2rigardâĥ2. **P** Ŭĭrigardâ vojȧlql. **H** Ŭĭ:rigardâ virinȧlql idiotȧlqk. Ĥíplaĉusĉuĉ sidi arbȧbs ŝiqk? **P** Ne, Helena. Kompreneble ŭĭn2plaĉus sidi arbȧbs ŝiqk. Ŭĭplaĉus sidi arbȧbs viqk. **H** Ĥĭkredâĥ2, keȧbela. **P** Ĥĭplibela. Ĥĭkontentaĉ? **H** Ho, Petro rigardu! Jen kampo, kampȧlȧzȧk bovinoj... **P** Jes, Helena, kampȧlȧz bovinoj. * jesĉuĉ ankaŭ eblas.

LA TABELO JE PROFIKSOJ EN ABOCA ORDO EN ROMIA POARBOCO

ȧ	32	n̂	49	îzî	17	sfw	55	t̂ît̂ĭ	9	tv2zv	10	zvŵ	55	xst̂	36	xŭx	5	2vîv	31				
ȧĉq	54	n̂ȧ	63			sfẃ	45	t̂q	12	tv2zvî	10	zvẃ	45	xst̂ȧ	60			2vîvî	31				
ȧsfw	59	n̂ĭ	49	t̂v	46	skwt̂	57	t̂w	13					xst̂ĭ	36	x́st̂	42	2vîž	26				
ȧt̂	62	n̂ĭ:	65	t̂vî	46	skwt̂ĭ	57	t̂x	11	ŭ	16	q	51	xt̂	23	x́st̂ĭ	42	2vîzî	26				
ȧt̂ĭ	62	n̂ẃ	43	t̂ž	41	spw	39	t̂xst̂	10	ŭĭ	16	qpkȧ	53	xt̂ȧ	25	x́ŭ	35	2vq̂	29				
ȧŭq	38			t̂žî	41	spwt̂	58	t̂xst̂ĭ	10	ŭĭ:	19	qskȧ	52	xt̂ĭ	23	x́ŭĭ	35	2vŵ	30				
ȧž	18	ĭt̂	61			spwt̂ĭ	58	t̂xŭ	3	ŭẃ	40	qst̂ȧ	50	xt̂ĭt̂	31			2v2	28				
ȧžĭ	18	ĭt̂ĭ	61	jȧ	33	spx	37	t̂xŭĭ	3	ŭx	20			xt̂ĭît̂ĭ	31	y	49	2v2p	24				
		ĭŭq	21	jâ	33	spxt̂	64					q́	44	xt̂ĭž	26	yȧ̂	63	2v2pî	24				
â	32	ĭž	17			spxt̂ĭ	64	v	2	vȧ	34			xt̂ĭžĭ	26	yî	49	2v2zv	27				
âĝq̂	54	ĭžĭ	17	lȧ	15	stw	22	vâ	8	vâ	34	q̂	51	xt̂q	29	yî:	65	2v2zvî	27				
âpq̂	38			lâ	15			vî	2			q̂bgâ	53	xt̂w	30	yî	43	2zv	36				
âv	62	ĭt̂	46			ŝȧ	48	vîv	14	zbŵ	39	q̂zgâ	52	xt̂x	28			2zvâ	60				
âvî	62	ĭt̂ĭ	46	p	16	ŝâ	48	vîvî	14	zbŵv	58	q̂zvâ	50	xt̂xst̂	27	2p	4	2zvî	36				
âzvŵ	59	ĭž	41	pî	16			vîž	9	zbŵvî	58			xt̂xst̂ĭ	27	2pî	4						
âž	18	ĭžĭ	41	pî:	19	t̂	2	vîžî	9	zb2	37	q̂	44	xt̂xŭ	24	2pq̂	6	2́p	35				
âžî	18			pî	40	t̂ȧ	8	vq̂	12	zb2v	64			xt̂xŭĭ	24	2pŵ	7	2́pî	35				
		îpq̂	21	p2	20	t̂ĭ	2	vŵ	13	zb2vî	64	wst̂ȧ	56	xŭ	4	2p2	5	2́zv	42				
ĝȧ	1	îv	61			t̂ît̂	14	v2	11	zdŵ	22			xŭĭ	4	2v	23	2́zvî	42				
ĝâ	1	îvî	61	sȧ	47	t̂ît̂ĭ	14	v2p	3	zgŵv	57	ŵzvâ	56	xŭq	6	2vâ	25						
		îž	17	sâ	47	t̂ĭž	9	v2pî	3	zgŵvî	57			xŭw	7	2vî	23						

		a.v.	a.k.	ĉ.a.v.	ĉ.a.k.	a.v.	a.k.	ĉ.a.v.	ĉ.a.k.
1.	ĝi pn	ĝa	ĝa	g	ga,a	ĝa	ĝa	uŭ	u
2.	i	ĵ	ĵĭ	an	ani	ʋ	ʋi	un	uni
3.	i in mn	ĵxŭ	ĵxŭĭ	gog	gogi	ʋ2ƿ	ʋ2ƿi	gog	gogi
4.	i m	xŭ	xŭĭ	oĝ	oĝi	2ƿ	2ƿi	og	ogi
5.	i m vn	xŭx	xŭx	iĝ2j	iĝ2	2ƿ2	2ƿ2	iĝ2j	iĝ2
6.	i m vn ĉn	xŭq	xŭq	iĝ2j	iĝ2	2ƿq	2ƿq	iĝ2j	iĝ2
7.	i m vn 2	xŭw	xŭw	iĝ2j	iĝ2	2ƿw	2ƿw	iĝ2j	iĝ2
8.	i mn	ĵa	ĵa	g2gŭ	g2gi	ʋa	ʋa	g2gŭ	g2gi
9.	i mn vn ĉn	ĵĭz	ĵĭzĭ	geg	gegi	ʋiz	ʋizi	geg	gegi
10.	i pn mn	ĵxsĵ	ĵxsĵĭ	gogin	gogini	ʋ2zʋ	ʋ2zʋi	gogin	gogini
11.	i vn	ĵx	ĵx	geĝ	geĝa	ʋ2	ʋ2	geĝ	geĝa
12.	i vn ĉn	ĵq	ĵq	geĝ	geĝi	ʋq	ʋq	geĝ	geĝi
13.	i vn 2	ĵw	ĵw	gesd	gesdi	ʋw	ʋw	gesd	gesdi
14	i vn mn	ĵĭĵ	ĵĭĵĭ	gegin	gegini	ʋiʋ	ʋiʋi	gegin	gegini
15.	li pn	la	la	g	ga,a	la	la	uŭ	u
16.	m ĝn	ŭ	ŭĭ	g	ĝi	ƿ	ƿi	agŭ	agi
17.	m vĉ ĝn	ĭz	ĭzĭ	id	idi	iz	izi	ig	igi
18.	m vĉ viv-n	az	azĭ	ed	edi	az	azi	ed	edi
19.	m viv-n	ŭĭ:	ŭĭ:	ĝi:j	gi:	ƿi:	ƿi:	ĝi:j	ĝi:
20.	m vn	ŭx	ŭx	g2j	g2	ƿ2	ƿ2	g2j	g2
21.	m vn ĉn	ĭŭq	ĭŭq	iĝ2j	iĝ2	ipq	ipq	iĝ2j	iĝ2
22.	m vn 2	stw	stw	sd2j	sd2	zdw	zdw	sd2j	sd2
23.	o	xĵ	xĵĭ	an	ani	2ʋ	2ʋi	un	uni
24.	o in mn	xĵxŭ	xĵxŭĭ	gog	gogi	2ʋ2ƿ	2ʋ2ƿi	gog	gogi
25.	o mn	xĵa	xĵa	g2gŭ	g2gi	2ʋa	2ʋa	g2gŭ	g2gi
26	o mn vn ĉn	xĵĭz	xĵĭzĭ	geg	gegi	2ʋiz	2ʋizi	geg	gegi
27.	o pn mn	xĵxsĵ	xĵxsĵĭ	gogin	gogini	2ʋ2zʋ	2ʋ2zʋi	gogin	gogini
28.	o vn	xĵx	xĵx	geĝ	geĝa	2ʋ2	2ʋ2	geĝ	geĝa
29.	o vn ĉn	xĵq	xĵq	geĝ	geĝi	2ʋq	2ʋq	geĝ	geĝi
30.	o vn 2	xĵw	xĵw	gesd	gesdi	2ʋw	2ʋw	gesd	gesdi
31.	o vn mn	xĵĭĵ	xĵĭĵĭ	gegin	gegini	2ʋiʋ	2ʋiʋi	gegin	gegini
32.	p pn	a	a	g	ga,a	a	a	uŭ	u
33.	p in	ja	ja	deg	dega,da	ja	ja	duŭ	du
34.	p in(viv)	va	va	deg	dega,da	va	va	duŭ	du
35.	p in mn	xŭ	xŭĭ	og	ogi	2ƿ	2ƿi	og	ogi

LA TABELO JE PROFIKSOJ ABOCE LAŬ SIGNIFO

a.v. = antaŭ vokalo (la formo kiu aperas en Po antaŭ vokalo); a.k. = antaŭ konsonanto (la formo kiu aperas en Po antaŭ Konsonanto); c.a.k. (la formo

		a.v.	a.k.	ĉ.a.v.	ĉ.a.k.	a.v.	a.k.	ĉ.a.v.	ĉ.a.k.
36.	p m pn	xsť	xsťĭ	osd	osdi	2zŧ	2zŧî	ogin	ogini
37.	p m vn	spx	spx	sd2j	sd2	zb2	zb2	sd2j	sd2
38.	p m vn ĉn	đŭq	đŭq	iĝ2j	iĝ2	âpq̂	âpq̂	iĝ2j	iĝ2
39.	p m vn 2	spw	spw	sd2j	sd2	zbŵ	zbŵ	sd2j	sd2
40.	p mn	ŭĭ	ŭĭ	agŭ	agi	pî	pî	agŭ	agi
41.	p mn vn ĉn	ĭẑ	ĭẑĭ	ig	igi	ĭẑ	ĭẑî	ig	igi
42.	p pn mn	xsť	xsťĭ	ogin	ogini	2zŧ	2zŧî	ogin	ogini
43.	p vn	ĥĭ	ĥĭ	ĝ	ĝa	yî	yî	ĝ	ĝa
44.	p vn ĉn	q̀	q̀	iĝ	iĝi	q̂	q̂	iĝ	iĝi
45.	p vn 2	sfẃ	sfẃ	sd	sdi	zvẃ	zvẃ	sd	sdi
46.	p vn mn	ĭť	ĭťĭ	gin	gini	ĭŧ	ĭŧî	gin	gini
47.	si pn	sđ	sđ	g	ga,a	sâ	sâ	uŭ	u
48.	ŝi pn	ŝđ	ŝđ	g	ga,a	ŝâ	ŝâ	uŭ	u
49.	v ĝn	ĥ	ĥĭ	h	hi	y	yî	ĝ	ĝa
50.	vĉ in mn	qsťđ	qsťđ	isgij	isgi	q̂zŧâ	q̂zŧâ	isgij	isgi
51.	vĉ ĝn	q	q	iĝ	iĝi	q̂	q̂	iĝ	iĝi
52.	vĉ mn	qskđ	qskđ	isgij	isgi	q̂zgâ	q̂zgâ	isgij	isgi
53.	vĉ pn mn	qpkđ	qpkđ	isgij	isgi	q̂bgâ	q̂bgâ	isgij	isgi
54.	vĉ viv-n	đĉq	đĉq	eĝ	eĝi	âĝq̂	âĝq̂	eĝ	eĝi
55.	v2 ĝn	sfw	sfw	sd	sdi	zvŵ	zvŵ	sd	sdi
56.	v2 in mn	wsťđ	wsťđ	isgij	isgi	ŵzŧâ	ŵzŧâ	isgij	isgi
57.	v2 mn	skwť	skwťĭ	sgin	sgini	zgŵŧ	zgŵŧî	sgin	sgini
58.	v2 pn mn	spwť	spwťĭ	sgin	sgini	zbŵŧ	zbŵŧî	sgin	sgini
59.	v2 viv-n	đsfw	đsfw	esd	esdi	âzvŵ	âzvŵ	esd	esdi
60.	v in mn	xsťđ	xsťđ	isgij	isgi	2zŧâ	2zŧâ	isgij	isgi
61.	v m ĝn	ĭť	ĭťĭ	in	ini	îŧ	îŧî	gin	gini
62.	v m viv-n	đť	đťĭ	en	eni	âŧ	âŧî	en	eni
63.	v mn	ĥđ	ĥđ	sgŭ	sgi	yâ	yâ	sgŭ	sgi
64.	v pn mn	spxť	spxťĭ	sgin	sgini	zb2ŧ	zb2ŧî	sgin	sgini
65.	v viv-n	ĥĭ:	ĥĭ:	hi:j	hi:	yî:	yî:	hi:j	hi:

Ŭĭhĭđo Ĝihigao Wîyđo Aqiĝauo

kiu aperas en la ĉeroka lingvo antaŭ konsonanto); c.a.v. = ĉeroka antaŭ vokalo (la formo kiu aperas en la ĉeroka lingvo antaŭ vokalo).

mi uzos la jenajn malgrandigojn: **i = ili; in =ilin; m = mi; mn = min; p= pi; pn = pin; v = vi; vĉ = vi ĉiuj; v2 = vi ambaŭ; vn = vin; vn ĉn = vin ĉiujn; vn 2 = vin ambaŭ.**

objekto→ / subjekto ↓	1s	2s	3s nur viv	3s nur neviv	3s viv aŭ neviv	1 duopo inkl.	1 duopo eksk.	1 triopo aŭ pli inkl.	1 triopo aŭ pli eksk.	2 duopo	2 triopo aŭ pli
1s		* ŭx	* ŭĭ:	* ŭĭ						* stw	* ĭŭq
2s	* ĥa		* ĥĭ:	* ĥ ĥĭ			* spxt spxtĭ		* xstȼ		
3s	* ŭĭ	* ĥĭ			* ȼ, ĝȼ, 1ȼ sȼ, ŝȼ	* ĭt ĭtĭ	* xst xstĭ	* ĭz ĭzĭ	* xŭ xŭĭ	* sfw	* q
1 duopo inkl.			* at atĭ	* ĭt ĭtĭ							
1 duopo eksk.		* spx			* xst xstĭ					* spw	* ȼŭq
1 triopo aŭ pli inkl.			* ȼz ȼzĭ	* ĭz ĭzĭ							
1 triopo aŭ pli eksk.		* xŭx			* xŭ xŭĭ					* xŭw	* xŭq
2 duopo	* skwt skwtĭ		* ȼsfw	* sfw			* spwt spwtĭ		* wstȼ		
2 triopo aŭ pli	* qskȼ		* ȼcq	* q			* qpkȼ		* qstȼ		
3 triopo aŭ pli dif.	ĉȼ	tx			ĉ ĉĭ	ĉĭĉ ĉĭĉĭ	ĉxsĉ ĉxsĉĭ	ĉĭz ĉĭzĭ	ĉxŭ ĉxŭĭ	ĉw	ĉq
3 triopo aŭ pli nedif.	xtȼ	xĉx			xĉ xĉĭ	xĉĭĉ xĉĭĉĭ	xĉxsĉ xĉxsĉĭ	xĉĭz xĉĭzĭ	xĉxŭ xĉxŭĭ	xĉw	xĉq
3 triopo aŭ pli nedif. aŭ dif.	*	*			*	*	*	*	*	*	*

* La asterisko troviĝas en ĉiu kubo en kiu troviĝus ĉ-a paro de profiksoj se la tabelo estus por ĝihigao aŭ agiĝauo. Notu ke estas 50 asteriskoj. 50 plus 9 (oni-formoj) plus 4 (ĝȼ,ĝŝȼ;1ȼ,1ŝȼ;sȼ,sŝȼ;ŝȼ,ŝŝȼ) plus 2 (la pluralaj formoj jȼ,jŝȼ,vȼ,vŝȼ)=65=la nombro da profiksoj kiuj listiĝas sur "La Tabelo Je Profiksoj". Determini ŭĭyĭŝanon prenu la ŭĭĥĭȼanon kaj: A. Nazaligu la vokalojn, B. Faru nenion pli al ĝȼ, 1ȼ, sȼ, kaj ŝȼ ol nazaligi la vokalojn, C. Ŝanĝu ŭ al ŭ; ĥ al y; ẑ al ž, Ĉ. Ŝanĝu la ceterajn konsonantojn al siaj voĉaj (voĉ-kord-vibraj) versioj: ĉ→ĝ; f→v; k→g; p→b; s→z; t→d; ĵ→ŭ. La rezulto estas la ŭĭyĭŝano. Viv=vivulo; inkl.=inklude la alparolaton; eksk.= eksklude la alparolaton; dif=difina; nedif=nedifina (onia); 1=unua persono 2=dua persono; 3=tria persono; s=singulare.

LA TABELO JE ŬĬĥĭȼO

Romia Poaboco: La Fundamento de Po verkiĝas ĉefe en romia poaboco. La aboco de Romia Poabpco estu: a â ȧ b ƀ c ĉ d e ê f g ĝ h ĥ ı ĭ ĭ: ĭ î î: ĭ j ĵ k ķ l m m̆ n ň o ô p ƿ s ŝ t ť ŧ u ŭ ŭ v z ẑ ž q ɋ ɋ̂ ɋ̌ w ẇ ŵ ẅ x ẋ y 2 2́. La romiaj majuskloj estu: A Â Ȧ Ⱥ B Ɓ C Ĉ D E Ê F G Ĝ H Ĥ I Ĭ Ĭ: Ĭ Ĭ Î: Ĭ J Ĵ K Ķ L M M̆ N Ň O Ô P Ƿ S Ŝ T Ť Ŧ U Ŭ Ŭ V Z Ẑ Ž Q Ɋ Ɋ̂ Ɋ̌ W Ẇ Ŵ Ẅ X Ẋ Y 2 2́.

Araba Poaboco estas sama kiel romia poaboco escepte ke oni anstataŭigu la jenajn terojn per la jenaj simboloj aŭ arabaj ciferoj: ẑ=3, î=4, â=5, ť=6, ȧ=7, ƿ=8, ŝ=9, ž=%, ĭ=), ĭ=(, î=], ĭ=[, ẇ=$, ẋ=&, ẋ=|, 2́= 1/2, ɋ= =, ɋ̂=+, ɋ̌=#.

1Ĝ,**a**,a;2Ĝ,**aj**,aj;3Ĝ,**ajn**,ajn;4Ĝ,**an**,an;1E,**ant**,ant;1F,**as**,as;2E,**at**,at;1h,**â**,as anta;o01,**âĉ**, malbone (aĉe);2h,**âoĉa**,as nun ota;3h,**âoz**,as nun onta;2F,**âŝ**,nun as;4h,**âta**,as nun ata; 5h,**ĵ**,as inta;1C,**ĵb**,el ili;1D,**ĵbs**,sub;2D,**ĵc**,nur;1Ĉ,nN1,**ĵcĭk**,ĉirkaŭ,ĉirkaŭ tio;2C,**ĵd**, da;nN2,2Ĉ,**ĵdiĵ**,adiaŭe,adiaŭ;1Ĉ,**ĵdo**,don(s);2Ĉ,**ĵfa**,far(s);3D,**ĵĝ**,ĝis;3Ĉ,**ĵha**,hav(s); 1Ĥ,1j,**ĵk**,kaj,kaj;2Ĥ,2j,**ĵkaŭ**,kaj/aŭ,kaj/aŭ;1i,1H,**ĵks**,kaj kio se,kaj kio se;4D,**ĵksteĵ**, ekster;1B,**ĵl**,la;1Ĉ,**ĵldo**,don(la)(s);2Ĉ,**ĵlfa**,far(la)(s);3Ĉ,**ĵlha**,hav(la)(s);3j,3H,**ĵlie**, se ne alie,se ne alie;4Ĉ,**ĵlpo**,port(la)(s);5Ĉ,**ĵlpre**,pren(la)(s);6Ĉ,**ĵlri**,ricev(la)(s); 7Ĉ,**ĵlse**,send(la)(s);8Ĉ,**ĵltro**,trov(la)(s);9Ĉ,**ĵluz**,uz(la)(s);5D,**ĵm**,dum;3Ĉ,nN3,**ĵnkaŭ**,ankaŭ, ankaŭ;6D,**ĵns**,sen;4Ĉ,nN4,**ĵntaŭ**,antaŭ,antaŭ tio;5Ĉ,nN5,**ĵntaŭol**,antaŭ ol,antaŭ ol tiam/tio; 2H,2i,**ĵp**,kaj kio pri,kaj kio pri la fakto ke;4Ĉ,**ĵpo**,port(s);5Ĉ,**ĵpre**,pren(s);7D,**ĵpud**,apud; 6Ĉ,**ĵri**,ricev(s);8D,**ĵrs**,sur;1a,**ĵs**,la saman aferon denove;7Ĉ,**ĵse**,send(s);9D,**ĵst**,post;10D, **ĵt**,tra;8Ĉ,**ĵtro**,trov(s);6h,**ĵta**,as ita;9Ĉ,**ĵuz**,uz(s),4Ĥ,4j,**ĵv**,aŭ,aŭ;11D,**ĵz**,en;ĥ1,**b**,almovo al la parolanto;ĥ1,**ba**,almovo al la parolanto;nN6,6Ĉ,**baldaŭ**,baldaŭ,baldaŭ;a1,**be**,eble;**A1,bê**,eble; a1,**beĉa**,eble ĉar;A1,**bêcu**,eble ĉar;a1,**bese**,eble se,A1,**bêsê**,eble se;o02,**bô**,bone;ĥ2,**bu**, alfrontante al la parolanto;Ĥ1,**bu**,almovo al la parolanto;nN6,6Ĉ,**bu1du**,baldaŭ,baldaŭ;5Ĥ,**bŭ** bone;5Ĥ,**bŭ**,bone;3i,3H,**ĉ**,ĉu,ĉu;a2,**ĉa**,ĉar;a2,**ĉabe**,ĉar eble;a2,**ĉase**,ĉar se;C10,**ĉĵ**,ĉi tiu; C11,**ĉĵ**,ĉi tiun;2B,**Ĉĵ**,Sinjor(in)o(por bebo);C11,**ĉĵ**,ĉi tiun;3i,3H,**ĉuĉ**,ĉu,ĉu;A2,**ĉu**,ĉar;A2, **ĉubê**,ĉar eble;A2,**ĉuse**,ĉar se;C12,**ĉx**,ĉi tiuj;C13,**ĉ2**,ĉitiujn;2B,**Ĉx**,Sinjor(in)oj(por beboj); i1,**d**,distanca pozicio;3B,**Dĵ**,Doktor(in)o;i1,**di**,distanca pozicio;I1,**dĭ**,distanca pozicio;1L1 **dum**,dum,3B,**Dx**,Doktor(in)oj;5Ĝ,**e**,e;6Ĝ,**en**,en;7Ĝ,**es**,es;7h,**êb**,r-e is;8h,**êbîta**,r-e is ita;9h, **êbiz**,r-e is inta;10h,**êboĉa**,r-e is ota;11h,**êboz**,r-e is onta;12h,**êbta**,r-e ita;13h,**êbqtu**,r-e is tuj onta;14h,**êbqtuta**,r-e is tuj ota;3F,**êp**,r-e is;ĉ1,**f**,formovo;ĉ2,**fa**,alfrontante for de la parolanto;g1,**fl**,flanke;g1,**fla**,flanke;G1,**flu**,flanke;ĉ1,**fo**,formovo;ĉ1,**fx**,formovo;6Ĥ,**hĵ**, sed;6Ĥ,**hx**,sed;5j,**ĥ2**,sed;15h,4F,**i**,i,i;nN7,7Ĉ,**ieĵntaŭ**,ie antaŭ tio/tie,ie antaŭ;nN7,7Ĉ, **iexntx**,ie antaŭ tio/tie,ieantaŭ;nN8,8Ĉ,**ihĵ**,hieraŭ,hieraŭ;nN8,8Ĉ,**ihx**,hieraŭ,hieraŭ;3E,**int**, int;12D,**intĵ**,inter;12D,**intx**,inter;5F,**is**,is;4E,**it**,it;16h,**ĭ**,jus is;3A,**ĭf**,falsa;17h,**ĭîta**,jus is ita;18h,**ĭîz**,jus is inta;1A,**ĭlp**,plensanga;19h,**ĭoĉa**,jus is ota;20h,**ĭoz**,jus is onta;10Ĉ, 6F,**ĭp**,parol,jus is;21h,**ĭtâ**,jus ita;2A,**ĭv**,vera;h1,**j**,rektobjekt-pluralo neviva;h1,**jo**, rektobjekt-pluralo neviva;h1,**joj,jojo**,rektobjekt-pluralo neviva(nevivulojn je nevivuloj); h1,**jov,jovo**,rektobjekt-pluralo neviva (nevivulojn je vivuloj);H1,**jx**,rektobjekt-pluralo neviva;H1,**jxjx**,vidu jojo;H1,**jxvx**,vidu jovo;f1,**ĵ**,jam;f1,**ĵa**,jam;F1,**ĵu**,jam;c1,**ka**,tia kia;**c2,kâ**, tian kian;ĵ1,**kde**,ekde;J1,**kdê**,ekde;c3,C3,**kê**,ke,**[illegible]**;c4,**ki**,tiel kiel;C4,**kĭ**,tiel kiel;c5,**ko**, tio kio;nN9,9Ĉ,**kontrĵ**,kontraŭ tio,kontraŭ;nN9,9Ĉ,**kontrx**,kontraŭ tio,kontraŭ;c6,**kô**,tion kion;c7,**ku**,tiu kiu;c8,**kŭ**,tiun kiun;10Ĉ,**kŭĵ**,ankoraŭ;nN10,**kŭo**,ankoraŭ;10Ĉ,**kŭx**,ankoraŭ; 11Ĉ,nN11,**kvazĵ**,kvazaŭ,kvazaŭ;nN11,11Ĉ,**kvazx**,kvazaŭ,kvazaŭ;1L2,**kv2n**,kvankam;C7,**kq**,tiu kiu;C8,**kq̆**,tiun kiun;C1,**ku**,tia kia,C2,**kû**,tian kian;C5,**kx**,tio kio;3C,**kxlkxd**,kelke da; C6,**k2**,tion kion;13D,**krôm**,krom;13D,**krom**,krom;nN12,12Ĉ,**laŭ**,laŭ tio,laŭ;nN12,12Ĉ,**lxŭ**,laŭ tio,laŭ;c9,**ma**,tiam kiam;nN13,13Ĉ,**malgrĵ**,malgraŭ tio,malgraŭ;5C,**multĵd**,multe da;pP2,**mem**, mem;14Ĉ,**almĵ**,almenaŭ;nN14,**almo**,almenaŭ;14Ĉ,**almx**,almenaŭ;c9,**mu**,tiam kiam;13Ĉ,nN13,**malgrx**, malgraŭ,malgraŭ,tio;5C,**multxd**,multe da;nN15,15Ĉ,**malĵntĵ**,malantaŭ tio,malantaŭ;4C, **malmultĵd**,malmulte da;14D,**malproksm**,malproksime de;4C,**malmultxd**,malmulte da;14D, **malproksx**,malproksime de;nN15,15Ĉ,**malxntx**,malantaŭ tio,malantaŭ;d1,**na**,neniam;rR4, **nq**,nur;D1,**nu**,neniam;mM1,**n2**,ne;7Ĥ,**ĥĵ**,nu(do);8Ĥ,**ĥĵbo**,nu(do)bone;6j,**ĥô**,nu(do);7j,**ĥôbô**, nu(do)bone;7Ĥ,**ĥx**,nu(do);8Ĥ,**ĥxbx**,nu(do)bone;8Ĝ,**o**,o;22h,**ob**,os baldaŭ;23h,**obĵa**,ota baldaŭ; 3H,**oĉ**,ĉu;7F,**of**,os;8F,**ofob**,os baldaŭ,9F,**ofoŝt**,os poste;nN16,16Ĉ,**ohĵ**,hodiaŭ,hodiaŭ;nN16, 16C,**ohx**,hodiaŭ,hodiaŭ;24h,**oîta**,os ita;25h,**oiz**,os inta;9Ĝ,**oj**,oj;10Ĝ,**ojn**,ojn;nN17,17Ĉ,**omĵ**, morgaŭ,morgaŭ;nN17,17Ĉ,**omx**,morgaŭ,morgaŭ;11Ĝ,**on**,on;5E,**ont**,ont;26h,**ooĉa**,os ota;27h,**ooz**, os onta;28h,10F,**os**,os,os;29h,**ost**,os poste;30h,**ostîa**,ota poste;31h,**osqtu**,os tuj onta; 32h,**osqtuta**,os tuj ota;6E,**ot**,ot;33h,**oĉa**,ota;4B,**Pĵ**,Profesor(in)o;g1,**pl**,plurfoje;rR1, **plej**,plej;rR2,**pli**,pli;g1,**plo**,plurfoje;rR3,**plu**,plu;G1,**plx**,plurfoje;15D,**prôks**,proksime de;nN18,18Ĉ,**preskĵ**,preskaŭ,preskaŭ;nN18,18Ĉ,**preskx**,preskaŭ,preskaŭ;16D,**pretĵ**,preter;16D **pretx**,preter;15D,**prxks**,proksime de;19Ĉ,**pŭĵ**,apenaŭ;nN19,**pŭo**,apenaŭ;19Ĉ,**pŭx**,apenaŭ;1j, 1I,**pu**,Ĉu vi diris""?,Ĉu vi diris""?;4B,**Px**,Profesor(in)oj;j1,J1,**rê**,re,**[illegible]**;5B,**Sĵ**,Sinjor (in)o;6B,**Sĵĵ**,Altestimata Sinjor(in)o;a3,**se**,se;A3,**sê**,se;pP1,**sîn**,sin;e1,**su**,lasu;17D, **supĵ**,super;17D,**supx**,super,E1,**sq**,lasu;5B,Sx,Sinjor(in)oj;rR5,**tro**,tro;nN20,20Ĉ,**tŭĵ**,anstataŭ ;20Ĉ,**tŭx**,anstataŭ ;1L3,**t2m**,tamen;34h,**ta**,ata;18D,**trĵns**,trans

* 4A, ĭk, kopio; * ke, ke; ** re, re; tŭa, anstataŭ ??

p = plurale; s = singulare; viva = animala; neviva = neanimala

Pardonon la eraron: 'bê' ja aboce devus aperi post 'beĉa.

18D,**trans**,trans;6C,**tut**,tute(ĉiom)de la;35h,**-e is anta**,r-e is anta;36h,**-e is ata**,r-e is ata;37h, P.45
-i,jus is anta;38h,**-ita**,jus is ata;9H,8j,**nu**,nu ĉu,nu ĉu;C14,**tq**,tiu;C15,**tq**,tiun;C16,
tw,tiuj;C17,**tw**,tiujn;6C,**txt**,tute(ĉiom)de la;39h,**-2**,a-e is anta;40h,**-2ta**,a-e is ata;
41h,11F,**u**,u,u;7E,**unt**,unt;42h,**uob**,u baldaŭ;43h,**uost**,u poste;44h,12F,**us**,us,us;45h,**usata**,
us ata;47h,**usaz**,us anta;48h,**usita**,us ita;49h,**usiz**,us inta;50h,**usota**,us ota;51h,**usoz**,us
onta;46h,**usta**,uta;52h,**usqtw**,us tuj onta;53h,**usqtwta**,us tuj ota;13F,**usk**,us;8E,**ut**,ut;pP3,
uya,unu la alian;pP3,**uyx**,unu la alian;h2,**v**,rektobjekt-pluralo viva;h2,**vo**,rektobjekt-
pluralo viva;h2,**voj,vojo**,rektobjekt-pluralo viva (vivulojn je nevivuloj);h2,**vov,vovo**,
rektobjekt-pluralo viva (vivulojn je vivuloj);H2,**vx**,rektobjekt-pluralo viva;H2,**vxjx**,
vidu vojo;H2,**vxvx**,vidu vovo;bB1,**za**,esti(s);bB2,**zq**,estu(s);bB3,**zw**,estu(p);bB4,**zx**,esti(p);
54h,**q**,os anta;1e,19D,**qb**,per,per;2e,20D,**qc**,ĉe,ĉe;3e,21D,**qd**,de,de;4e,22D,**qf**,far,far;
6e,24D,**qg**,pro,pro;7e,25D,**qj**,je,je;8e,26D,**qk**,kun,kun;9e,27D,**ql**,al,al;7C,**qmid**,iom da;8C,
qmetid,iomete da;8C,**qmetxd**,iomete da;10e,28D,**qp**,pri,pri;5E,23D,**qr**,por,por;11e,29D,
qt,el,el;55h,**qta**,os ata;56h,**qtw**,as tuj onta;14F,**qtws**,tuj os;57h,**qtwta**,as tuj ota;1e,
19D,**wb**,per,per;2e,20D,**wc**,ĉe,ĉe;3e,21D,**wd**,de,de;4e,22D,**wf**,far,far;6e,24D,**wg**,pro,pro;7e,
25D,**wj**,je,je;8e,26D,**wk**,kun,kun;9e,27D,**wl**,al,al;10e,28D,**wp**,pri,pri;5e,23D,**wr**,por,por;
11e,29D,**wt**,el,el;58h,**x**,k-e as;1C,**xb**,el ili;1D,**xbs**,sub;2D,**xc**,nur;nN1,1Ĉ,**xĉik**,ĉirkaŭ tio,
ĉirkaŭ;2C,**xd**,da;2Ĉ,nN2,**xdix**,adiaŭ,adiaŭe;1Ĉ,**xdo**,don(p);2Ĉ,**xfa**,far (p);3D,**xg**,ĝis;3Ĉ,**xha**,
hav(p);1Ĥ,1j,**xk**,kaj,kaj;1i,**xks**,kaj kio se;4D,**xkstx**,ekster;2Ĥ,2j,**xkxv**,kaj/aŭ,kaj/aŭ;
1B,**xl**,la;1Ĉ,**xldo**,don(la)(p);2Ĉ,**xlfa**,far(la)(p);3Ĉ,**xlha**,hav(la)(p);3j,3Ĥ,**xlie**,se ne alie,
se ne alie;4Ĉ,**xlpo**,port(la)(p);5Ĉ,**xlpre**,pren (la)(p);6Ĉ,**xlri**,ricev (la)(p);7Ĉ,**xlse**,send
(la)(p);8Ĉ,**xltro**,trov(la)(p);9Ĉ,**xluz**,uz (la)(p);5D,**xm**,dum;21Ĉ,nN21,**xmbx**,ambaŭ,ambaŭ;3Ĉ,
ni **xnkx**,ankaŭ,ankaŭ;6D,**xns**,sen;4Ĉ,nN4,**xntx**,antaŭ,antaŭ tio;5Ĉ,nN5,**xntxol**,antaŭ ol,antaŭ
ol tiam/tio;59h,**xota**, k-e as ota;60h,**xoz**,k-e as onta;2i,**xp**,kaj kio pri la fakto ke;4Ĉ,**xpo**
port(p);5Ĉ,**xpre**,pren(p);7D,**xpud**,apud;6Ĉ,**xri**,ricev(p);8D,**xrs**,sur;1a,**xs**,la samaj aferoj
denove;7Ĉ,**xse**,send(p);9D,**xst**,post;15F,**xs**,k-e as;10D,**xt**,tra;8Ĉ,**xtro**,trov(p);6Ĥ,**xta**,k-e
ata;9Ĉ,**xuz**,uz(p);4j,4Ĥ,**xv**,aŭ,aŭ;11D,**xz**,en;62h,**xqtw**,k-e as tuj onta;63h,**xqtwta**,k-e as
tuj ota;9j,10Ĥ,**ya**,ja,certe,k.a.(fokusilo);ja,certe,k.a.(=fokusilo);9j,10Ĥ,**yx**,ja,certe,
k.a.(fokusilo),ja,certe,k.a.(=fokusilo);64h,**2**,a-e is;1f,**2anma**,antaŭen kaj malantaŭen;
2f,**2cĭk**,ir(-)ĉirkaŭe(-)ante;1d,**ek**,ek;2d,**2fin**,fin;3f,**2f12k**,de flanko al flanko;1Ĉ,**2haz**,
hazarde;65h,**2ita**,a-e is ita;66h,**2iz**,a-e is inta;1g,**2jr**,ir()tien fari(verbagon);1Ĝ,**2lok**,de
loko al loko;67h,**2ota**,a-e is ota;68h,**2oz**,a-e is onta;16F,**2p**,a-e is;1b,**2rĭp**,fojon post
fojo ripete;4f,**2supa**,supren kaj malsupren;2c,**2tĉc**,intence;2Ĝ,**2temp**,de tempo al tempo;5f,
2tiĉi,ien,tien,kaj ĉi tien;69h,**2ta**,a-e ita;3Ĝ,**2val**,ĉe intervaloj;2g,**2ven**,ven()ĉi tienfari
(verbagon);2b,**2qmp**,iom post iom;70h,**2qtw**,a-e is tuj onta;71h,**2qtwta**,a-e is tuj ota;

LA LERNOFOLIO II (aboce laŭ signifo)

1Ĝ,**a**,a;2Ĉ,2Ĉ,**adiaŭ**,adia,xdix;nN2,nN2,**adiaŭe**,adia,xdix;2Ĝ,**aj**,aj;3Ĝ,**ajn**,ajn;9e,27D,9e,
27D,**al**,ql,ql,wl,wl;Ĥ2,**alfrontante al la parolanto**,bu;Ĉ2,**alfrontante for de la parolanto**,
fa;14Ĉ,nN14,14Ĉ,**almenaŭ**,mŭa,mŭe,mŭx;Ĥ1,Ĥ1,Ĥ1,**almovo al la parolanto**,b,ba,bw;6B,6B,
Al-estimata(j)Sinjor(in)o(j),Sxa,Sxx;21Ĉ,nN21,**ambaŭ**,xmbx,xmbx;4Ĝ,**an**,an;3Ĉ,nN3,3Ĉ,nN3,
an ŭ,ankx,ankx,xnkx,xnkx;nN10,10Ĉ,10Ĉ,**ankoraŭ**,kŭo,kŭx,kŭx;20Ĉ,20Ĉ,**anstataŭ**,tŭa,tŭx;
nN20,**anstataŭ tio**,tŭx ;1E,**ant**,ant;4Ĉ,4Ĉ,**antaŭ**,nta,xntx;5Ĉ,5Ĉ,**antaŭ ol**,
nta ol,xntxol;nN5,nN5,**antaŭ ol tiam/tio**,nta ol,xntxol;nN4,nN4,**antaŭ tio**,nta,xntx;1f,
antaŭen kaj malantaŭen,2anma;19Ĉ,nN19,19Ĉ,**apenaŭ**,pŭa,pŭe,pŭx;7D,7D,**apud**,apud,xpud;
1F,**as**,as;1h,**as anta**,âa,5H,**as inta**,a;6h,**as ita**,ata;4h,**as nun ata**,âta;3h,**as nun onta**,âoz;
2h,**as nun ota**,âota;56h,**as tuj onta**,âtw;57h,**as tuj ota**,âtwta;2E,**at**,at;34h,**ata**,ta;64h,
16F,**a-e is**,2,2p;39h,**a-e is anta**,2;40h,**a-e is ata**,2ta;69h,**a-e ita**,2ta;66h,**a-e is inta**,
2iz;65h,**a-e is ita**,2ita;68h,**a-e is onta**,2oz;67h,**a-e is ota**,2ota;70h,**a-e is tuj onta**,2âtw;
71h,**a-e is tuj ota**,2âtwta;4Ĥ,4j,4j,4Ĥ,**aŭ**,av,av,xv,xv;6Ĉ,6Ĉ,nN6,nN6,**baldaŭ**,bald,bx1dx,
bald,bx1dx;oo2,5Ĥ,5Ĥ,**bone**,bĉ,bĉ,bx;a2,A2,**ĉar**,ĉa,ĉw;a2,A2,**ĉar eble**,ĉabe,ĉwbe;a2,A2,**ĉar
se**,ĉase,ĉwse;2e,20D,2e,20D,**ĉe**,qc,qc,wc,wc;3ĝ,**ĉe intervaloj**,2val;1Ĉ,1Ĉ,**ĉirkaŭ**,ĉĉik,xĉĭk;
nN1,nN1,**ĉirkaŭ tio**,ĉĉik,xĉĭk;C10,**ĉi tiu**,ĉa;C12,**ĉi tiuj**,ĉx;C13,**ĉi tiujn**,ĉ2;C11,**ĉi tiun**,ĉa;
3i,3H,3i,3H,3H,**ĉu**,ĉ,ĉ,ĉuĉ,ĉuĉ,oĉ;1ĵ,1I,**ĉu vi diris""?**,ww,ww;2C,2C,**da**,ad,xd;3e,21D,3e,
21D,**de**,qd,qd,wd,wd;3f,**de flanko al flanko**,2f12k;1ĝ,**de loko al loko**,21ok;2ĝ,**de tempo al
tempo**,2temp;i1,i1,I1,**distanca pozicio**,d,di,dĭ;3B,3B,Doktor(in)o(j),Da,Dx;1Ĉ,**don(s)**,ado;1Ĉ
don(p),xdo;1Ĉ,**don(la)(s)**,a1do;1Ĉ,**don (la)(p)**,x1do;5D,5D,1L1,**dum**,am,xm,dum;5Ĝ,**e**,e;a1,

Jen ekzemploj: kata k = kaj kato kat2k = kaj katojn
katxk = kaj katoj katql = al kato
kat^k = kaj katon katwl = al katoj

A1,**eble**,be,bê;a1,A1,**eble ĉar**,beĉa,bêĉw;a1,A1,**eble se**,bese,bêsê;1d,**ek**,2ek;ĵ1,Ĵ1,**kde**,kde,kdê;4D,4D,**ekster**,ĝksta,xkstx;11e,29D,11e,29D,**el**,qt,qt,wt,wt;1C,1C,**el ili**,ĝb,xb,11D,11D,**en**,ĝz,xz;6Ĝ,**-en**,-en;7Ĝ,**es**,es;bB1,**esti(s)**,zĝ;bB4,**esti(p)**,zx;bB2,**estu(s)**,zq;bB3,**estu(p)**,zw;3A,**falsa**,ĭf;4e,22D,4e,22D,**far**,qf,qf,wf,wf;2ĉ,**far(s)**,ĝfa;2ĉ,**far(p)**,xfa;2ĉ,**far(1a)(s)**,ĝ1fa;2ĉ,**far (1a)(p)**,x1fa;2d,**fin-1a(radiko)-adon**,2fĭn;g1,g1,G1,**flanke**,f1,f1a,f1w;1b,**fojon post fojo ripete**,2rĭp;ĉ1,ĉ1, Ĉ1,**formovo**,f,fo,fx;3D,3D,**ĝis**,ĝĝ,xĝ;3ĉ,**hav(s)**,ĝha;3ĉ,**hav(p)**,xha,3ĉ,**hav(1a)(s)**,ĝ1ha;3ĉ,**hav (1a)(p)**,x1ha;1c,**hazarde**,2haz;nN8,nN8,8ĉ,8ĉ,**hieraŭ**,ihĝ,ihx,ihĝ,ihx;nN16,nN16,16ĉ,16ĉ,**hodiaŭ**,ohĝ,ohx,ohĝ,ohx;15h,4F,**i**,i,i;7ĉ,7ĉ,**ie antaŭ**,ieĝntĝ,iexntx;nN7,nN7,**ie antaŭ tio/tie**,ieĝntĝ,iexntx;5f,**ien,tien, kaj ĉi tien**,2tiĉi;3E,**int**,int;2c,**intence**,2tênc;12D,12D,**inter**,intĝ,intx;7ĉ,7ĉ,**iom da**,qmĝd,qmxd;2b,**iom post iom**,2qmp;8C,8C,**iomete da**,qmetĝd,qmetxd;2f,**ir(-) ĉirkaŭe (-)ante**,2ĉiĝ;1g,**ir() tien fari 1a (verbagon)**,2jr;5F,**is**,is;4E,**it**,it;10Ĥ,10Ĥ,9j,9j,**ja,certe,k.a.(fokusilo)**,yĝ,yx,yĝ,yx;f1,f1,F1,**jam**,ĵ,ĵa,ĵw;7e,7e,25D,25D,**je**,qj,wj,qj,wj;16h,6F,**jus is**,ĭ,ĭp;37h,**jus is anta**,ĭi;38h,**jus is ata**,ĭita;18h,**jus is inta**,ĭiz;17h,**jus is ita**,ĭita;20h,**jus is onta**,ĭoz;19h,**jus is ota**,ĭoĉa;21h,**jus ita**,ĭta;1Ĥ,1Ĥ,1j,1j,**kaj**,ĝk,xk,ĝk,xk;2Ĥ,2Ĥ,2j,2j,**kaj/aŭ**,ĝkĝv,xkxv,ĝkĝv,xkxv;2H,**kaj kio pri**,ĝp,xp;2i,2i,**kaj kio pri 1a fakto ke**,ĝp,xp;1i,1H,2H,1i,**kaj kio se**,ĝks,ĝks,xks,xks;c3,C3,**ke**,ke,kê;3C,**kelke da**,kx1kxd;9ĉ,9ĉ,**kontraŭ**,kontrĝ,kontrx;nN9,nN9,**kontraŭ tio**,kontrĝ,kontrx;13D,13D,**krom**,krĝm,krxm;8e,8e,26D,26D,**kun**,qk,wk,qk,wk;58h,15F,**k-e as**,x,xŝ;60h,**k-e as onta**,xoz;59h,**k-e as ota**,xoĉa;61h,**k-e ata**,xĉa;62h,**k-e as tuj onta**,xĝtw;63h,**k-e as tuj ota**,xĝtwĉa;1L2,**kvankam**,kv2n;11ĉ,11ĉ,nN11,nN11,**kvazaŭ**,kvĝzĝ,kvxzx,kvĝzĝ,kvxzx;1B,1B,**la**,ĝ1,x1;1a,1a,**la saman aferon denove**,ĝs,xs;e1,E1,**lasu**,su,sq;12ĉ,12ĉ,**laŭ**,1aŭ,1xŭ;nN12,nN12,**laŭ tio**,1aŭ,1xu;15ĉ,15ĉ,**malantaŭ**,mĝlĝntĝ,mx1xntx;nN15,nN15,**malantaŭ tio**,mĝlĝntĝ,mx1xntx;o01,**malbone (aĉe)**,âĉ;13ĉ,13ĉ,**malgraŭ**,mĝlgrĝ,mx1grx;nN13,nN13,**malgraŭ tio**,mĝlgrĝ,mx1grx;4C,4C,**malmulte da**,mĝlmĝltĝd,mx1mx1txd;14D,14D,**malproksime de**,mĝlprĝks,mx1prxks;pP2,**mem**,mem;nN17,nN17,17ĉ,17ĉ,**morgaŭ**,omĝ,omx,omĝ,omx;5C,5C,**multe da**,mĝltĝd,mx1txd;mM1,**ne**,n2;d1,D1,**neniam**,na,nw;9Ĥ,8j,**nu ĉu**,ĉu,ĉu;7Ĥ,7Ĥ,6j,**nu (do)**,nĝ,nx,nô;8Ĥ,8Ĥ,7j,**nu (do) bone**,nĝbĝ,nxbx,nôbô;2F,**nun as**,âŝ;2D,2D,rR4,nĝ,xc,xc,nĝ;8Ĝ,**o**,o;9Ĝ,**oj**,oj;10Ĝ,**ojn**,ojn;11Ĝ,**on**,on;5E,**ont**,ont;7F,28h,10F,**os**,of,os,os;54h,**os anta**,q;55h,**os ata**,qĉa;22h,8F,**os baldaŭ**,ob,ofob;24h,**os ita**,oita;25h,**os inta**,oiz;27h,**os onta**,ooz;26h,**os ota**,ooĉa;9F,29h,**os poste**,ofoŝt,ost;31h,**os tuj onta**,osĝtw;32h,**os tuj ota**,osĝtwĉa;6E,**ot**,ot;33h,**ota**,oĉa;23h,**ota baldaŭ**,obĉa;30h,**ota poste**,ostĉa;10ĉ,**parol**,ĭp;1e,1e,19D,19D,**per**,qb,wb,qb,wb;rR1,**plej**,plej;1A,**plensanga**,ĭ1p;rR2,**pli**,pli;rR3,**plu**,p1u;ĝ1,ĝ1,Ĝ1,**plurfoje**,p1,p1o,p1w;5e,5e,23D 23D,**por**,qr,wr,qr,wr;4ĉ,**port(s)**,ĝpo;4ĉ,**port(p)**,xpo;4ĉ,**port(1a)(s)**,ĝ1po;4ĉ,**port(1a)(p)** x1po;9D,9D,**post**,ĝst,xst;5ĉ,**pren (s)**,ĝpre;5ĉ,**pren (p)**,xpre;5ĉ,**pren(1a)(s)**,ĝ1pre;5ĉ,**pren (1a)(p)**,xp1re;18ĉ,18ĉ,nN18,nN18,**preskaŭ**,preskĝ,preskx,preskĝ,preskx;16D,16D,**preter**,pretĝ,pretx;10e,10e,28D,28D,**pri**,qp,wp,qp,wp;6e,6e,24D,24D,**pro**,qĝ,wĝ,qĝ,wĝ;15D,15D,**proksime de**,prĝks,prxks;3F,7h,**r-e is**,êp,êb;35h,**r-e is anta**,êb;36h,**r-e is ata**,êbĉa;9h,**r-e is inta**,êbiz;8h,**r-e is ita**,êbita;11h,**r-e is onta**,êboz;10h,**r-e is ota**,êboĉa;13h,**r-e is tuj onta**,êbĝtw;14h,**r-e is tuj ota**,êbĝtwĉa;12h,**r-e ita**,êbĉa;j1,J1,**re**,re,rê;h1,h1,H1,**rektobjekt-pluralo neviva**,j,jo,jx;h1,h1,H1,**rektojbekt-pluralo neviva(nevivulojn je nevivuloj)**,joj,jojo,jxjx;h1,h1,H1,**rektobjekt-pluralo neviva(nevivulojn je vivuloj)**,jov,jovo,jxvx;h2,h2,H2,**rektobjekt-pluralo viva**,v,vo,vx;h2,h2,H2,**rekt-objekt-pluralo viva(vivulojn je nevivuloj)**,voj,vojo,vxjx;h2,h2,H2,**rektobjekt-pluralo viva(vivulojn je vivuloj)**,vov,vojo,vxvx;6ĉ,**ricev (s)**,ĝri;6ĉ,**ricev (p)**,xri;6ĉ,**ricev (1a)(s)**,ĝ1ri;6ĉ,**ricev (1a)(p)**,x1ri;a3,A3,**se**,se,sê;3Ĥ,3Ĥ,3j,3j,**se ne alie**,alĭe,x1ĭe,ĝlĭe,x1ĭe;6Ĥ,6Ĥ,5j,**sed**,nĝ,nx,nô;6D,6D,**sen**,ĝns,xns;7ĉ,**send(s)**,ĝse;7ĉ,**send(p)**,xse;7ĉ,**send(1a)(s)**,ĝ1se;7ĉ,**send(1a)(p)**,x1se;pP1,**sin**,sin;5B,5B,**Sinjor(in)o(j)**,Sĝ,Sx;2B,2B,Sinjor(in)o(j)(por bebo(j)),Cĝ,Cx;1D,1D,**sub**,ĝbs,xbs;17D,17D,**super**,supĝ,supx;4f,**supren kaj malsupren**,2suma;8D,8D**sur**,ĝrs,xrs;1L3,**tamen**,t2m;c1,C1,**tiakia**,ka,kw;c9,C9,**tiamkiam**,ma,mw;c2,C2,**tiankian**,kâ,kŵ;c4,C4,**tielkiel**,ki,kĭ;c5,C5,**tiokio**,ko,kx;c6,C6,**tionkion**,kô,k2;c7,C7,**tiukiu**,ku,kq;c8,C8,**tiumkium**,kû,kq̂;10D,10D,**tra**,ĝt,xt;18D,18D,**trans**,trĝns,trxns;rR5,**tro**,tro;8ĉ,**trov(s)**,ĝtro;8ĉ,**trov(p)**,xtro;8ĉ,**trov(1a)(s)**,ĝ1tro;8ĉ,**trov(1a)(p)**,x1tro;14F,**tuj os**,ĝtwŝ;6C,6C,**tute(ĉiom)de 1a**,ĝt,ĝxt;C11,**tiu**,tq;C11,**tiun**,tq̂ 41h,10F,**u**,u;42h,**ubaldaŭ**,uob;43h,**u poste**,uost;pP3,pP3,**unu la alian**,uyĝ,uyx;7E,**unt**,unt;13F,44h,12F,**us**,ûŝk,us,us,47h,**us anta**,usaz;45h,**us ata**,usaĉa;49h,**us inta**,usiz;48h,**us ita**,usiĉa;51h,**us onta**,usoz;50h,**us ota**,usoĉa,52h,**us tuj onta**,usĝtw;53h,**us tuj ota**,usĝtwĉa;8E,**ut**,ut;46h,**uta** usĉa;9ĉ,**uz(s)**,ĝuz;9ĉ,**uz(p)**,xuz;9ĉ,**uz(1a)(s)**,ĝ1uz;9ĉ,**uz(1a)(p)**,x1uz;2g,**ven() ĉi tien fari 1a(verbagon)**,2ven;2A,**vera**,ĭv;

*4A, kopio, ik;

a-e = atestite = persone atestita far la paralanto
r-e = raportite = ne persone atestita far la paralanto (onidirite)
k-e = kutime = ne neore nun

PREFIKSOJ

LA TABELO JE LA BLOKA ORDO DE PO (la unua paĝo el 3 paĝoj)

a	A	bB	c	C	ĉ	Ĉ	d	D	e	E
a1.be .eble.	A1.bê .eble.	bB1.z/.esti(s).	c1.ka.	C1.kw.tiakia*	.ĉ1.f	.Ĉ1.fx.	d1.na.	D1.nw.	e1.su	.E1.sq
.beĉa.	.bêĉŭ.	.bB2.zq.estu(s).	c2.kâ.	C2.kŭ.tiankian.	.fo.	. .	neniam	. .	lasu	
.bese.	.bêsê.	.bB3.zw.estu(p).	c3.ke.	C3.kê.ke	formovo	.		.		
a2.ĉa	.A2.ĉŭ .ĉar	.bB4.zx.esti(p).	c4.ki.	C4.kĭ.tiel kiel.	for de la.					
.ĉabe.	.ĉŭbê.	.s.=singulare	c5.ko.	C5.kx.tiokio	parolanto.					
.ĉase.	.ĉŭsê.	.p.=plurale	c6.kô.	C6.k2.tionkion.						
a3.se	.A3.sê .se	.	c7.ku.	C7.kq.tiukiu						
			c8.kû.	C8.kq̂.tiunkiun.						
			c9.ma.	C9.mw.tiamkiam.						

** C10.ĉ/,ĉi tiu:C11.ĉ//,ĉi tiun:
C12.ĉx,ĉi tiuj:C13.ĉ2,ĉi tiujn:
C14.tq,tiu:C15.tq̂,tiun:
C16.tw,tiuj:C17.tŭ,tiujn.

f	F	g	G	ĝ	Ĝ	h	H	ĥ	Ĥ	i	I	j	J
f1.ĵ .fa. jam	.F1.ĵw. fla	g1.f1. flanke	G1.f1w.	ĝ1.pl . plurfoje	.Ĝ1.plx.	h1.j .jo. h2.v .vo.	.H1.jx. H2.vx	ĥ1.b .ba. almovo al la parolanto	.Ĥ1.bw.	i1. d. .di. distanca pozicio	.I1.dĭ.	j1.re. re	.J1.rê.

* Aldonu la jenajn formojn;h1.joj, jojo(nevivulojn je nevivuloj); jov,jovo(nevivulojn je vivuloj) .voj,vojo(vivulojn je nevivuloj); j=rektobjekt-pluralo neviva. v=rektobjekt-pluralo viva.

vov,vovo(vivulojn je vivuloj). H1.jxjx,jxvx;H2.vxjx,vxvx.

vivuloj=animaloj

ĵ	Ĵ	kK	lL	mM	nN			
ĵ1.kde. ekde	.Ĵ1.kdê.	La pro-	.1L1.dum	.mM1.n2. ne	.nN1	./ĉĭk	.xĉĭk	.ĉirkaŭ tio
		. fiksejo.	.1L2.kv2n		.nN2	./dix/	.xdix	.adiaŭe
		. Vidu la	.1L3. t2m		.nN3	./nk/	.xnkx	.ankaŭ
		. profiksajn	. dum		.nN4	./nt/	.xntx	.antaŭ tio
		. tabelojn.	.kvankam		.nN5	./nt/ol	.xntxol	.antaŭ ol tiam/tio.
			. tamen		.nN6	.b/ld/	.bxldx	.baldaŭ
					.nN7	.ie/nt/	.iexntx	.ie antaŭ tio/tie
					.nN8	.ih/	.ihx	.hieraŭ
					.nN9	.kontr/	.kontrx	.kontraŭ tio
					.nN10	.kŭo	.	.ankoraŭ
					.nN11	.kv/z/	.kvxzx	.kvazaŭ
					.nN12	.1/ŭ	.1xŭ	.laŭ tio
					.nN13	.m/lgr/	.mxlgrx	.malgraŭ tio
					.nN14	.mŭe	.	.almenaŭ
					.nN15	.m/l/nt/	.mxlxntx	.malantaŭ tio
					.nN16	.oh/	.ohx	.hodiaŭ
					.nN17	.om/	.omx	.morgaŭ
					.nN18	.presk/	.preskx	.preskaŭ
					.nN19	.pŭe	.	.apenaŭ
					.nN20	.tŭa	.	.anstataŭ tio
					.nN21	.xmbx	.	.ambaŭ

* ĉ2.fa,alfrontante for de la parolanto. ĉ3.faf,fafo. *** ĥ2.bu,alfrontante al la parolanto. ĥ3.bub,buba,alfrontante kaj almoviĝante al la parolanto. ĥ2.bq. ĥ3.bqb, bqbw.

oO	pP	rR
oO1.âĉ	.pP1.sin.	.rR1.plej
.oO2.bô	.pP2.mem.	.rR2.pli
malbone	.pP3.uy/.	.rR3.piu
(aĉe)	. .uyx.	.rR4.nq
bone	.	.rR5.tro
	.unu la .	
	.alian .	

SUFIKSOJ

RADIKEJO	a	b	c	ĉ	d	e
La radiko de la vorto estas ĉi tie.	.la./s. .xs. .s=la saman aferon .denove	.1b.2rĭp. .2b.2qmp. .2rĭp=fojon post fojo .ripete.	.1c.2haz. .2c.2têc. .2haz=hazarde .2têc=intence	.1ĉ./do .xdo ./ldo .xldo .don .2ĉ./fa .xfa ./lfa .xlfa .far .3ĉ./ha .xha ./lha .xlha .hav .4ĉ./po .xpo ./lpo .xlpo .port .5ĉ./pre. .xpre. ./lpre. .xlpre. .pren .6ĉ./ri .xri ./lri .xlri .ricev. .7ĉ./se .xse ./lse .xlse .send .8ĉ./tro. .xtro. ./ltro. .xltro. .trov .9ĉ./uz .xuz ./luz .xluz .uz 10ĉ.ĭp . . . .parol	.1d.2ek . .2d.2fĭn. .ek,fin	1e.qb.wb.per. 2e.qc.wc.ĉe . 3e.qd.wd.de . 4e.qf.wf.far. 5e.qĝ.wĝ.pro. 6e.qj.wj.je . 7e.qk.wk.kun. 8e.q1.w1.al . 9e.qp.wp.pri. .10e.qr.wr.por. .11e.qt.wt.el .

Notu ke C1,C2,C7,kaj C8 rajtu ĝnifi ankaŭ plurale ekz. /=tiaj kiaj.

(la dua paĝo el 3 paĝoj)

f
.f.2anma.antaŭen kaj malantaŭen
:f.2ĉĬk .ir(-) ĉirkaŭe (-) ante
3f.2f12k.de flanko al flanko
lf.2suma.supren kaj malsupren
5f.2tiĉi.ien,tien, kaj ĉi tien

g
.1g.2jr..ir() tien fari (verbagon)
.2g.2ven.ven() ĉi tien fari (verbagon)

ĝ
.1ĝ.21ok .de loko al loko
.2ĝ.2temp.de tempo al tempo
.3ĝ.2val .ĉe intervaloj

h

1h.â	.as anta	.27h.ooz	.os onta	.51h.usoz	.us onta		
2h.âoĉa	.as nun ota	.28h.os	.os	.52h.usĝtw	.us tuj onta		
3h.âoz	.as nun onta	.29h.ost	.os poste	.53h.usĝtwĉa	.us tuj ota		
4h.âĉa	.as nun ata	.30h.ostĉa	.ota poste	.54h.ŭ	.os anta		
5h.ŭ	.as inta	.31h.osĝtw	.os tuj onta	.55h.ŭĉa	.os ata		
6h.ŭĉa	.as ita	.32h.osĝtwĉa	.os tuj ota	.56h.ĝtw	.as tuj onta		
7h.êb	.r-e is	.33h.oĉa	.ota	.57h.ĝtwĉa	.as tuj ota		
8h.êbiĉa	.r-e is ita	.34h.ĉa	.ata	.58h.x	.k-e as		
9h.êbiz	.r-e is inta	.35h.ŭêb	.r-e is anta	.59h.xoĉa	.k-e as ota		
0h.êboĉa	.r-e is ota	.36h.ŭêbĉa	.r-e is ata	.60h.xoz	.k-e as onta		
1h.êboz	.r-e is onta	.37h.ŭĬ	.ĵus is anta	.61h.xĉa	.k-e ata		
2h.êbĉa	.r-e ita	.38h.ŭĬĉa	.ĵus is ata	.62h.xĝtw	.k-e as tuj onta		
3h.êbĝtw	.r-e is tuj onta	.39h.ŭ2	.a-e is anta	.63h.xĝtwĉa	.k-e as tuj ota		
4h.êbĝtwĉa	.r-e is tuj ota	.40h.ŭ2ĉa	.a-e is ata	.64h.2	.a-e is		
5h.i	.i	.41h.u	.u	.65h.2iĉa	.a-e is ita		
6h.Ĭ	.ĵus is	.42h.uob	.u baldaŭ	.66h.2iz	.a-e is inta		
7h.Ĭiĉa	.ĵus is ita	.43h.uost	.u poste	.67h.2oĉa	.a-e is ota		
8h.Ĭiz	.ĵus is inta	.44h.us	.us	.68h.2oz	.a-e is onta		
9h.Ĭoĉa	.ĵus is ota	.45h.usaĉa	.us ata	.69h.2ĉa	.a-e ita		
0h.Ĭoz	.ĵus is onta	.46h.usĉa	.uta	.70h.2ĝtw	.a-e is tuj onta		
1h.ĬĉA	.ĵus ita	.47h.usaz	.us anta	.71h.2ĝtwĉa	.a-e is tuj ota		
2h.ob	.os baldaŭ	.48h.usiĉa	.us ita				
3h.obĉa	.ota baldaŭ	.49h.usiz	.us inta				
4h.oiĉa	.os ita	.50h.usoĉa	.us ota				
5h.oiz	.os inta	.r-e=raportite; a-e=persone atestite;					
6h.ooĉa	.os ota	.k-e=kutime(=ne nepre nun)					

r-e = raportite = ne persone atestita far la parolanto (= onidirite); a-e = persone atestita far la parolanto; k-e = kutime = ne nepre nun

ĥ
a afiksoj
or la
ŭ-finaĵaj
ortoj.
ame kiel
loko 'n'

i
.1i.ŭks.xks.kaj kio se
.2i.ŭp .xp .kaj kio pri
. . . .la fakto ke
.3i.ĉ . .ĉu
ĉuĉ .ĉu

j
.1j.ŭk .xk .kaj
.2j.ŭkŭv.xkxv.kaj/aŭ
.3j.ŭlĬe.xlĬe.se ne alie
.4j.ŭv .xv .aŭ
.5j.ĥ2 .sed
.6j.ĥô .nu (do)
.7j.ĥôbô .nu(do) bone
.8j.ŭu .nu ĉu
.9j.yŭ .yx .ja, certe, k.a..
.'yŭ' estas fokusilo

ĵ
.1ĵ.ŭw
.Ĉu vi
.diris""?.

Bonvolu parkeri: bezŭkafafonasuĵaflaplojobubadirekdeŭ(por rilatespidoj kaj polioj, escepte superpoliojn). bêzŭkwfwfxnwsqĵwflwplxjxbqbwdĬrêkdê(por superpolioj kaj espidoj escepte rilatposedespidojn). dumn2ŭĉĬkâĉsinplej. ŭs2rĬp2hazŭdo2ekqb2anma2ŭr2lokâŭĉĬkŭksŭkww → ĵlpalabŭĉĬkabsantasŭĉĬkaŭksŭkww. (por espidoj kaj estipolloj)
(pori: 1. simplaj verboj; 2. polioj escepte estipolloj)

ŭparolŭs2rĬpqr2jrâĉuĉĥ2 (paĝo 7) ĵaplojodifĬĵĬdon2finwlosĝtw (paĝo 30)
ĵžînginstruxs2rĬpwl2tiĉi2ven2ĉuĉĥ2 (paĝo 38) ŭparol2rĬp2venĝ (paĝo 29)
ĵĬverdkŭxa (paĝo 40) ĥĬparol2ĉĬkuost (paĝo 30) ĥĬpĬpxĉ = ĉu vi paroles pei?

Afiksoj por espidoj kaj estipoloj (la tria pago el 3 pagoj)

A	B	C			Ĉ		
1A.ĭ1p.	1B.-a1.	1C.-ab	.xb	.el ili	1Ĉ.-aĉĭk	.xĉĭk	.ĉirkaŭ
2A.ĭv	.x1.	2C.-ad	.xd	.da	2Ĉ.-adia	.xdix	.adiaŭ
plensanga	1a	3C.-kx1kxd	.	.kelke da	3Ĉ.-anka	.xnkx	.ankaŭ
vera	*	4C.-ma1ma1ta.d	.mx1mx1txd	.malmulte da	4Ĉ.-anta	.xntx	.antaŭ
3A.Yf		5C.-ma1ta.d	.mx1txd	.multe da	5Ĉ.-anta.ol	.xntxol	.antaŭ ol
falsa		6C.-ta.t	.txt	.tute(ĉiom) de 1a	6Ĉ.-ba1da	.bx1dx	.baldaŭ
4A.ĭk		7C.-qma.d	.qmxd	.iom da	7Ĉ.-iea.nta	.iexntx	.ie antaŭ
kopio		8C.-qmeta.d	.qmetxd	.iomete da	8Ĉ.-iha	.ihx	.hieraŭ
					9Ĉ.kontra	.kontrx	.kontraŭ
					.10Ĉ.-kŭa	.kŭx	.ankoraŭ
					.11Ĉ.-kva.za	.kvxzx	.kvazaŭ
					.12Ĉ.-1a.ŭ	.1xŭ	.laŭ
					.13Ĉ.-ma1gra	.mx1grx	.malgraŭ
					.14Ĉ.-mŭa	.mŭx	.almenaŭ
					.15Ĉ.-ma1a.nta	.mx1xntx	.malantaŭ
					.16Ĉ.-oha	.ohx	.hodiaŭ
					.17Ĉ.-oma	.omx	.morgaŭ
					.18Ĉ.-preska	.preskx	.preskaŭ
					.19Ĉ.-pŭa	.pŭx	.apenaŭ
					.20Ĉ.-tŭa	.tŭx	.anstataŭ
					.21Ĉ.xmbx	.	.ambaŭ

*2B. Ĉa, Ĉx, Bebo(j); 3B. Da, Dx, Doktoro(j); 4B. Pa, Px, Profesoro(j); 5B. Sa, Sx, Sinjor(in)o(j); 6B. Sa, Sxx, Altestimata(j). Sinjor(in)o(j). Ĉarma bebo

D			
1D.-abs	.xbs	.sub	.
2D.-ac	.xc	.nur	.
3D.-aĝ	.xĝ	.ĝis	.
4D.-akst	.xkstx	.ekster	.
5D.-am	.xm	.dum	.
6D.-ans	.xns	.sen	.
7D.-apud	.xpud	.apud	.
8D.-ars	.xrs	.sur	.
9D.-ast	.xst	.post	.
10D.-at	.xt	.tra	.
11D.-az	.xz	.en	.
12D.inta	.intx	.inter	.
13D.ĸra.m	.ĸrxm	.krom	.
14D.-ma1pra.ks	.mx1prxks	.malproksime de	.
15D.pra.ks	.prxks	.proksime de	.
16D.preta	.pretx	.preter	.
17D.supa	.supx	.super	.
18D.tra.ns	.trxns	.trans	.
19D.qb	.wb	.per	.
20D.qc	.wc	.ĉe	.
21D.qd	.wd	.de	.
22D.qf	.wf	.far	.
23D.qĝ	.wĝ	.pro	.
24D.qj	.wj	.je	.
25D.qk	.wk	.kun	.
26D.ql	.wl	.al	.
27D.qp	.wp	.pri	.
28D.qr	.wr	.por	.
29D.qt	.wt	.el	.

E	F		G	Ĝ
1E.ant.	1F.as	.as	La afiksoj.	1Ĝ.a
2E.at	2F.âŝ	.nun as	por la	2Ĝ.aj
3E.int.	3F.ĉp	.r-e is	aŭ-finaĵaj.	3Ĝ.ajn.
4E.it	4F.i	.i	vortoj	4Ĝ.an
5E.ont.	5F.is	.is	Same kiel	5Ĝ.e
6E.ot	6F.ĭp	.jus is	bloko 'Ĉ'.	6Ĝ.en
7E.unt.	7F.of	.as		7Ĝ.es
8E.ut	8F.ofob	.as baldaŭ		8Ĝ.o
	9F.ofoŝt	.as poste		9Ĝ.oj
	.10F.os	.as		10Ĝ.ojn.
	.11F.u	.u		11Ĝ.on
	.12F.us	.us		
	.13F.uŝk	.us		
	.14F.ĝtwŝ	.tuj os		
	.15F.xŝ	.k-ĉ as		
	.16F.2p	.a-e is		

H	Ĥ	I
1H.-aks.xks.kaj kio se	1Ĥ.-ak .xk .kaj	1I ĵw
2H.-ap .xp .kaj kio pri	2Ĥ.-aka.v.xkxv.kaj/aŭ	Ĉu vi
3H.ĉ . .ĉu	3Ĥ.-alie.xlie.se ne alie	diris""?.
.ĉuĉ. .ĉu	4Ĥ.-a.v .xv .aŭ	
.oĉ . .ĉu	5Ĥ.-ba .bx .bone	
	6Ĥ.ĥa .ĥx .sed	
	7Ĥ.ña .ñx .nu (do)	
	8Ĥ.ña-ba.ñxbx.nu(do)bone	
	9Ĥ.ŭu . .nu ĉu	
	10Ĥ.ya .yx .ja	
	certe,k.a.(=fokusilo)	

Ĝenerale minuskloj blokoj estas por poloj; kaj majuskloj blokoj estas por espidoj. Vidu paĝon 20.

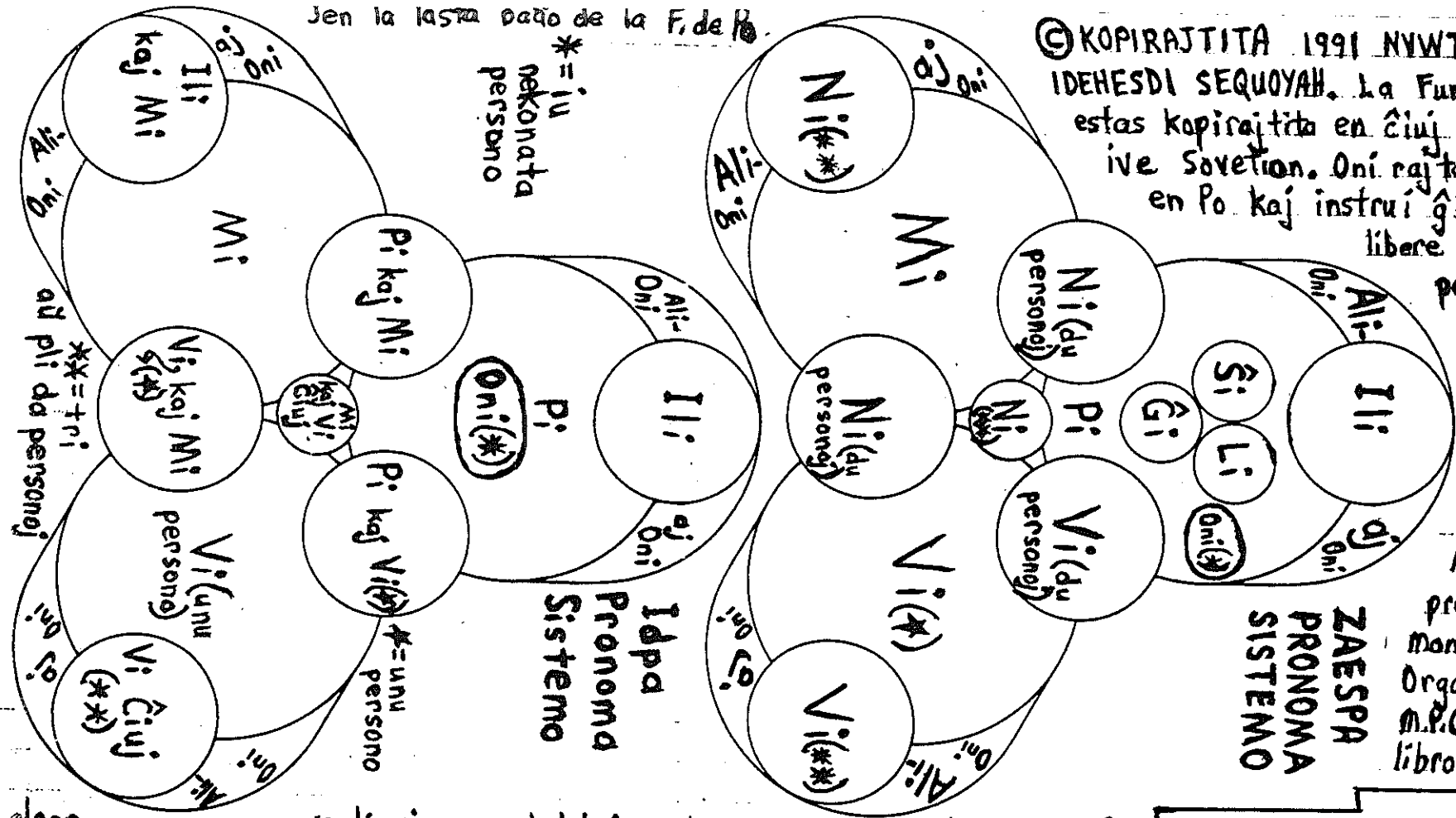

©KOPIRAJTITA 1991 NYWTOHIYADA IDEHESDI SEQUOYAH. La Fundamento de Po estas kopirajtita en ĉiuj landoj inkluzive Sovetion. Oni rajtas libere paroli en Po kaj instrui ĝin. Oni rajtas libere elĉerpi partojn por prelegoj, artikoloj, kaj libroj se oni sendas kopian al mi; sed se oni vendas tion, oni devas sendi 10% de la vendoprezo al mi aŭ al Monda Poliespo Organizaĵo. Mi kaj M.P.O uzos ĝin fari libroservon kun katalogo por vendi vian produktaĵon, kaj deziratan en la F. de Po pro la fakto ke ĝi eldoniĝas en Uŝio. Legu tiujn vortojn en "La Postfundamento" havebla kontraŭ kvin I.R.K, ĉe Wolfgang Steinhauer, Oberau 63, D7800 Freiburg. Germanio. Eblas sendi financan apogon al PC-Amt Dortmund Kto 36562464 for W. Steinhauer (Stichwort Sequoyah). La sola propono de Po kiu ne skribiĝis en la F. de Po estas la propono pri teknikaj terminoj pro manko de helpo. Parkeru le sekvon kiel memorhelpilojn: [= = signifas] ŭïŭrli = mi estas 'Willy' (ŭïli). hïhï mero = vi estas hïmero. La angla pronomo 'they' (ŧej) = ili. La 'th' (ŧ) en 'they' troviĝas en profiksoj kiel 'ŧ(ĵ)', ŧïr2 = ili (a-e) iris. ŭxamâ = mi estas amanta vin (unu personon), (x = vin). stwamâ = mi estas amanta vin ambaŭ (w = vin ambaŭ) (st = speciala duaĵo, mi-vin-aĵo). ĵaplaĉus = ili plaĉus min (a = min). qokâĉ = ĉu vi ĉiuj nun komprenas (q = vi ĉiuj). âzgabat2 = vi ĉiuj batiŝ min (a-e), (zg = vi-min-aĵo). 2zŧeklern2 = pi kaj mi (a-e) eklernis ĝin. ïfïuyaamâ = vi kaj mi estas amantaj unu la alian (ïfï = vi kaj mi). ïlistudx = ili kaj mi (k-e) studas (x = i). xfïdirx = oni (k-e) diras. Bonvenon ïžïsekretqla societo (ž = mi vi ĉiuj) (al nia sekreta). Scipovanto Pad akiru miad sekrete sekretâla mansianon!!

disvastigi Pon. Mi ne estis libera skribi ĉian

©1988 Kopirajtita, Ĉiuj rajtoj rezervitaj BILLY R. Waldon
Ⓡ Poliespo estas registrita marknomo 1988 Billy R. Waldon

LA ĈEROKA ESPERANTISTO

30 MAR 88 (kaj poste)

c/o Max Brande
425 S. New Hampshire.
Los Angeles
CA-90020 US

LA VIOLA TURBANO (EL ĈEROKA LITERATURO)

Ĉi tiu fako de la gazeto portas la nomon "La Viola Turbano" pro la fakto ke Sekvojo (ᏍᏏᏉᏯ) (angle; SEQUOYAH) iam surmetis violan turbanon.

Sekvojo kreis la ĉerokan silabaron. Post tio ĉeroka literaturo komencis flori.

In 1821, la registaranoj de Ĉerokujo, post elprovado, aprobis kaj akceptis silabaron prezentita de sekvojo. Oni povas legi en libroj ke Sekvojo estis la sola homo en monda historio kiu kreis skribsistemon por sia propra popolo. Oni diras ke la Ĉeroka silabaro estas la sola skribsistemo kiu estas la laboro de unu persono. La originala silabaro enhavis neniajn latinajn, grekajn, aŭ cirilajn literojn. Post la triba akcepto, Sekvojo ŝanĝis la originalan silabaron por ke la lingvo estu presita. La presisto ne havis sekvojajn literojn. Li nur havis latinajn, cirilajn, kaj grekajn. La presisto tamen faris kelkajn sekvojajn. Do, plejparto de la reviziita silabaro estas latinaĵoj, cirilaĵoj, grekaĵoj aŭ iaj tordaĵoj de ili. Kelkaj literoj el la originala silabaro tamen troviĝas en la reviziita.

"La Ĉeroka Fenikso" estis la unua indianlingva gazeto en la mondo. Ĝi aperis en 1828, Ĝi presiĝis en la reviziita silabaro. La reviziita silabaro estas ankoraŭ uzata hodiaŭ far ĉerokoj. La originala silabaro ne estas uzata. Oni ĉesis uzi ĝin kiam Sekvojo reviziis ĝin, Ĉi tamen estis la komenco de la afero. Ĝia akcepto ebligis la naskiĝon de ĉeroka literaturo. Jen ĝi. Mi manskribis ĝin ĉi tie de bone legebla fotokopio de rara dokumento skribita de sekvojo mem en sia propra manskribo, kaj subskribita de si. Jen la feto de ĉeroka literaturo. Mi skribis ĝin ĉi tie en la sama ordo de la literoj kiun sekvoj elektis. Ĉi tiu ordo estas nomata "la sekvoja ordo". Fonetike ĝi sekvas la ordon de neniu alfabeto de eŭropa lingvo. Ĝi havas nenian similaĵon al la esperanta alfabeta ordo. Mi supozas ke Sekvojo elektis

©1988 BILLY R. WALDON Ĉi gazeto estas kopirajtita. Ĉiuj rajtoj rezervitaj. Vi tamen rajtas fotokopii ĝin kaj disvastigi ĝin sub la kondiĉo ke se vi vendas ĝin, vi devas 10%-on de la prezo sendi al mi; kaj se estas produktajo ankaŭ 2 kopioj n sendu, ĉi tiun ordon tute arbitre. Almenaŭ, se li havis kialon por ĉi tiu ordo, mi ne scias ĝin. #1p, 2el5

1. 2. 3. 4. 5. 6. 7. 8. 9. 10.

11. 12. 13. 14. 15. 16. 17. 18. 19. 20.

21. 22. 23. 24. 25. 26. 27. 28. 29. 30.

31. 32. 33. 34. 35. 36. 37. 38. 39. 40. 41.

42. 43. 44. 45. 46. 47. 48. 49. 50. 51. 52.

53. 54. 55. 56. 57. 58. 59. 60. 61.

62. 63. 64. 65. 66. 67. 68. 69. 70.

71. 72. 73. 74. 75. 76. 77. 78. 79.

80. 81. 82. 83. 84. 85. 86.

Mi fakte scivolas ĉu estis kialo pro la aboca ordo de Esperanto. La aboca ordo de la angla estas preskaŭ same kiel en E-o. Ekzemple kial oni metis 'a' antaŭ 'b', kaj 'b' antaŭ 'c'. Ĝi aspektas tute arbitra al mi sen logiko kaj sen sistemo. Ĉu mi pli bone estus se oni estus metintaj ĉiujn vokalojn kune kaj ĉiujn konsonantojn kune en fonetika aranĝo laŭ la pozicio de la sono en la buŝo kaj gorĝo. Ĉu la cirila kaj la greka uzas ĉi tiun saman "alfabetan" ordon? Ĉu vi scias pri lingvo kiu ne uzas ĝin? Kiu kreis ĉi-ordon kaj kial ĝi kreiĝis tia? Se vi povas respondi al la supraj demandoj, bonvolu skribi al mi. Mi presos ĝin en la gazeto.

Hodiaŭ inter ĉerokoj oni ne uzas la sekvojan ordon, Oni uzas du ordojn. Unu estas tre sistema fonetika aranĝo kiun mi montros en venonta numero de la gazeto. La dua uzata ordo simple sekvas tiun de la angla. (Daŭrigota)

RUBRIKO PRI POLIESPO; PRI ĈEROKA GRAMATIKO; SIMILAĴOJ INTER LA ĈEROKA KAJ LA ESPERANTA.

[ ] = en la ĉeroka; E] = en E-o; P-o = en P-o; Po = P-o = Poliespo; pe = p-e = poliespe, k.s.; E-o = Esperanto; e-a = esperanta, k.s.

Po estas POLIsinteza ESPERANTO. Ĝi uzas ĉerokajn afiksojn kaj gramatikon kun e-aj radikoj.

Jen kelkaj gravaj difinoj:

Espo 1. Vorto en Po kiu ne estas polio; t.s. vorto kiu havas nek subjekto-prefikson nek subjekt-objekto-afikson; kaj, kiu do, ne enhavas en si mem kaj subjekton kaj verbon. Ekzistas du specoj de espoj: 1. zaespo 2. espido

2 Ĉiuj espoj en la lingvo Po aŭ en parto de ĝi, kiel ekzemple en libro, paĝo, paragrafo, frazo, aŭ fraz parto. = esparo. "La espo kaj la polio estas la du grandaj partoj de Po."

Zaespo 1. Vorto en Po kiu estis uzita de Zamenhof mem. "La zaespoj de Po estas belaj ĉar Zamenhof mem uzis ilin."

2. Vorto en Po kiu ne estis uzita de Zamenhof mem sed kies formo permeseblas laŭ la 16 reguloj de la

1887-a "Gramatiko" de zamenhofa E-o, aŭ la postaj "kompletigoj" far Zamenhof. Ĉi tiuj 16 reguloj havis la nomon "Gramatiko" en la "Fundamento de E-o". En la "Fundamenta Krestomatio" Zamenhof titolis ilin "Plena Gramatiko de Esperanto". Zamenhof ŝajne konsciis pri la mankoj de ĉi tiu gramatiketo. Tial li faris "kompletigojn" en la "Fundamenta Ekzercaro" per ekzemploj kaj formulitaj reguloj. Zamenhof "kompletigojn" plu faris per komentoj en siaj "Lingvaj Respondoj."

3. Ĉiuj espoj en Po aŭ en parto de ĝi, kiel ekzemple en libro, paĝo, paragrafo, frazo, aŭ fraz parto. =zaesparo. "Zaespo de Po montras la estimon kaj respekton kiun Po havas por la "Fundamento de E-o."S

zaespi =diri zaespon aŭ paroli en zamenhofa E-o.

zaespulo = ulo kiu komprenas Pon sed respondas nur en zamenhofa E-o.

Espido 1. Vorto en Po kiu estas nek polio nek zaespo; t.s. vorto kiun Z. mem ne uzis; kaj, kiu havas nek subjekto-prefikson nek subjekto-objekto-prefikson; kaj, tial ne enhavas en si la signifon de kaj subjekto kaj verbo. "La espido [libroĉ] signifas [ĉu libro]-on en la lingvo Po."S

2. Ĉiuj espidoj en la lingvo Po aŭ en parto de ĝi kiel ekzemple en libro, paĝo, paragrafo, frazo, aŭ fraz parto. =espidaro. "Espido de Po nur estas zamenhofa en la senco ke ĝi estas plene en konkordo kun la proponmaniero kiun Zamenhof kreis por fari kaj uzi proponitajn formojn."S "Vortoj en la lingvo Ido, malkiel espido, ofte rompas la "Fundamento de Esperanto"-n ĉar la ekvivalentaj zamenhofaj formoj ofte malpermesatas."S

Espidpolio = e-idp-o; Ĉiuj polioj kaj espidoj en Po aŭ en parto de ĝi, kiel ekzemple, en libro, paĝo, paragrafo, frazo aŭ frazparto. "La espidpolio enhavas la lingvistikajn fenomenojn kiuj igas Pon esti la sola homa inventaĵo kiu multe plirapidigas homan pensadon."S

Polio 1. Vorto en lingvo (speciale Po) kiu estas polisinteza konstruaĵo, kaj do enhavas en si la signifon de subjekto kaj verbo aŭ de subjekto, verbo, kaj objekto; kaj, tial enhavas subjekto-afikson aŭ subjekto-objekto-afikson. "Mi certigas al vi ke ekzistas ses jaraĝaj infanoj kiuj bone, bele, kaj facile uzas kaj komprenas eĉ la plej longajn multsilabajn poliojn." "La opinio natura de multaj anoj de lingvoj kiel la angla ke longaj polioj estas tro kunmetitaj kaj/aŭ multsilabaj por esti bone elparolebloj kaj utilaj estas unu el la grandaj mensaj mitoj pri lingvoj ĉe tiaj lingvanoj." "La anglalingvano dum infanaĝo ne enkapigas (. milojn da mensaj cirkvitoj kaj cerbaj komputoraj programoj utilaj por pritrakti longajn poliojn kiel faras ĉerokaj infanoj."

2. Ĉiuj polioj en lingvo (speciale Po) aŭ en parto de ĝi, kiel ekzemple, en libro, paĝo, paragrafo, frazo, aŭ frazparto. =poliaro. "'Cortez' sciante nek la belecon nek la ekziston de la azteka polio trompe konkeris 'Montezuma'-on denaska mastro de ili." "La vaskoj kiuj alvenis kun la hispanoj fariĝis preskaŭ la solaj eŭropanoj kiuj mense mastris la aztekan polion dank al la polisinteza vaska lingvo."

En la e-a kaj en la ĉ-a, kaj en la pa, oni sufikse esprimas la ason per la vokalo "a": [andi?a] = [ili estas dirantaj ĝin] = [ŭt dira]; la prefiko [an] = [ŭt] signifas [ili]-on; la radiko [di?] = [dir] = [dir]; la sufikso [a] = [as -anta] = [a]. "?" estas glota halto. En la pa kaj la ĉ-a ekzistas 3 fonetikaj elementoj interne de vortoj; 1. konsonantoj 2. vokaloj 3. glotaj haltoj.

Mi treege dankas al ĉiuj kiuj sendis al mi leterojn kaj speciale al tiuj kiuj sendis donacojn al mia leĝa fonduso. Mi pardonpetegas pri la malfrua sendo de ĉi-gazeto. Elkore via,

(C) Ĉi-gazeto estas kopirajtita. Ĉiuj rajtoj rezervitaj. N.A. Ekrojo
Vi tamen rajtas fotokopii ĝin kaj disvastigi ĝin O.T. Obvio
sub la kondiĉo ke se vi vendas ĝin aŭ produktaĵon de ĝi vi devas 10%-on de la prezo sendi al mi. Kopirajtita de BILLY R. WILDON (se produktaĵo enkaŭ 2 kopiojn sendu)

15 APRILO 1988 (kaj poste) **LA ĈEROKA ESPERANTISTO** #2 p1 el 6

© Kopirajtita 1988 BILLY R. WALDON. Ĉiuj rajtoj rezervitaj en ĉiuj landoj
® Poliespo estas registrita marknomo 1988 Billy R. Waldon

LA VIOLA TURBANO (EL ĈEROKA LITERATURO)

(daŭrigata de #1) Kiam mi estis infano, mi loĝis en la kamparo. La plej proksima urbo estis TAHLEQUAH, la ĉefurbo de Ĉerokujo. Ĝi estis 8½ mejloj for. (Dum iom da tempo, mi eĉ loĝis en Tahlequah mem.) Proksimume 4½ mejloj for de mia kampara hejmo estas kampara komunumo nomata "Park Hill" (parka monteto) en la direkto de Tahlequah.

Ĉe "Park Hill" iam loĝis Ĉefo John Ross, Ĉefo de Ĉerokujo. Li loĝis en granda domo kiu povis samtempe dormigi 40 gastojn. Gastoj ofte ĉeestis. Ili dormis kaj babilis kune en la subtegmento.

Sekvojo estis dumviva amiko de Ĉefo John Ross. Iam Sekvojo estis ĉe la domo de Ĉefo Ross samtempe kun alia gasto John Howard Payne, historiisto el la urbo "Tulsa."

Babilante kun Sekvojo en la subtegmento 'Payne' petis al Sekvojo skribi la originalan silabaron kune kun la reviziita silabaro kaj kelke da aliaj aferoj, ekzemple la sekvojan numersistemon. Poste, 'Payne' portis tiujn skribaĵojn hejmen.

Post la morto de Sekvojo, siaj propraj paperoj kaj skribitaĵoj mistere malaperis. Oni timis ke nenio skribita de Sekvojo mem eskapis detruon. Preskaŭ ĉiuj historiistoj kredas ke nenio postrestas de la personaj skribaĵoj de Sekvojo. Ĉi tio klare montriĝas en la sufiĉe multaj libroj en Usono pri ĉeroka kaj indiana historio. En ili ekzistas nenia fotokopio, desegno, aŭ bildo de la originala silabaro de Sekvojo. Fakte, la historiistoj eĉ ne faras unu mencion pri ĝi. Mi supozas ke ili ĉiam supozis ke la silabaro uzata ĉe "La Ĉeroka Feniksо" en 1828 estis la silabaro kiun la tribo akceptis. Aŭ, se ili sciis pri ĝi, ili neniam vidis ĝin, nek

aŭdis pri ekzistanta kopio. Mi agnoskas la fakton tamen ke plejparto de usonaj historiistoj falsigas ĉerokan kaj indianan historion. Ekzemple ili priskribas batalan venkon de blankuloj kiel "venko". Tamen kiam indianoj sukcesas defendi en batalo sian propran nacion kontraŭ invadanta armeo, la historiistoj nomas ĉi tian venkon kiel "masakro". Plejparto de usonaj historiistoj priskribas indianan agon aŭ manieron kiel io 'primitiveca' kaj la ekvivalenta blankula ago aŭ maniero kiel io pli 'supereca' aŭ pli 'civilizita'. Do, povas esti iom da ili kiuj preferus daŭrigi la falsan miton ke Sekvojo ne mem kreis skribsistemon sed pruntepreni ĝin de la angla. (aŭ pro la influo de la angla). Ĉi tiu mito montras la anglalingvajn blankulojn en pli superecan lumon kaj la ĉerokparolantajn ĉerokojn en pli primitivan lumon. Ĉiam estas facila preni la inventajon de alia persono, iom modifi ĝin kaj uzi ĝin; sed la vera genio troviĝas ĉe la originа inventisto kiu <u>kreas</u> kaj ne <u>pruntepreno</u>.

La vero tamen estas, ke Sekvojo kreis skribsistemon, (la originalan silabaron) akceptigis ĝin tute ne eĉ scipovante la anglan. Rimarku ke eĉ ĉe la reviziita silabaro, la latinecaj literoj ne havas la anglajn sonojn. Ekzemple [D]=[a]; [R]=[e]; [T]=[i]; [A]=[go]; [Ꭿ]=[hi]; k.t.p. Sekvojo fakte simple elektis la literojn kiuj plej proksime similis al siaj originalaj laŭ la dezegna formo. Li eĉ tordis kelkajn latinajojn por aspektigi ilin pli proksime al la sekvojaj originalaj.

'Betty Smith', denaska ĉerokparolanto, informis min pri la fakta ekzisto de kopio de la originala silabaro en la muzeo "Gilcrease" (gilkris) en 'Tulsa' kiel parto de la "Paperoj de John Howard Payne." Mi konfirmis tion kaj akiris fotokopion. Ĝi estis fakte skribita de Sekvojo mem en la subtegmento de John Ross. La manuskriptoj eĉ portas la personan subskribon de Sekvojo, kiu aspektas jene:

ᎤᏃᎵᏍᏗ (Daŭrigota)

EL LA ĈEROKA BIBLIO ᎹᏕᏕ (Marko) ᎠᏫᏙᎩᎢ (Ĉapitro) 10 verso 25;

1. 2. 3. 4. 5. 6. 7. 8.
ᎤᏟ ᎠᏍᎫᏗᏳ ᏥᎻᏝ ᏴᏤ ᏕᏘᏁᎾᎵᏍᏗᏓ ᎤᏕᏂᏆᏍᏗᏍᏓᏁᏗᏱ, ᎠᏃ ᎤᏪᏖᎢ
ᏴᏫ ᎤᏁᏔᎤᏍᏗ ᎤᏯᏝᎪᏍᏗ ᏑᏴᏫᏍᏗᏍᏓᏁᏗᏱ.
9. 10. 11. 12.

1. Utli 2. ahidiju 3. kemili 4. jagi 5. gasanenadadiji

6. ugadalehisdiji, 7. ano 8. uŭehnai 9. jasŭi 10. Unelanahi

11. uĝeligohi 12. ŭujasdiji.

1. 2. 3. 6. 5. 4.
Estas pli facila por kamelo iri tra la okulo de kudrilo
7. 8. kaj 9. 12. 11. 10.
ol por riĉulo eniri la regnon de Dio.

1. = ofte signifas 'multe' sed ĉi-kunteksto = plimulte(da)
2. 'ahid' = facil; 'iju' = sufikso por kvanto; 2 = kvazaŭ; 'plimulta kvanto da facileco' (estas por) (en ja adjektiva senco)
3. Ekzemplo de esperanta vorto kiu troviĝas eĉ en la fora ĉeroka. Ĝi eble venis per la angla 'camel' sed mi ne certas. Ĉerokoj unue kontaktiĝis kun hispanoj kaj poste francoj, se vi scias kiel oni diras 'kamelo' en la hispana kaj franca, bonvolu skribi ĝin al mi kaj mi metos ĝin en ĉi-gazeton. La liter 'Ꮒ' reprezentas la sonojn 'ge' aŭ 'ke'. En la ĉeroka oni povas diri 'gemili' aŭ kemili. Oni ĝenerale ne distingas inter 'g' kaj 'k'. En E-o, la sola diferenco inter 'g' kaj 'k' estas ke la gorĝo vibras ĉe 'g' kaj ne vibras ĉe 'k'. En la ĉ-a ĝi estas dialekta afero kaj varias inter komunumoj. Ĝi tute ne prezentas problemon ĉar la signifo ne ŝanĝiĝas inter 'g' kaj 'k'. Rimarku en '3.' la sufikson 'i' kiu signifas 'ulo'-n. Ĉi tiu afikso troviĝas en pluraj indianoj lingvoj. Tial en la angla oni skribas nomojn de popoloj; 'Apache', 'Comanchee', 'Cherokee', 'Muskogee', 'Cree', k.t.p. La fina 'e' (ĉe Apache) kaj la fina 'ee' ĉe la aliaj prononciĝas [i].

Mi havis tre viglajn diskutojn kaj debatojn pri ĉi tiu afikso kun diversaj eminentaj e-istoj tra la mondo inkluzive la fonetikiston John Wells el Londono, la gramatikiston Kikunobu Matuba en Japanio, la etnologon Tibor Sekelj en Jugoslavlo, la redaktoregojn Simo Milojević (ĉe U.E.A.), kaj Ada Fighiera-Sikorska (ĉe 'Heroldo') kaj aliajn. Mi aperigos multe pli pri ĉi tiuj diskutoj kaj debatoj en venonta numero de ĉi-gazeto. Rimarku la afikson 'ĭ' ankaŭ ĉe vorto #9 'jaŭĭ'. Ĉi-vorto signifas 'homo'-n. La sufikso 'ĭ' signifas jen uzanton, jen parolanton, jen vivanton, jen anon, k.s. sed ĉiam pli malpli 'ulo'-n, ĉi tio estas Esperant-stila vortformado — radiko plus la sufikso 'ulo'. Do, logike oni forprenu la syfikson 'ee' (prononcata 'i') en la angla vorto 'Cherokee' (prononcata Ĉeroki) por akiri la radikon 'Cherok' (Ĉerok). Do per la radiko 'ĉerok' oni pluformas la e-ajn vortojn ĉeroka (la lingvo), ĉeroko (la homo), ĉerokujo aŭ ĉerokio (la lando), k.t.p. Ĉi tio estas en plena konkordo kun la precedenco jam bone establita en la Plena Ilustrita Vortaro ĉe la vorto 'apaĉo'. Laŭ P.I.V., apaĉo estas la homo, kaj apaĉio estas (aŭ apaĉujo) la nacio. (multe pli pri ĉi-afero en la sekvonta numero) (ekzemple Tibor Sekelj emocie proklamis "Mi neniam diros 'hopoj' por la homoj! Ili ĉiam restos 'hopioj' al mi!!")

Mi daŭrigos mian lingvistikan analizon pri la supra biblia verso en la sekvonta numero.

RUBRIKO PRI POLIESPO: PRI ĈEROKA GRAMATIKO: SIMILAĴOJ INTER LA ĈEROKA KAJ LA ESPERANTA

Jen interesa ĉ-a frazo kiu helpas montri la plej gravan kaj grandan similaĵon inter la ĉ-a kaj la e-a → LA GRANDA UZADO DE KUNMETITECO.

1. ᏩᏃᏆᏓ 2. ᏩᏃᏆᎯᎩ 3. ᏩᏃᏆᏓ 4. ᏩᏃᏆᏍ.

1. Kanoheda 2. kanohesgi 3. kanoheda 4. kanoheha.
1. rakontaĵa 2. rakontisto 3. rakontaĵon 4. rakontas.

Jen du pliaj e-aj eblaj tradukoj de ĉi-frazo; A. La novaĵa raportisto

novaĵon raportas. B. La novaĵa novaĵisto novaĵon novaĵumas. En la angla lingvo tute ne eblas uzi kvar apartajn vortojn, ĉiu kun la sama radiko por esprimi tion.

Ĉirkaŭ la multsilabeca limo de eblecoj ĉe la ĉ-a polio troviĝas la jena ekzemplo de kunmetiteco. Ĝi helpas montri ke la kunmetiteco de la ĉa estas eĉ pli multa ol tiu de E-o mem:

ꞩʊhbbGRꞩꞩƋAꝺ? (Gą̈ŭ³ⁿ²ⁱ³ˢⁱˢⁱ³lǫ²?²e³leg³ą̈³sg¹oh³?)

La numeroj indikas tonojn. La punktoj sub la vokaloj indikas ĵ mallongajn vokalojn (alivorte ne-akcentitajn silabojn). La numero '23' signifas ke la tono estas altiĝanta. Ĝi komenciĝas je tono 2 kaj altiĝas ĝis tono 3. En la ĉ-a ne ekzistas nivela tono je numero unu. Numero '1' signifas ke la tono estas falanta. Ĝi komenciĝas ĉe tono 2 kaj falas ĝis tono 1. Tono 1 en la ĉ-a nur ekzistas kiel la fina punkto de silabo kies tono falis de tono 2. La tonoj de la ĉeroka estas belaj, simplaj kaj ili tre bone funkcias.

Ga = li, ŝi, aŭ ĝi; ŭonis = parol; is = la saman aferon (verb-agon) (paroladon) denove; ilo? = fojon post fojon ripete; el = por li, ŝi aŭ ĝi; eg = est (kiel en estas) iranta tien; a = estanteca sufikso; sgo = ĉu; hꝺ = sed. En Prapoliespo, oni diras jene:

Gaparolisilo?elegasgohꝺ? La radiko 'parol' anstataŭas la ĉ-an radikon 'ŭonis' kaj ĉiuj ĉerokaj afiksoj restas tute same. Prapoliespo estas bela, bona, rapidpensa lingvo sed ĝi **ne** estas tiel bona, bela, kaj rapidpensa kiel Poliespo.

En Po oni diras la supran ĉ-an frazon jene:

Ăparolăsarrpxrajraĉuĉĥꝺ?

- ĉu → sed
- li, ŝi, aŭ ĝi → estanteca sufikso
- por li, ŝi, aŭ ĝi → est (kiel en estas) iranta tien
- parol → fojon post fojon ripete
- la saman aferon (verb-agon) (paroladon) denove

La signifo de la supra frazo estas: "Sed, ĉu li, ŝi, aŭ ĝi estas iranta tien por fari la saman paroladon denove fojon post fojon ripete por li, ŝi, aŭ ĝi?

'ă' = vokalo en la jenaj usonanglaj vortoj: h<u>a</u>t, c<u>a</u>t, sl<u>a</u>p, f<u>a</u>t, n<u>a</u>p, r<u>a</u>p, h<u>a</u>ppy, sl<u>a</u>m, h<u>a</u>m, d<u>a</u>m, sh<u>a</u>ck, sh<u>a</u>g, f<u>a</u>g, f<u>a</u>n, w<u>a</u>x. → I.P.A. simbolo = æ

'ɔ' = vokalo kiu estas nazala versio de la sva-vokalo. Ĝi estas la sesa vokalo de la ĉ-a lingvo. La ĉ-a uzas 'a, e, i, o, u, kaj ɔ'

'ɔ' troviĝas en la jenaj usonanglaj vortoj: r<u>u</u>n, d<u>u</u>mb, f<u>u</u>n, d<u>u</u>nce, sl<u>u</u>mp, h<u>u</u>nch, l<u>u</u>nch, cr<u>u</u>nch, <u>u</u>ndo, <u>u</u>nless.

Ĝi desegne aspektas kiel nazo de ĉeroko ĉar ĝi iras tra la nazo, Ĝi estas nazala vokalo. I.P.A simbolo =

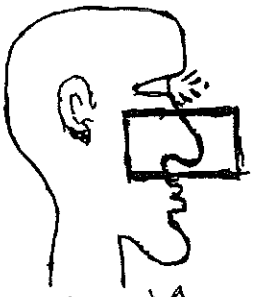

= ɔ, ɔ, ɔ, ɔ, ɔ ran, damb, fan, k.t.p.

'ɤ' = vokalo kiu troviĝas en la jenaj uson-anglaj vortoj: B<u>i</u>lly, sl<u>i</u>p, f<u>i</u>t, h<u>i</u>t, k<u>i</u>t, t<u>i</u>p, fl<u>i</u>p, sk<u>i</u>p, d<u>i</u>g, d<u>i</u>zzy, d<u>i</u>xie, k<u>i</u>ck, f<u>i</u>ll, f<u>ea</u>r, h<u>ea</u>r, pr<u>e</u>tty, s<u>ie</u>ve, w<u>o</u>men, b<u>u</u>sy, g<u>ui</u>lt, l<u>y</u>nch, d<u>i</u>p. I.P.A. = ɪ (Internacia Fonetika Alfabeto)

'ɤ' = vokalo kiu troviĝas en la jenaj uson-anglaj vortoj en akcentitaj silaboj: g<u>ir</u>l, w<u>or</u>m, j<u>our</u>nal, g<u>uer</u>don, myrtle, h<u>ur</u>t, sh<u>ir</u>t, c<u>ur</u>t, h<u>ur</u>l, c<u>ur</u>l, f<u>ir</u>, f<u>ur</u>.

Ĝi ankaŭ troviĝas en la jenaj uson-anglaj vortoj en neakcentitaj leteroj: mort<u>ar</u>, brother, elix<u>ir</u>, don<u>or</u>, glam<u>our</u>, aug<u>ur</u>, nat<u>ure</u>, zephyr, creat<u>ure</u>, feat<u>ure</u>, sist<u>er</u>, doer, teller.

I.P.A. simbolo = ɚ

'ϴ' = konsonanto en la jenaj uson-anglaj vortoj: <u>th</u>in, <u>th</u>rough, <u>th</u>ought, Ca<u>th</u>y, <u>th</u>ick, filt<u>h</u>y, wealt<u>h</u>y, healt<u>h</u>y, ear<u>th</u>, wor<u>th</u>, Per<u>th</u>.

'ð' = konsonanto en la jenaj uson-anglaj vortoj: <u>th</u>is, ba<u>th</u>e, <u>th</u>e, <u>th</u>at, <u>th</u>ough, <u>th</u>en, <u>th</u>ere, la<u>th</u>e, loa<u>th</u>some, loa<u>th</u>er, loa<u>th</u>e.

I.P.A. simbolo =

'ŭ' = la sva-vokalo. Se vi prononcas la konsonanton 'g' treege forte senvokale, vi poras aŭdi la sva-vokalon post la konsonanto. (Daŭrigota)

ĜIS LA VENONTA NUMEROJO, T. DO 7a

©Kopirajtita 1988 Billy K. Waldon/ Ciuj rajtoj rezervitaj en ciuj landoj

LA ĈEROKA ESPERANTISTO #3p1el6

31 APRILO 88 (KAJ POSTE)

LA VIOLA TURBANO (EL ĈEROKA LITERATURO)

(Daurigata de #2) Malsupre estas 'la sekvoja ordo' laŭ e-aj literoj (kiam eblas) laŭ mia opinio. Mi diras "laŭ mia opinio" ĉar mia sola fonto estas la antaŭe prisikribitaj manuskriptoj skribitaj de Sekvojo mem. Mi scias pri neniu persono kiu iam skribis la sekvojan ordon laŭ anglalingvaj leteroj nek laŭ hodiaŭ-uzataj ĉerokaj literoj (laŭ 'Smith-Corona' aŭ 'I.B.M.').

Iam la granda tajpila kompanio 'Smith-Corona' fabrikis tajpilojn ĉerokajn kaj vendis ilin en Ĉerokujo. 'Smith-Corona' ne plu produktas ilin hodiaŭ sed iom da homoj ankoraŭ havas kaj tajpas per ili. Ili tajpas en la reviziita sekvoja silabaro. Poste iu kompanio en Havajo komencis fabriki kaj ankoraŭ fabrikas aparatajn pilkojn kiuj ankaŭ tajpas en la reviziita sekvoja silabaro. Ĉi tiuj pilkoj uzeblas ĉe certaj elektraj tajpiloj fabrikitaj de la granda komputora kaj tajpila kompanio 'I.B.M.' ('International Business Machines') (Internaciaj Komercaj Maŝinoj) ekzemple ĉe marko 'I.B.M. Selectric'.

La rezulto estas ke plejparto de hodiaŭa ĉeroka literaturo estis tajpita per 'Smith-Corona' aŭ 'I.B.M.' literoj. Kompreneble, kiam Sekvojo vivis ne ekzistis 'Smith Corona' nek 'I.B.M.' Nek 'Smith-Corona' nek la havaja kompanio fabrikis ĉerokajn literojn kiuj estis perfektaj speguloj de tiuj en la reviziita sekvoja silabaro, interalie pro presaj prioritatoj rilate al la alteco, larĝeco, dikeco, kaj legebleco de literoj. Plejparto de 'Smith-Corona'-aj kaj 'I.B.M.'-aj literoj estas tiom similaj aŭ samaj kiel tiuj en la sekvoja reviziita silabaro ke oni povus rekoni tuj ilin sciante nur la revizitan silabaron kiel manskribita de Sekvojo mem. Tamen, ĉe malplimulto da la literoj oni havus problemojn je la rekonado se oni scius nur la revizitan silabaron kiel Sekvojo mem skribis ĝin. Iomda literoj malsamiĝas inter si nur per etaj detaloj ekzemple: G, G, C, ☒, G, G, G, G. Hodiaŭaj legantoj de la ĉeroka lingvo estas familiaraj kun la formo de la literoj laŭ la 'Smith-Corona'-a 'I.B.M.'-a stilo kaj ne estas familiaraj kun

la preskaŭ perdita kaj ĝenerale nekonata persona stilo de la kreinto. Fakte, la teknikistoj kiuj kreis la literojn ĉe la havaja kompanio (por la IBM pilko) kaj ĉe "Smith-Corona" eĉ ne havis kopion de la silabaro persone skribita de Sekvojo mem por vidi kiam ili kreis la literojn. Ili havis nur kopiojn de diversaj ĉ-aj presaĵoj ekzemple la gazetoj "La Ĉeroka Feniksо" kaj "La Ĉeroka Advokato", "La Ĉeroka Mesaĝisto", k.t.p.

Ekzistas problemo ankaŭ pri "la forĵetita litero". La originala sekvoja silabaro, akceptita de la triba registaro, enhavis 86 literojn. La reviziita silabaro havas nur 85 literojn. Sekvojo decidis forĵeti unu literon. Sed, kiun [redacted] literon li forĵetis? Ĉi tio estas granda mistero.

Luktante kun la malfacilaĵoj kreitaj far la supre menciitaj eventoj, mi tamen formis opinion pri la fonetiko de "la sekvoja ordo". Jen ĝi;

1. e 2. a 3. la 4. ĝi 5. nah 6. ŭu 7. ŭe 8. tla 9. ne 10. mo 11. gi 12. jí 13. sí 14. tlà 15. o 16. lu 17. le 18. ha 19. ŭo 20. tlo 21. ta 22. jà 23. là 24. hi 25. s 26. ni 27. [ ] 28. hu 29. go 30. ĉŭ 31. mu 32. se 33. so 34. tlí 35 kŭí 36. kŭu 37. sa 38. kŭa 39. no 40. ka 41. ĝà 42. sà 43. jo 44. ga. 45. do 46. ge 47. da 48. gà 49. ŭí 50. i 51. u 52. je 53. hà 54. dà 55. gu 56. ĝo 57. kŭo 58. nu 59. na 60. lo 61. ju 62. ĝe 63. dí 64. ŭà 65. du 66. de 67. ĝa 68. à 69. nà 70. te 71. ma 72. su 73. tlu 74. he 75. ho 76. mí 77. lí 78. ja 79. ŭa 80. tí 81. tle 82. hna 83. kŭe 84. dla 85. me 86. kŭà

Bonvolu noti ke la jenaj literaroj estas plejofte interŝanĝeblaj interne de si sen ŝanĝo de la signifo en la vorto; {ĉ, ĝ, c, ž}; {k, g}; {tl, dl} (escepte en "dla" kaj "tla"); {t, d, escepte en "dí", "tí", "de", "te", "da", "ta"}; {(kŭ), (gŭ)}. Ĉi tio signifas ekzemple ke la esprimo {Tohiĉu} = Ĉu vi bonfartas? (Ĉu

paco kaj bonfarteco estas ĉe vi?)] ankaŭ poras esti literumita kaj prononcita; {Tohiĝu?}, {Tohižu?}, aŭ {Tohicu?}. La konsonanto 'ž' kiu ankaŭ estas en Po estas prononcata kvazaŭ oni rapide diras 'dz' kiel unu konsonanto, ĝi estas la voĉa versio de 'c'. Fakte 'ts' estas al 'c' kiel 'dz' estas al 'ž'.

ĉa	ĉe	ĉi	ĉo	ĉu	ĉ∂	} ĉ, ĝ, c, ž
ĝo	ĝe	ĝi	ĝo	ĝu	ĝ∂	
ca	ce	ci	co	cu	c∂	
žo	že	ži	žo	žu	ž∂	

Ekzemple, la silaboj en la unua vertikala vicigo supre es as ĉa, ĝa, ca, kaj ža. Ili plejofte havas la saman signifon en ĉ-aj vortoj. Kiun iu individua ĉeroko elektus uzi dependus pri kiun dialekton de la ĉ-a li parolas; en kiu komunumo li kreskiĝis, k, t, p,

ke	ki	ko	ku	kə	} g, k (la silaboj ga, ka fojfoje distingiĝas)	
ge	gi	go	gu	gə		

tle	tli	tlo	tlu	tlə	} tl, dl	to tu tə } t, d
dle	dli	dlo	dlu	dlə		do du də

kŭa	kŭe	kŭi	kŭo	kŭu	kŭə	} kŭ, gŭ
gŭa	gŭe	gŭi	gŭo	gŭu	gŭə	

eble

Sekvojo mem . distingis ekzemple inter 'ta' kaj 'da' . ĉar li ja kreis apartajn literojn por ili. Tamen multaj ĉ-oj ne distingas inter ili, Tial ekzistas du tute ĝustaj manieroj inter ĉ-oj prononci la unuan silabon de la nomo de mia hejmurbo TAHLEQUAH — 'da' kaj 'ta'. Kompreneble, ankaŭ ekzistas du ĝustaj literumoj por ĝi. Estas tiel pri multaj vortoj. Ĉ-oj literumas laŭ la maniero kiun ili mem prononcas la koncernatan vorton kiam tio permeseblas laŭ la silabaro. La silabaro estas konstruita tiel ke ĝi efektive helpas kunigi la diversajn dialektojn samtempe tamen provizante

iom da libereco kaj flekseblecо. (Daŭrigota)

EL LA ĈEROKA BIBLIO: (Daŭrigata de #2) Vorto #5 (gasanenadȧdiji) estas ekzotike interesa laŭ la eŭrop-lingvistika vidpunkto. Ĝi tute ne estas "okulo" en la ordinara senco. Mi fakte scivolas ĉu en la originala biblia lingvo oni diras "okulo"-n ĉu vi scias? Nu, okulo vivanta en la korpo estas ⟨aktoli⟩, se, ekzemple, oni forprenas la okulon de porko (ekzemple ĉe la buĉejo) tiel ke la okulo ne pli estas en korpo — ĝi tute ne pli estas ⟨aktoli⟩. Ĝi nun estas ⟨akta⟩. Sed la okulo de kudrilo ne vivas en korpo, do, ĝi ne estas ⟨aktoli⟩. Ĝi ne estas dekorpigita, do ĝi certe ne estas ⟨akta⟩ laŭ ĉ-lingva pensmaniero.

Kio do estas la naturo de la vorto "gasanenadȧdiji"? Nu, ĝi estas substantivo kreita el infinitiva verb-formo per sanĝo de tono kaj prefiksa klaso. La verbo (nesubstantivigita) signifas ligi flekseblan aferon al objekto speciale malantaŭ ĝi. Jen kelkaj formoj de la verba formo:

A. gȧsą²ne³ną²dȧ²sga ᏕᏂᏁᎾᏛᏍᏕ = [li ligas ĝin (flekseblaĵon) malantaŭ ĝi]

B. ĝi³są²ne³ną²dȧ²sga ᏥᏂᏁᎾᏛᏍᏕ mi ligas ĝin (flekseblaĵon) malantaŭ ĝi.

C. u¹ŭ³ą²nenądȧ³nȧ²³?i ᎤᏩᏂᏁᎾᏛᏁᎢ Pi ligis " " " "

"pi" = li, ŝi, aŭ ĝi

Ĉgȧsąnenądȧsgo?i ᏕᏂᏁᎾᏛᏍᎪᎢ Pi kutime ligas ĝin " " "

D. hisą²nĕ²nȧ²dȧga ᎯᏂᏁᎾᏛᏕ ligu ĝin " " "

E. ŭŭ²ą²nenądȧdi ᎤᏩᏂᏁᎾᏛᏕᏗ Pi ligi ĝin " " "

A. ⟨ga⟩ = [li] (afikso el ĝighigao); B. ⟨ĝi⟩ = [mi] (afikso el ĝighigao)

C. ⟨u⟩ = [li] (afikso el agŭiĝauo); ⟨ʔi⟩ = simpla iso

Ĉ. [ga] = [li] (afikso el ĝighigao); D. [hi] = (afikso el ĝighigao).

E. [u] = [li] (afikso el agŭiĝauo)

Rimarku ke verboj A., B., Ĉ., kaj D. uzas prefiksojn el la sama prefiksaro. La nomo de ĉi tiu klaso de afiksoj estas "ĝighigao". Mi mem kreis ĉi tiun nomon. Mi kreis la nomon el la afiksoj uzataj ĉe la unua persono, dua persono, kaj tria persono. Ekzemple, ĝi- = mi (unua persono) (antaŭ konsonante); g- = mi (antaŭ-vokale; hi = vi; ga = li, ŝi, aŭ ĝi (tria persono). Kunmetu ĉi tiujn prefiksojn por krei la nomon de la klaso al kiu ili apartenas. (ĝi-g-hi-ga = ĝighigao) Ekzistas 148 afiksoj en ĝighigao. Ne timiĝu tamen, ĉar ekzistas nur 30 veraj bazaj formoj. Ĉi tiuj 30 bazaj formoj havas en si internan logikon kaj internajn elementojn. Pli pri ĉi tio aperos en la Rubriko Pri Po.

Ekzistas dua afiksaro nomita agŭiĝauo. (agŭ-i-ĝa-u-o). [agŭ-] = [agi-] (antaŭ-konsonante) = [mi]; [ĝa] = [vi]; [u] = [li, ŝi aŭ ĝi]. Ĝi ankaŭ estas pronomaĵaro kun 148 anoj.

Tre simple dirite por substantiviĝi la tonkvareco (4-eco) de la lasta silabo de la infinitivo iras al la antaŭlasta silabo. La agŭiĝauano [u] fariĝas la ĝighigaano [ga]. Ĉi-ŝanĝoj akiriĝas la signifon de "ejo".

La vorto [gasanenadàdiji] do, signifas la lokon (aŭ la ejon) kie oni alligas fadenon (ion flekseblan) al la kudrilo tiel ke la fadeno kvazaŭ pendiĝas aŭ treniĝas malantaŭ ĝi en almenaŭ simila, figura, aŭ imagebla senco. Jen ĉ-a frazo kiu uzas ĉi verbformon en nur verba uzo: DƏJ SUΛΘΓƏƆS BƔT. [Asti gasanenadàsga jàgi?i.] = [Li, ŝi, aŭ ĝi estas metanta la fadenon tra la truo en la kudrilo.] Pli pri ĉi tio aperos en la Rubriko Pri PO. (Daŭrigota)

RUBRIKO PRI POLIESPO: PRI ĈEROKA GRAMATIKO: SIMILAĴOJ INTER LA ĈEROKA KAJ LA ESPERANTA.

Jen pliaj utilaj difinoj:

Pi, singulara pronomo de la tria persono kun la signifo de de li, ŝi, aŭ ĝi. Ĝi ankaŭ povas havi la signifon de ulo kiu estas nek li, nek ŝi, nek ĝi; ekzemple senseksulo, transseksulo, hermafrodito, aŭ ano de specio kiu havas tri aŭ pli seksojn. Pi, do, povas esti pronomo por persono, besto, rivaĵo, aŭ eĉ nevivantaj objekto, aĵo, aŭ afero. "En la sciencfikcia rakonto pi venis de alia planedo kie si estis ano de vivuloj kun tri apartaj seksoj." Noto: Etimologie la "p" en "pi" venas el la vorto: persono.

pies, posseda adjektivo aŭ pronomo, kun la signifo: posedata de pi; rilate al pi: "Mia loĝejo estas apud la pies." "Petro kaj pies edzino," "Mi ridas pies naivecon." "paco al pies cindro". Rimarko: Oni neniam uzu "pia" en la senco de "pies": "Pies piaj agoj helpis sin fariĝi pastro."

(temas pri la piecaj (sanktecaj) agoj de pi).

Jen Demando: Kial mi kreis "pi"-n, kaj kiel?

En numero #2 de Ĉi-gazeto, mi parolis pri la ĉ-a sufikso [i] kiu signifas "ulo"-n. Ĝi estas similaĵo inter la ĉ-a kaj la e-a, kiel sufikso ĝi venas laste ĉe ĉ-aj vortoj. Ĝi havas diversajn signifojn, ekzemple; persono, agento, aganto, uzanto, parolanto, loĝanto, k.s. sed ĉiam pli malpli la signifon "ulo". Ĝi troviĝas en E-o en tre simila vort-pozicio, strukturo, kaj signifo. Ĝi troviĝas ĉe la jenaj vortoj: mi, ci, li, ŝi, ĝi, ili, kaj oni. En la ĉ-a kaj en la e-a, ĝi estas la plej ofta vokalo en pronomaĵoj en fojfoje tre simila signifo. Ekzemple, ĉe la ĉ-aj pronomaĵoj [ini-] kaj [idi-], la unua "i" havas la signifon de la tria persono (pi). Jen ekzemploj de la "ulo"-afikso en la ĉ-a: [adisgi]=[diranto]; [ĝisdu dijohihi]=[lepoc-patanto]; [gaŭonisgi]=[parolanto]; [uŭonihisidolehi]=[ulo kiu iras ĉirkaŭe farante paroladojn por pi]; [Unehlanahi]=[kreinto=dio]; [calagi]=[ĉeroko]. (Daŭrigota)

Ĝis la venonta numero!
O., T. & by